SONY

4-688-041-32(1)

Underwater Housing

Οδηγίες Λειτουργίας / Instrukcja obsługi
Návod na obsluhu / Kezelési útmutató
Instrucţiuni de utilizare

©2016 Sony Corporation
Printed in China
http://www.sony.net/

MPK-URX100A

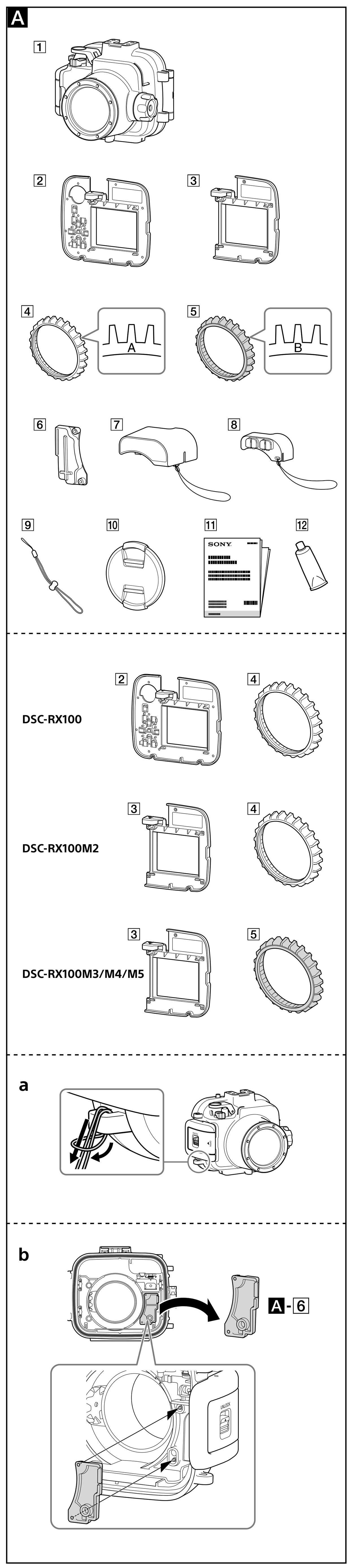

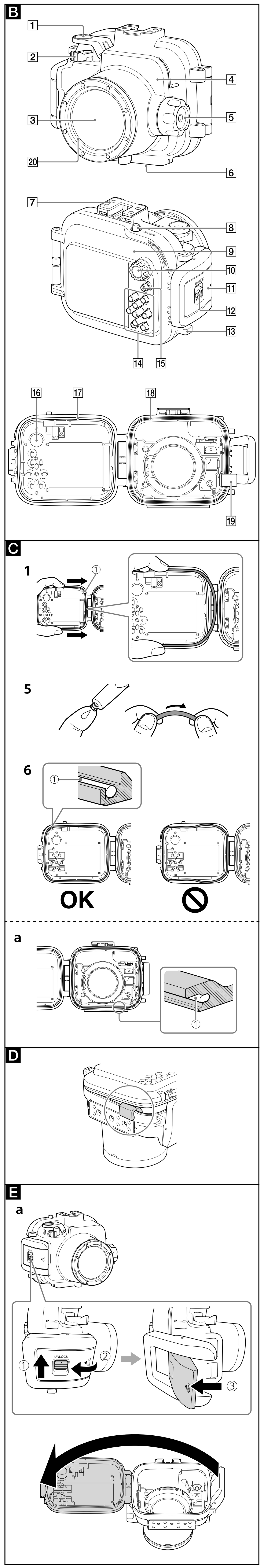

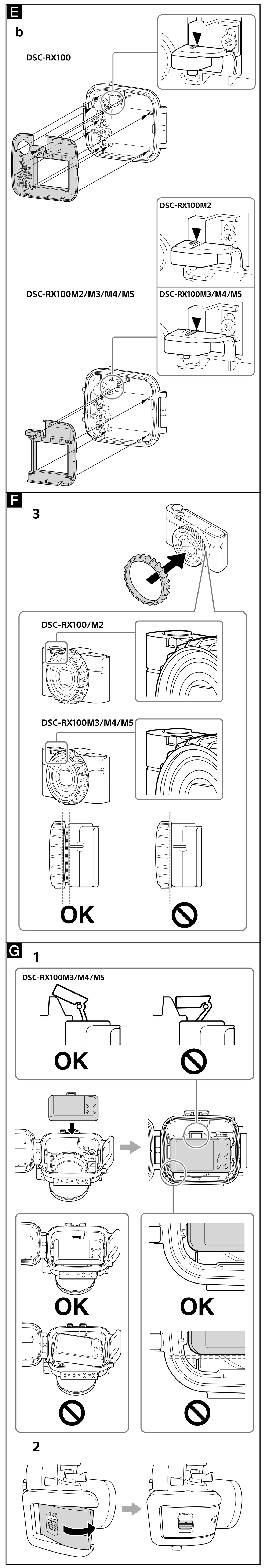

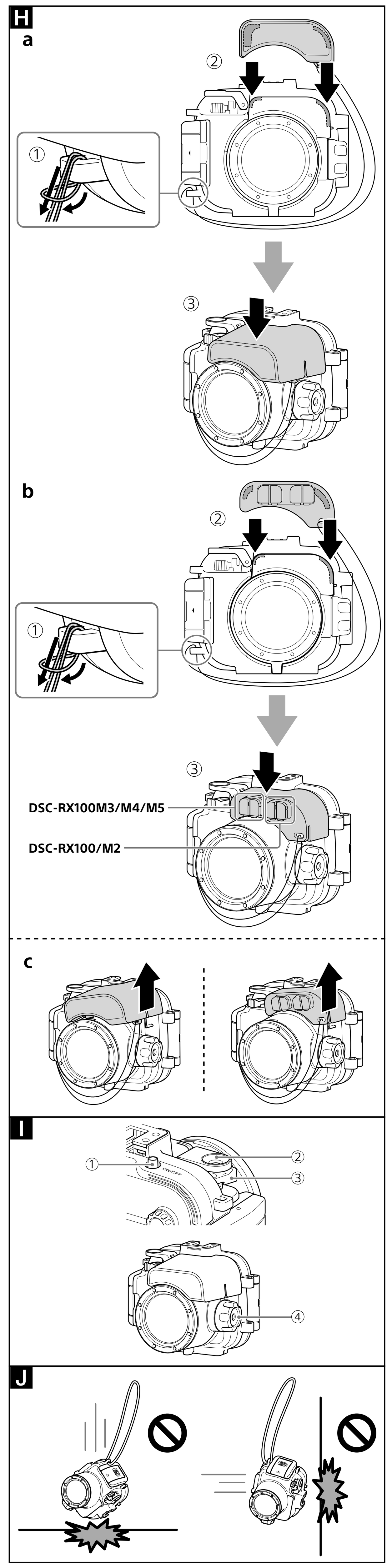

Ελληνικά

Για Πελάτες στην Ευρώπη

Σημείωση για τους πελάτες στις χώρες που ισχύουν οι οδηγίες της Ε.Ε.

Κατασκευαστής: Sony Corporation, 1-7-1 Konan Minato-ku Τόκυο, 108-0075 Ιαπωνία
Συμμόρφωση Προϊόντος με νομοθεσία Ε.Ε.: Sony Belgium, bijkantoor van Sony Europe Limited, Da Vincilaan 7-D1, 1935 Zaventem, Βέλγιο

Κύρια χαρακτηριστικά

Αυτή η υποβρύχια θήκη (στο εξής θα αναφέρεται ως "μονάδα"), είναι σχεδιασμένη για τα εξής μοντέλα φωτογραφικών μηχανών:
DSC-RX100, DSC-RX100M2, DSC-RX100M3, DSC-RX100M4, DSC-RX100M5
Αντοχή πίεσης νερού: Έως και βάθος 40 m κάτω από την επιφάνεια του νερού

Προφυλάξεις

- Όταν χρησιμοποιείτε τη μονάδα σε καταδύσεις, να είστε ιδιαίτερα προσεκτικοί όσον αφορά τις συνθήκες γύρω σας. Η έλλειψη προσοχής μπορεί να προκαλέσει ατύχημα κατά τη διάρκεια της κατάδυσης.
- Σε περίπτωση εισροής νερού, δείξτε ιδιαίτερη προσοχή στις συνθήκες γύρω σας και αναδυθείτε στην επιφάνεια ακολουθώντας τους κανόνες ασφαλείας των καταδύσεων.
- Μην εκθέτετε την μπροστινή γυάλινη επιφάνεια σε ισχυρές κρούσεις, καθώς μπορεί να ραγίσει.
- Προστατεύστε την Υποβρύχια θήκη από ισχυρές προσκρούσεις.
  Μια ισχυρή πρόσκρουση μπορεί να οδηγήσει στην εμφάνιση του camera finder, με αποτέλεσμα την κενή οθόνη. (J)
- Μην πετάτε τη μονάδα στο νερό.
- Αποφύγετε τη χρήση της μονάδας υπό τις ακόλουθες συνθήκες:
  – σε πολύ ζεστό ή υγρό μέρος.
  – σε νερό με θερμοκρασία μεγαλύτερη των 40 °C.
  – σε θερμοκρασίες χαμηλότερες από 0 °C.
  Σε αυτές τις συνθήκες μπορεί να προκληθεί συμπύκνωση της υγρασίας ή εισροή νερού, με αποτέλεσμα τη φθορά της φωτογραφικής μηχανής.
- Μην αφήνετε τη μονάδα εκτεθειμένη στην άμεση ηλιακή ακτινοβολία, σε ένα πολύ ζεστό και υγρό μέρος για παρατεταμένο χρονικό διάστημα. Εάν δεν μπορείτε να αποφύγετε την έκθεση της μονάδας στην άμεση ηλιακή ακτινοβολία, φροντίστε να την καλύψετε με μια πετσέτα ή άλλο μέσο προστασίας.
- Όταν η φωτογραφική μηχανή υπερθερμαίνεται, μπορεί να απενεργοποιηθεί αυτόματα ή να μην λειτουργήσει σωστά η καταγραφή εικόνων. Για να χρησιμοποιήσετε ξανά τη φωτογραφική μηχανή, αφήστε τη για λίγο σε ένα δροσερό μέρος ώστε να επανέλθει σε φυσιολογική θερμοκρασία.
- Χρησιμοποιήστε το παρεχόμενο διαχωριστικό για να κρατήσετε τη μονάδα ανοιχτή όταν την παίρνετε μαζί σας στην καμπίνα του αεροσκάφους. Εάν είναι κλειστή, οι μεταβολές πίεσης στην καμπίνα του αεροσκάφους μπορεί να καταστήσουν δύσκολο το άνοιγμά της.
- Συνιστάται να χρησιμοποιείτε φακούς/αξεσουάρ της Sony που ταιριάζουν με τα χαρακτηριστικά αυτής της φωτογραφικής μηχανής.
  Η χρήση προϊόντων άλλων κατασκευαστών μπορεί να οδηγήσει σε λειτουργία της φωτογραφικής μηχανής με μειωμένες δυνατότητες ή να προκαλέσει ατυχήματα και δυσλειτουργίες στη φωτογραφική μηχανή.

Εάν η μονάδα έχει λερωθεί με αντιηλιακό, πρέπει να το σκουπίσετε σχολαστικά χρησιμοποιώντας χλιαρό νερό. Εάν το αντιηλιακό παραμείνει στη μονάδα, η επιφάνεια της μονάδας μπορεί να αποχρωματιστεί ή να φθαρεί (π.χ. ρωγμές στην επιφάνεια).

Εισροή νερού

Εάν εισέλθει νερό στη μονάδα, σταματήστε αμέσως τη χρήση της μονάδας στο νερό.
- Εάν βραχεί η φωτογραφική μηχανή σας, προσκομίστε την αμέσως στην πλησιέστερη αντιπροσωπεία της Sony. Το κόστος της επισκευής βαρύνει τον πελάτη.
- Στην απίθανη περίπτωση όπου μια δυσλειτουργία της μονάδας οδηγήσει στην πρόκληση βλαβών λόγω εισροής νερού, η Sony δεν προβαίνει σε καμία εγγύηση όσον αφορά τις πιθανές βλάβες στον εξοπλισμό που περιέχεται στη μονάδα (φωτογραφική μηχανή, μπαταρία κτλ.) και το καταγεγραμμένο περιεχόμενο, ούτε τα έξοδα που σχετίζονται με φωτογραφικές υπηρεσίες.

Παρεχόμενα είδη (A)

1 Υποβρύχια θήκη (1)
2 Πίσω προσάρτημα A (για DSC-RX100) (1)
3 Πίσω προσάρτημα B (για DSC-RX100M2/M3/M4/M5) (1)
4 Προσαρμογέας δακτυλίου φακού A (για DSC-RX100/M2, γκρι) (1)
5 Προσαρμογέας δακτυλίου φακού B (για DSC-RX100M3/M4/M5, μαύρος) (1)
6 Μπροστινό προσάρτημα (1) (συνδεδεμένο σε αυτή τη μονάδα)
7 Διαχύτης (1) (με το κορδόνι προσαρτημένο)
8 Εξωτερικός προσαρμογέας φλας (1) (με το κορδόνι προσαρτημένο)
9 Λουράκι χεριού (1) (A-a)
10 Κάλυμμα μπροστινού φακού (1)
11 Τυπωμένα έγγραφα τεκμηρίωσης
12 Γράσο σιλικόνης (1)

Αναγνώριση εξαρτημάτων (B)

1 Κουμπί διαφράγματος
2 Κουμπί ζουμ
3 Μπροστινή γυάλινη επιφάνεια
4 Μπροστινό περίβλημα
5 Επιλογέας περιστροφής δακτυλίου φακού
6 Υποδοχή τρίποδα
7 Πέδιλο αξεσουάρ
8 Κουμπί ON/OFF (λειτουργίας)
9 Πίσω περίβλημα
10 Επιλογέας λειτουργίας
11 Αγκράφα
12 Κουμπί ασφάλισης αγκράφας
13 Άγκιστρο για το λουράκι χεριού
14 Κουμπιά λειτουργιών
15 Κουμπί MOVIE (βίντεο)
16 Ελαστικό στοιχείο σύζευξης επιλογέα λειτουργίας
17 Δακτύλιος κυκλικής διατομής
18 Προστατευτικό σταξίματος νερού
19 Διαχωριστικό (Μην αμελήσετε να αφαιρέσετε το διαχωριστικό όταν πρόκειται να χρησιμοποιήσετε τη μονάδα. Προσαρτήστε το διαχωριστικό όταν θέλετε να αποθηκεύσετε τη μονάδα.)
20 Σπείρωμα φίλτρου

Δακτύλιος κυκλικής διατομής και προστατευτικό σταξίματος νερού (C)

Η συντήρηση του δακτυλίου κυκλικής διατομής είναι πολύ σημαντική. Η μη συντήρηση του δακτυλίου κυκλικής διατομής σύμφωνα με τις οδηγίες, μπορεί να οδηγήσει σε εισροή νερού με αποτέλεσμα τη βύθιση της μονάδας.

Δακτύλιος κυκλικής διατομής

Η μονάδα αυτή χρησιμοποιεί έναν δακτύλιο κυκλικής διατομής για τη διατήρηση της αντοχής της στο νερό.

Τοποθέτηση του δακτυλίου κυκλικής διατομής

Κατά την τοποθέτηση του δακτυλίου κυκλικής διατομής, αποφύγετε τα μέρη με σκόνη ή άμμο.

1 **Αφαιρέστε τον δακτύλιο κυκλικής διατομής που είναι προσαρτημένος σε αυτή τη μονάδα. (①)**
Για να αφαιρέσετε τον δακτύλιο κυκλικής διατομής, πιέστε τον ελαφρώς και σύρετέ τον προς την κατεύθυνση του βέλους, σύμφωνα με την εικόνα. Με αυτόν τον τρόπο ο δακτύλιος κυκλικής διατομής ξεκολλά τόσο ώστε να είναι δυνατή η εύκολη αφαίρεσή του. Προσέξτε να μη γρατζουνίσετε τον δακτύλιο κυκλικής διατομής με τα νύχια σας.

2 **Ελέγξτε τον δακτύλιο κυκλικής διατομής.**
- Ελέγξτε προσεκτικά αν υπάρχουν ρύποι, άμμος, τρίχες, σκόνη, αλάτι, νήματα κτλ. στον δακτύλιο κυκλικής διατομής. Εάν υπάρχει κάτι από αυτά, σκουπίστε το με ένα μαλακό πανί.

▲Ρύποι ▲Άμμος ▲Τρίχες

- Περάστε απαλά με το δάχτυλό σας ολόκληρη την επιφάνεια του δακτυλίου κυκλικής διατομής για να ελέγξετε για ρύπους που δεν φαίνονται.
- Προσέξτε να μην αφήσετε ίνες από το πανί στην επιφάνεια του δακτυλίου κυκλικής διατομής μετά το σκούπισμα.
- Ελέγξτε τον δακτύλιο κυκλικής διατομής για ρωγμές, στρεβλώσεις, παραμορφώσεις, μικρές σχισμές, χαρακιές, ενσωματωμένη άμμο κτλ. Αντικαταστήστε τον δακτύλιο κυκλικής διατομής εάν εντοπίσετε κάποιο από αυτά.

▲Ρωγμές ▲Παραμόρφωση ▲Χαρακιές

3 **Ελέγξτε την αυλάκωση του δακτυλίου κυκλικής διατομής στο πίσω περίβλημα.**
Αφαιρέστε προσεκτικά τυχόν κόκκους άμμου ή σκληρυμένου αλατιού από την αυλάκωση.

4 **Ελέγξτε με τον ίδιο τρόπο την επιφάνεια επαφής του δακτυλίου κυκλικής διατομής στο μπροστινό περίβλημα.**

5 **Απλώστε το γράσο σιλικόνης που παρέχεται με τον δακτύλιο κυκλικής διατομής.**
- Χρησιμοποιήστε τις άκρες των δακτύλων σας για να καλύψετε ομοιόμορφα ολόκληρη την επιφάνεια του δακτυλίου με μια λεπτή στρώση από μία μικρή σταγόνα γράσου σιλικόνης, σύμφωνα με την εικόνα.
- Βεβαιωθείτε ότι υπάρχει πάντα μια λεπτή στρώση γράσου σιλικόνης στην επιφάνεια του δακτυλίου κυκλικής διατομής. Το γράσο σιλικόνης προστατεύει τον δακτύλιο κυκλικής διατομής και αποτρέπει τη φθορά του.

Γράσο σιλικόνης
Χρησιμοποιήστε μόνο το παρεχόμενο γράσο σιλικόνης. Άλλα είδη γράσου θα προκαλέσουν φθορά στον δακτύλιο κυκλικής διατομής και θα οδηγήσουν σε εισροή νερού.
Όταν ολοκληρώσετε την εφαρμογή του γράσου σιλικόνης, πλύνετε τα χέρια σας με σαπούνι και νερό.
Μέτρα πρώτων βοηθειών
Επαφή με τα μάτια Ξεπλύνετε αμέσως με άφθονο νερό. Ζητήστε ιατρική βοήθεια εάν παρουσιαστεί ερεθισμός ή η ενόχληση εμμένει.
Επαφή με το δέρμα Ξεπλύνετε το δέρμα με σαπούνι και νερό. Ζητήστε ιατρική βοήθεια εάν παρουσιαστεί ερεθισμός ή η ενόχληση εμμένει.
Κατάποση Ξεπλύνετε το στόμα. Ζητήστε αμέσως ιατρική βοήθεια.

6 **Τοποθετήστε τον δακτύλιο κυκλικής διατομής (①) εντός της αυλάκωσης της μονάδας.**
Τοποθετήστε τον δακτύλιο κυκλικής διατομής ομοιόμορφα εντός της αυλάκωσης, προσέχοντας τα εξής:
– Ελέγξτε για ρύπους στην επιφάνεια του δακτυλίου κυκλικής διατομής.
– Βεβαιωθείτε ότι ο δακτύλιος κυκλικής διατομής δεν είναι συνεστραμμένος και δεν προεξέχει.
– Μην τραβάτε με δύναμη τον δακτύλιο κυκλικής διατομής.

Τελικός έλεγχος

Ελέγξτε ξανά τον δακτύλιο κυκλικής διατομής για ρύπους, χαρακιές ή στρεβλώσεις κτλ.

Ένας χαλαρός ή υπερβολικά συμπιεσμένος δακτύλιος κυκλικής διατομής, ή η παρουσία άμμου ή ρύπων στον δακτύλιο, μπορεί να προκαλέσει υποβρύχιες διαρροές.
Μην αμελείτε να ελέγχετε τον δακτύλιο κυκλικής διατομής πριν από τη χρήση.

Πώς να ελέγχετε για διαρροές

Πριν τοποθετήσετε τη φωτογραφική μηχανή, κλείστε τη μονάδα και βυθίστε τη στο νερό για να βεβαιωθείτε ότι δεν εισέρχεται νερό στο εσωτερικό της.

Προστατευτικό σταξίματος νερού (C-a)

Μην αφαιρείτε το προστατευτικό σταξίματος νερού (①) και μην απλώνετε γράσο σιλικόνης επάνω του.

Εάν το προστατευτικό σταξίματος νερού είναι χαλαρό ή μαγκωμένο ανάμεσα στα περιβλήματα, υπάρχει πιθανότητα να εισρεύσει νερό εντός της μονάδας. Εάν το προστατευτικό σταξίματος νερού βγει από τη θέση του, επανατοποθετήστε το προσεκτικά αποφεύγοντας τη συστροφή του.

Διάρκεια ζωής δακτυλίου κυκλικής διατομής και προστατευτικού σταξίματος νερού

Η διάρκεια ζωής του δακτυλίου κυκλικής διατομής διαφέρει ανάλογα με τη συχνότητα χρήσης και τις συνθήκες αποθήκευσης της μονάδας. Γενικά, είναι περίπου ένας χρόνος. Αντικαταστήστε το προστατευτικό σταξίματος νερού με ένα καινούριο εάν εντοπίσετε χαρακιές ή ρωγμές. Μετά την αντικατάσταση, βεβαιωθείτε ότι δεν σημειώνεται εισροή νερού.

Συντήρηση

- Μετά τη χρήση της μονάδας εντός ή κοντά στη θάλασσα, κρατήστε τη μονάδα δεμένη με την αγκράφα και πλύνετέ τα μαζί σχολαστικά με γλυκό νερό για να αφαιρέσετε το αλάτι και την άμμο και, στη συνέχεια, σκουπίστε τα με ένα μαλακό και στεγνό πανί. Συνιστάται να διατηρείτε τη μονάδα δεμένη με την αγκράφα και βυθισμένη σε γλυκό νερό για περίπου 30 λεπτά. Εάν η μονάδα παραμείνει με το αλάτι, τα μεταλλικά μέρη της μπορεί να φθαρούν ή να σκουριάσουν, με αποτέλεσμα την εισροή νερού.
- Σκουπίστε το εσωτερικό της μονάδας με ένα μαλακό και στεγνό πανί. Μην πλένετε το εσωτερικό με νερό.

Πρέπει να εκτελείτε τις παραπάνω διαδικασίες συντήρησης κάθε φορά που χρησιμοποιείτε τη μονάδα. Μην χρησιμοποιείτε διαλύτες, όπως αλκοόλη, βενζίνη ή διαλυτικό χρώματος, για τον καθαρισμό καθώς αυτό μπορεί να προκαλέσει φθορά στο φινίρισμα της επιφάνειας της μονάδας.

Κατά την αποθήκευση της μονάδας

- Προσαρτήστε το διαχωριστικό που παρέχεται με τη μονάδα για να αποτρέψετε τη φθορά του δακτυλίου κυκλικής διατομής. (D)
- Αποφύγετε τη συσσώρευση σκόνης στον δακτύλιο κυκλικής διατομής.
- Απλώστε μια μικρή στρώση γράσου σιλικόνης στον δακτύλιο κυκλικής διατομής, εισαγάγετέ τον στην αυλάκωση και, στη συνέχεια, αποθηκεύστε τη μονάδα σε έναν δροσερό και καλά αεριζόμενο χώρο. Μην δέσετε την αγκράφα.
- Αποφύγετε την αποθήκευση της μονάδας σε χώρους με πολύ χαμηλές θερμοκρασίες, πολύ υψηλές θερμοκρασίες ή υγρασία, ή μαζί με ναφθαλίνη ή καμφορά, καθώς οι συνθήκες αυτές θα προκαλέσουν φθορές στη μονάδα.

Προετοιμασία

Σύνδεση του πίσω προσαρτήματος στη μονάδα (E-a, b)

- Η μονάδα αυτή παρέχεται με δύο (2) τύπους πίσω προσαρτημάτων. Χρησιμοποιήστε αυτό που ταιριάζει με τη φωτογραφική μηχανή σας. Η χρήση λανθασμένου προσαρτήματος μπορεί να προκαλέσει βλάβες στη φωτογραφική μηχανή σας ή να επιτρέψει την είσοδο νερού στη μονάδα.
- Μην ασκείτε υπερβολική πίεση κατά τη σύνδεση του πίσω προσαρτήματος.
- Διατηρείτε άθικτο το σχήμα των προσαρτημάτων που αφαιρείτε, κατά την αποθήκευσή τους.

Προετοιμασία του δακτυλίου κυκλικής διατομής και του προστατευτικού σταξίματος νερού

1 **Αφαιρέστε τον δακτύλιο κυκλικής διατομής που είναι προσαρτημένος σε αυτή τη μονάδα.**
2 **Απλώστε μια στρώση γράσου σιλικόνης στον δακτύλιο κυκλικής διατομής.**
3 **Προσαρτήστε τον δακτύλιο κυκλικής διατομής στη μονάδα.**
4 **Ελέγξτε το προστατευτικό σταξίματος νερού για παρουσία άμμου ή ρύπων.**

Τοποθέτηση της φωτογραφικής μηχανής στη μονάδα

- Τοποθετήστε τη φωτογραφική μηχανή στη μονάδα σε ένα μέρος με χαμηλή υγρασία, όπως ένας ξηρός εσωτερικός χώρος. Το άνοιγμα ή κλείσιμο της μονάδας σε μέρος με υψηλή θερμοκρασία και υγρασία μπορεί να προκαλέσει θάμπωμα στο εσωτερικό της μονάδας.
- Η μονάδα αυτή παρέχεται με δύο (2) τύπους προσαρμογέων δακτυλίου φακού. Χρησιμοποιήστε αυτόν που ταιριάζει με τη φωτογραφική μηχανή σας. Η χρήση λανθασμένου προσαρμογέα δακτυλίου φακού μπορεί να προκαλέσει βλάβες στη φωτογραφική μηχανή σας ή να επιτρέψει την είσοδο νερού στη μονάδα.
- Συμβουλευτείτε επίσης τις οδηγίες χρήσης που παρέχονται με τη φωτογραφική μηχανή σας.

Προετοιμασία της φωτογραφικής μηχανής (F)

1 **Αφαιρέστε το λουράκι από τη φωτογραφική μηχανή.**
2 **Τοποθετήστε την μπαταρία και την κάρτα μνήμης.**
Βεβαιωθείτε πως χρησιμοποιείτε μια πλήρως φορτισμένη μπαταρία.
Βεβαιωθείτε ότι η κάρτα μνήμης έχει αρκετό χώρο για την αποθήκευση φωτογραφιών.
3 **Προσαρτήστε τον προσαρμογέα δακτυλίου φακού που ταιριάζει με τη φωτογραφική μηχανή σας.**
DSC-RX100/RX100M2: Προσαρμογέας δακτυλίου φακού A (για DSC-RX100/M2, γκρι)
Άλλα μοντέλα: Προσαρμογέας δακτυλίου φακού B (for DSC-RX100M3/M4/M5, μαύρος)
4 **Πατήστε το κουμπί ON/OFF (λειτουργίας) για να ενεργοποιήσετε τη φωτογραφική μηχανή.**
5 **Επιλέξτε λειτουργία λήψης.**
6 **Χρησιμοποιήστε το MENU για να ρυθμίσετε το στοιχείο [AF Illuminator] σε [Off].**
Ο Φωτισμός AF δεν μπορεί να χρησιμοποιηθεί με αυτή τη μονάδα.
7 **Ελέγξτε τον φακό και την οθόνη LCD για ρύπους.**
8 **Αφήστε να εμφανιστεί το φλας.**
Ανάλογα με τη λειτουργία φλας, το φλας της φωτογραφικής μηχανής ανάβει πάντα.
9 **Πατήστε το κουμπί ON/OFF (λειτουργίας) για να απενεργοποιήσετε τη φωτογραφική μηχανή.**
Εάν η φωτογραφική μηχανή παραμείνει ενεργοποιημένη, η τοποθέτηση της μηχανής στη μονάδα μπορεί να προκαλέσει φθορά στον φακό της.

Τοποθέτηση της φωτογραφικής μηχανής στη μονάδα (G)

Εάν κάποια από τις παρακάτω λαβές προσάρτησης (δεν παρέχονται) είναι συνδεδεμένη στη φωτογραφική μηχανή σας, αφαιρέστε το μπροστινό προσάρτημα από τη μονάδα πριν από την εγκατάσταση. (A-b)
- AG-R1
- AG-R2

1 **Τοποθετήστε τη φωτογραφική μηχανή στη μονάδα.**
2 **Κλείστε το πίσω περίβλημα και ασφαλίστε την αγκράφα.**
Σημείωση
Κλείνοντας το πίσω περίβλημα, φροντίστε να κρατήσετε μακριά όλα τα αντικείμενα, όπως το λουράκι χεριού, το κορδόνι ή τα μαλλιά σας. Εάν κάποιο από αυτά πιαστεί έστω και λίγο ανάμεσα στο μπροστινό και το πίσω περίβλημα της μονάδας, υπάρχει κίνδυνος εισροής νερού εντός της μονάδας.
3 **Χειριστείτε τα κουμπιά και τους επιλογείς της μονάδας αρκετές φορές για να βεβαιωθείτε ότι η φωτογραφική μηχανή στο εσωτερικό της μονάδας λειτουργεί σωστά.**

Προσάρτηση του διαχύτη ή του προσαρμογέα εξωτερικού φλας (H)

Δεν μπορείτε να προσαρτήσετε τον διαχύτη και τον προσαρμογέα εξωτερικού φλας ταυτόχρονα.

- **Προσάρτηση του διαχύτη (H-a)**
- **Προσάρτηση του προσαρμογέα εξωτερικού φλας (H-b)**
- **Αφαίρεση του διαχύτη ή του προσαρμογέα εξωτερικού φλας (H-c)**

Σχετικά με το σπείρωμα φίλτρου

- Το σπείρωμα φίλτρου καθιστά εφικτή την προσάρτηση ενός αξεσουάρ με διάμετρο 67 mm.
- Ανάλογα με το αξεσουάρ, οι εικόνες μπορεί να εμφανίζονται σχετικά σκοτεινές ή παραμορφωμένες όταν η λήψη τους γίνεται με το αξεσουάρ που έχει προσαρτηθεί στη μονάδα.
- Ορισμένοι φακοί, όπως οι φακοί μετατροπής και macro, δεν είναι διαθέσιμοι για χρήση με τα DSC-RX100 και DSC-RX100M2.

Χρήση της μονάδας

Πριν χρησιμοποιήσετε τη φωτογραφική μηχανή σας με τη μονάδα κάτω από το νερό, αρχικά βυθίστε τα σε βάθος περίπου 1 m και βεβαιωθείτε ότι η φωτογραφική μηχανή λειτουργεί κανονικά και δεν σημειώνεται εισροή νερού εντός της μονάδας και, στη συνέχεια, συνεχίστε την κατάδυσή σας. Για λεπτομέρειες σχετικά με τις λειτουργίες της φωτογραφικής μηχανής, ανατρέξτε στις οδηγίες χρήσης που παρέχονται με τη μηχανή.

Εγγραφή (I)

1 **Πατήστε το κουμπί ON/OFF (λειτουργίας) (①) για να ενεργοποιήσετε τη φωτογραφική μηχανή.**
2 **Πιέστε το κουμπί διαφράγματος (②) για να καταγράψετε εικόνες.**
- Χρησιμοποιήστε το κουμπί ζουμ (③) για μεγέθυνση/σμίκρυνση.
- Χρησιμοποιήστε τον επιλογέα περιστροφής δακτυλίου φακού (④) για μεγέθυνση/σμίκρυνση ή προσαρμογή της εστίασης.

Χρήση/ρύθμιση των λειτουργιών

Δεν μπορείτε να χειριστείτε τον τροχό ελέγχου της φωτογραφικής μηχανής όταν χρησιμοποιείτε τη μονάδα, αλλά μπορείτε να αλλάξετε τις ρυθμίσεις μέσω του μενού της μηχανής.

Ανάλογα με τη φωτογραφική μηχανή, ορισμένες λειτουργίες μπορεί να μην είναι διαθέσιμες με αυτή τη μονάδα.

Επιλογή λειτουργίας

Επιλέξτε λειτουργία λήψης χρησιμοποιώντας τον επιλογέα λειτουργίας της μονάδας. Όταν εγγράφετε βίντεο, δεν μπορείτε να εγγράψετε απευθείας τον ήχο.

Σημειώσεις σχετικά με την εγγραφή

- Εάν δεν πραγματοποιήσετε λήψη εικόνων για ένα συγκεκριμένο χρονικό διάστημα, η φωτογραφική μηχανή απενεργοποιείται αυτόματα για να μην εξαντληθεί η μπαταρία. Για να χρησιμοποιήσετε ξανά τη φωτογραφική μηχανή, ενεργοποιήστε την.
- Όταν χρησιμοποιείτε το φλας της φωτογραφικής μηχανής εντός της μονάδας, το ενεργό εύρος του φλας είναι μειωμένο και οι εικόνες είναι συνήθως πιο σκοτεινές, επομένως η απόσταση λήψης μπορεί να χρειαστεί να μειωθεί σημαντικά σε ορισμένες συνθήκες (απόλυτο σκοτάδι κτλ.). Σε αυτές τις συνθήκες, συνιστάται να χρησιμοποιείτε εξωτερικό υποβρύχιο φωτισμό μαζί με το φλας.
- Εάν χρησιμοποιήσετε το φλας κάτω από το νερό, μπορεί να σημειωθεί αντανάκλαση του φωτός του φλας από τα σωματίδια στο νερό, με αποτέλεσμα την εμφάνιση φωτεινών κύκλων στις εικόνες.
- Το φαινόμενο της ανακλώμενης λάμψης μπορεί να εμφανιστεί ανάλογα με τις συνθήκες λήψης. Εάν συμβεί αυτό, αλλάξτε τις συνθήκες.
- Τα χρώματα των υποβρύχιων φωτογραφιών αλλάζουν ανάλογα με το βάθος, τον καιρό και τις συνθήκες στο νερό.
  Προσαρμόστε αναλόγως την ισορροπία λευκού.

Αναπαραγωγή

Μπορείτε να χρησιμοποιήσετε τα κουμπιά λειτουργιών της μονάδας για να δείτε τις αποθηκευμένες εικόνες και τα βίντεο στην οθόνη LCD της φωτογραφικής μηχανής σας. Όσο η φωτογραφική μηχανή παραμένει εντός της μονάδας, ωστόσο, δεν θα έχετε τη δυνατότητα να ακούσετε τον ήχο από τα βίντεο.

Αφαίρεση της φωτογραφικής μηχανής

Πριν ανοίξετε τη μονάδα, ξεπλύνετέ τη με νερό βρύσης ή γλυκό νερό και, στη συνέχεια, σκουπίστε την με ένα μαλακό πανί. Κατά το άνοιγμα, προσέξτε ώστε η φωτογραφική μηχανή να μην έρθει σε επαφή με το νερό από το σώμα, τα μαλλιά ή το μαγιό σας.

1 **Πατήστε το κουμπί ON/OFF (λειτουργίας) για να απενεργοποιήσετε τη φωτογραφική μηχανή.**
Εάν η φωτογραφική μηχανή παραμείνει ενεργοποιημένη, η αφαίρεση της μηχανής από τη μονάδα μπορεί να προκαλέσει φθορά στον φακό της.
2 **Ανοίξτε τη μονάδα.**
3 **Αφαιρέστε τη φωτογραφική μηχανή από τη μονάδα.**
Η φωτογραφική μηχανή υπερθερμαίνεται εάν χρησιμοποιηθεί για μεγάλο χρονικό διάστημα. Αφήστε για λίγο τη φωτογραφική μηχανή στη μονάδα ώστε να επανέλθει σε κανονικές θερμοκρασίες, πριν την αφαιρέσετε από τη μονάδα. Προσέξτε να μην σας πέσει η φωτογραφική μηχανή καθώς την αφαιρείτε.

Αντιμετώπιση προβλημάτων

Πριν στείλετε τη μονάδα για επισκευή, ελέγξτε τα παρακάτω για να δείτε αν μπορείτε να λύσετε το πρόβλημα που έχει παρουσιαστεί. Εάν αυτά δεν βοηθήσουν, επικοινωνήστε με το Κέντρο εξυπηρέτησης πελατών της Sony.

Υπάρχουν σταγόνες νερού στο εσωτερικό της μονάδας.
- Υπάρχουν χαρακιές ή ρωγμές στον δακτύλιο κυκλικής διατομής.
  → Αντικαταστήστε τον δακτύλιο κυκλικής διατομής με έναν καινούριο.
- Ο δακτύλιος κυκλικής διατομής δεν είναι τοποθετημένος σωστά.
  → Ελέγξτε τη μέθοδο προσάρτησης του δακτυλίου κυκλικής διατομής.

Η λειτουργία εγγραφής δεν λειτουργεί.
- Η φωτογραφική μηχανή υπερθερμαίνεται.
  → Αφήστε τη φωτογραφική μηχανή για λίγο σε ένα δροσερό μέρος ώστε να επανέλθει σε φυσιολογική θερμοκρασία.
- Έχετε συνδέσει λανθασμένο προσάρτημα.
  → Συνδέστε το σωστό προσάρτημα ανάλογα με τη φωτογραφική μηχανή σας.

Δεν αλλάζει η λειτουργία.
- Υπάρχουν ρύποι ή σκόνη στο προσάρτημα.
  → Αφαιρέστε τους ρύπους ή τη σκόνη από το προσάρτημα με ένα βρεγμένο πανί.

Τα κουμπιά λειτουργιών της μονάδας είναι βαριά στο πάτημα, ελαφρώς κολλημένα ή επανέρχονται αργά.
- Κάθε κουμπί περιέχει έναν δακτύλιο κυκλικής διατομής στο εσωτερικό του.
  → Όταν επιχειρείτε να χρησιμοποιήσετε τη μονάδα μετά από μεγάλο χρονικό διάστημα, ο δακτύλιος κυκλικής διατομής μπορεί να προκαλέσει αυτά τα προβλήματα, χωρίς όμως αυτά να συνιστούν δυσλειτουργία.

Ο σχεδιασμός και οι προδιαγραφές μπορούν να μεταβληθούν χωρίς ειδοποίηση.

Polski

Uwaga dla klientów w Europie

Uwaga dla klientów w krajach stosujących dyrektywy UE

Producent: Sony Corporation, 1-7-1 Konan Minato-ku Tokio, 108-0075 Japonia
Wprowadzenie produktu na terenie RP: Sony Europe Ltd., The Heights, Brooklands, Weybridge, Surrey KT13 0XW, Wielka Brytania
Informacje o zgodności produktu z wymaganiami UE: Sony Belgium, bijkantoor van Sony Europe Limited, Da Vincilaan 7-D1, 1935 Zaventem, Belgia

Główna funkcja

Niniejsza obudowa podwodna (nazywana dalej „tym urządzeniem") jest przeznaczona do następujących modeli aparatów:
DSC-RX100, DSC-RX100M2, DSC-RX100M3, DSC-RX100M4, DSC-RX100M5
Odporność na zanurzenie: do głębokości 40 m

Środki ostrożności

- Korzystając z urządzenia podczas nurkowania należy zawsze obserwować panujące wokół warunki. Nieuwaga może doprowadzić do wypadku podczas nurkowania.
- W przypadku przecieku wody należy uważać na panujące wokół warunki i wypłynąć z zachowaniem zasad bezpieczeństwa dla nurkowania.
- Nie narażać przedniej szybki na silne wstrząsy, ponieważ mogą one spowodować jej pęknięcie.
- Chronić Obudowę podwodną przed silnymi uderzeniami.
  Silne uderzenie może spowodować wyskoczenie celownika aparatu, co spowoduje wyświetlenie pustego ekranu wyświetlacza. (J)
- Nie rzucać urządzenia do wody.
- Nie należy używać urządzenia w następujących sytuacjach:
  – w bardzo gorących lub wilgotnych miejscach
  – w wodzie cieplejszej niż 40°C
  – w temperaturach niższych niż 0°C
  W takich sytuacjach może wystąpić skraplanie wilgoci lub przeciek wody, co doprowadzi do uszkodzenia aparatu.
- Nie zostawiać urządzenia przez dłuższy czas na bezpośrednim słońcu w bardzo gorących lub wilgotnych miejscach. Jeśli konieczne jest zostawienie urządzenia na bezpośrednim słońcu, należy przykryć je ręcznikiem lub zasłonić w inny sposób.
- Kiedy aparat się przegrzeje, może się automatycznie wyłączyć lub nagrywanie może nie działać prawidłowo. Aby ponownie użyć aparatu, należy położyć go w chłodnym miejscu i poczekać, aż ostygnie.
- Użyć załączonego elementu dystansowego, aby urządzenie pozostało otwarte w przypadku zabierania go do samolotu. Jeśli zostanie zamknięte, zmiany w ciśnieniu w samolocie mogą spowodować, że trudno będzie je otworzyć.
- Zaleca się stosowanie obiektywów/akcesoriów marki Sony, ponieważ dostosowane są one do parametrów opisywanego aparatu.
  Korzystanie z produktów innych producentów grozi obniżeniem wydajności aparatu, jego awarią lub wypadkiem.

Jeśli na urządzenie dostanie się olejek do opalania, należy go dokładnie zmyć letnią wodą. Jeśli olejek do opalania nie zostanie wytarty z urządzenia, może on doprowadzić do odbarwienia lub uszkodzenia powierzchni (na przykład pęknięcia).

Przeciekanie wody

W przypadku przecieku wody należy natychmiast przerwać korzystanie z urządzenia pod wodą.
- Jeśli aparat się zamoczy, należy bezzwłocznie oddać do najbliższej placówki sprzedaży firmy Sony. Koszty naprawy ponosi klient.
- W mało prawdopodobnym przypadku usterki urządzenia, która spowodowałaby przeciek wody, firma Sony nie ponosi odpowiedzialności za uszkodzenie sprzętu znajdującego się w urządzeniu (aparat, akumulator itp.), zarejestrowane treści ani wydatki związane z fotografowaniem.

Załączone elementy (A)

1 Obudowa podwodna (1)
2 Tylna nakładka A (do DSC-RX100) (1)
3 Tylna nakładka B (do DSC-RX100M2/M3/M4/M5) (1)
4 Adapter obiektywu A (do DSC- RX100/M2, szary) (1)
5 Adapter obiektywu B (do DSC-RX100M3/M4/M5, czarny) (1)
6 Przednia nakładka (1) (załączona do urządzenia)
7 Dyfuzor (1) (z załączoną smyczą)
8 Adapter zewnętrznej lampy błyskowej (1) (z załączoną smyczą)
9 Pasek na rękę (1) (A-a)
10 Przednia przykrywka obiektywu (1)
11 Zestaw drukowanej dokumentacji
12 Smar silikonowy (1)

Oznaczenie części (B)

1 Dźwignia migawki
2 Dźwignia zoomu
3 Przednia szybka
4 Przednia osłona
5 Pokrętło obracania pierścienia obiektywu
6 Gniazdo statywu
7 Stopka akcesoriów
8 Przycisk ON/OFF (zasilanie)
9 Tylna osłona
10 Pokrętło trybu
11 Sprzączka
12 Dźwignia blokady sprzączki
13 Zaczep na pasek na rękę
14 Przyciski obsługowe
15 Przycisk MOVIE (film)
16 Gumowy łącznik na pokrętło trybu
17 O-ring
18 Uszczelka kroploszczelna
19 Element dystansowy (podczas korzystania z urządzenia należy koniecznie zdjąć element dystansowy. Zakładać element dystansowy podczas przechowywania urządzenia.)
20 Gwint filtra

O-ring i uszczelka kroploszczelna (C)

Konserwacja O-ringu jest bardzo istotna. Nieprzestrzeganie zaleceń dotyczących konserwacji O-ringu może spowodować przeciekanie wody i tonięcie urządzenia.

O-ring

O-ring zapewnia wodoszczelność urządzenia.

Zakładanie O-ringu

Nie zakładać O-ringu w miejscu o dużej ilości pyłu lub piasku.

1 **Zdjąć O-ring założony na urządzeniu. (①)**
Aby zdjąć O-ring, należy go lekko nacisnąć i przesunąć w kierunku strzałki, jak na rysunku. Dzięki temu O-ring zostanie poluzowany i będzie można go łatwo zdjąć. Uważać, aby nie porysować O-ringu paznokciami.

2 **Sprawdzić O-ring.**
- Dokładnie sprawdzić, czy na O-ringu nie ma zabrudzeń, piasku, włosów, kurzu, soli, nici itp. W przypadku dostrzeżenia zanieczyszczeń, przetrzeć go miękką ściereczką.

▲Zabrudzenia ▲Piasek ▲Włosy

- Delikatnie przejechać palcem po O-ringu, aby sprawdzić, czy nie ma niewidocznych zanieczyszczeń.
- Uważać, aby po przetarciu nie pozostawić na O-ringu włókien materiału.
- Sprawdzić, czy na O-ringu nie ma pęknięć, zarysowań, piasku itp. Jeśli tak jest, wymienić O-ring na nowy.

▲Pęknięcia ▲Odkształcenie ▲Zarysowania

3 **Sprawdzić rowek O-ringu na tylnej osłonie.**
Ostrożnie usunąć ziarenka piasku lub sól zalegającą w rowku.
4 **W takim sam sposób sprawdzić powierzchnię kontaktową O-ringu na przedniej osłonie.**
5 **Nałożyć smar silikonowy załączony do O-ringu.**
- Nanieść palcami cienką i równomierną warstwę na całej powierzchni O-ringu, używając małej kropli smaru silikonowego, jak na rysunku.
- Należy się upewnić, że na powierzchni O-ringu zawsze znajduje się warstwa smaru silikonowego. Smar silikonowy chroni O-ring i zapobiega jego zużyciu.

Smar silikonowy
Należy stosować wyłącznie załączony smar silikonowy. Inne rodzaje smaru spowodują uszkodzenie O-ringu i przeciekanie wody.
Po zakończeniu smarowania należy umyć ręce wodą z mydłem.
Pierwsza pomoc
Kontakt z oczyma Natychmiast przepłukać dużą ilością wody. Jeśli dojdzie do podrażnienia, które będzie się dłużej utrzymywać, skontaktować się z lekarzem.
Kontakt ze skórą Przemyć skórę wodą z mydłem. Jeśli dojdzie do podrażnienia, które będzie się dłużej utrzymywać, skontaktować się z lekarzem.
Spożycie Przepłukać usta. Natychmiast udać się do lekarza.

6 **Umieścić O-ring (①) w rowku urządzenia.**
Umieścić O-ring równomiernie w rowku, zwracając uwagę na następujące punkty:
– Upewnić się, że O-ring jest czysty.
– Upewnić się, że O-ring nie jest przekręcony i nie wystaje.
– Nie używać nadmiernej siły podczas zakładania O-ringu.

Końcowa kontrola

Ponownie sprawdzić, czy O-ring nie jest zabrudzony, zarysowany ani wykręcony itp.

Poluzowany lub przyskrzyniony O-ring, a także piasek lub zanieczyszczenia O-ringu mogą powodować nieszczelność pod wodą.
Należy koniecznie sprawdzić O-ring przed użyciem urządzenia.

Jak sprawdzać szczelność

Przed zamontowaniem aparatu zamknąć obudowę i zanurzyć ją w wodzie, aby upewnić się, że woda nie przecieka do środka.

Uszczelka kroploszczelna (C-a)

Nie zdejmować uszczelki kroploszczelnej (①) ani nie nakładać na nią smaru silikonowego.

Jeśli uszczelka będzie obluzowana lub przyskrzyniona między osłonami, do urządzenia może przeciekać woda. Jeśli uszczelka kroploszczelna zacznie schodzić, należy ponownie ją zamocować, uważając, by się nie poskręcała.

Okres eksploatacji O-ringu i uszczelki kroploszczelnej

Okres eksploatacji O-ringu zależy od częstotliwości użytkowania urządzenia oraz warunków przechowywania. Z reguły wynosi około jednego roku. Uszczelkę kroploszczelną należy wymieniać na nową w przypadku znalezienia zarysowań lub pęknięć. Po wymianie sprawdzić, czy do środka nie przecieka woda.

Konserwacja

- Po korzystaniu z urządzenia w morzu lub przy plaży należy pozostawić je przypięte za sprzączkę i umyć razem ze sprzączką w wodzie, aby usunąć sól i piasek, a następnie wytrzeć je suchą, miękką szmatką. Zalecamy, aby urządzenie pozostało przypięte sprzączką i zanurzone w wodzie na około 30 minut. Jeśli sól nie zostanie usunięta z urządzenia, metalowe elementy mogą zostać uszkodzone lub mogą zardzewieć, co doprowadzi do przeciekania wody.
- Wewnętrzną część urządzenia należy wytrzeć suchą, miękką szmatką. Nie myć części wewnętrznej wodą.

Powyższe czynności konserwacyjne należy wykonywać po każdym użyciu urządzenia. Nie używać do czyszczenia urządzenia żadnych rozpuszczalników takich jak alkohol, benzyna czy rozcieńczalnik, ponieważ mogą one spowodować uszkodzenie wierzchniej warstwy urządzenia.

Przechowywanie urządzenia

- Zamocować elementy dystansowy załączony do urządzenia, aby zapobiegać zużyciu O-ringu. (D)
- Nie dopuszczać do gromadzenia się kurzu na O-ringu.
- Delikatnie posmarować O-ring smarem silikonowym i umieścić go w rowku, a następnie odłożyć urządzenie w chłodnym miejscu o dobrej wentylacji. Nie mocować sprzączki.
- W miarę możliwości nie należy przechowywać urządzenia w zimnych, bardzo gorących lub wilgotnych miejscach ani razem z naftalenem lub kamforą, ponieważ w takich warunkach może dojść do uszkodzenia urządzenia.

Przygotowanie

Mocowanie tylnej nakładki na urządzeniu (E-a, b)

- Do urządzenia dołączone są dwa (2) rodzaje tylnych nakładek. Należy użyć tylnej nakładki pasującej do danego aparatu. Użycie niewłaściwej nakładki może spowodować uszkodzenie aparatu lub przeciekanie wody do środka urządzenia.
- Podczas podłączania tylnej nakładki nie należy używać zbyt dużej siły.
- Nie należy zmieniać kształtu zdjętych nakładek podczas przechowywania.

Przygotowanie O-ringu i kroploszczelnego uszczelnienia

1 **Zdjąć O-ring założony na urządzeniu.**
2 **Posmarować O-ring smarem silikonowym.**
3 **Zamocować O-ring na urządzeniu.**
4 **Sprawdzić, czy na kroploszczelnej uszczelce nie ma piasku ani innych zabrudzeń.**

Montaż aparatu w urządzeniu

- Aparat należy montować w urządzeniu w miejscu o niskiej wilgotności, na przykład w suchym miejscu w budynku. Otwieranie lub zamykanie urządzenia w gorącym lub wilgotnym miejscu może spowodować zaparowanie wewnątrz urządzenia.
- Do urządzenia dołączone są dwa (2) rodzaje adapterów na obiektyw. Należy użyć adaptera na obiektyw pasującego do danego aparatu. Użycie niewłaściwego adaptera na obiektyw może spowodować uszkodzenie aparatu lub przeciekanie wody do wnętrza urządzenia.
- Należy zapoznać się z instrukcją obsługi dołączoną do aparatu.

Przygotowanie aparatu (F)

1 **Odpiąć pasek od aparatu.**
2 **Włożyć akumulator i kartę pamięci.**
Należy pamiętać, by akumulator był maksymalnie naładowany.
Upewnić się, że na karcie pamięci jest wystarczająco dużo miejsca, by robić zdjęcia.
3 **Podłączyć adapter na obiektyw pasujący do danego aparatu.**
DSC-RX100/RX100M2: Adapter obiektywu A (do DSC- RX100/M2, szary)
Pozostałe modele: Adapter obiektywu B (do DSC-RX100M3/M4/M5, czarny)
4 **Nacisnąć przycisk ON/OFF (zasilanie), aby włączyć aparat.**
5 **Wybrać tryb fotografowania.**
6 **Za pomocą MENU ustawić [Wspomaganie AF] na [WYŁ.].**
Wspomaganie AF nie może być używane z tym urządzeniem.
7 **Sprawdzić, czy na obiektywie i ekranie LCD nie ma żadnych zabrudzeń.**
8 **Wysunąć lampę.**
W zależności od trybu lampy błyskowej, lampa aparatu zawsze się włącza.
9 **Nacisnąć przycisk ON/OFF (zasilanie), aby wyłączyć aparat.**
Montaż aparatu w urządzeniu, kiedy aparat jest włączony, może spowodować uszkodzenie obiektywu aparatu.

Montaż aparatu w urządzeniu (G)

Jeśli do aparatu podłączony jest jeden z poniższych uchwytów (nie są załączone do aparatu), przed montażem należy zdjąć przednią nakładkę z urządzenia. (A-b)
- AG-R1
- AG-R2

1 **Zamontować aparat w urządzeniu.**
2 **Zamknąć tylną osłonę i zabezpieczyć sprzączką.**
Uwaga
Uważać, aby podczas zamykania tylnej osłony nie przyskrzynić paska, przewodu lub pasma włosów. Ich przyskrzynienie między przednią a tylną osłoną mogłoby spowodować przeciekanie wody do urządzenia.
3 **Kilkakrotnie użyć przycisków i pokręteł na urządzeniu, aby upewnić się, że umieszczony w nim aparat prawidłowo działa.**

Podłączanie dyfuzora lub adaptera zewnętrznej lampy błyskowej (H)

Nie można podłączyć dyfuzora i adaptera zewnętrznej lampy błyskowej jednocześnie.

- **Podłączanie dyfuzora (H-a)**
- **Podłączanie adaptera zewnętrznej lampy błyskowej (H-b)**
- **Odłączanie dyfuzora lub adaptera zewnętrznej lampy błyskowej (H-c)**

O gwincie filtra

- Gwint filtra umożliwia podłączenie akcesoriów o średnicy 67 mm.
- W zależności od rodzaju akcesoriów podczas wykonywania zdjęć z podłączonym akcesorium obraz może wydawać się częściowo zaciemniony lub zniekształcony.
- Niektóre obiektywy, takie jak obiektyw konwersyjne i obiektywy makro, nie są dostępne dla modeli DSC-RX100 i DSC-RX100M2.

(patrz na odwrocie)

Polski

(ciąg dalszy ze strony pierwszej)

Korzystanie z urządzenia

Przed fotografowaniem za pomocą aparatu umieszczonego w tym urządzeniu należy umieścić je na głębokości około 1 m, by sprawdzić, czy aparat działa prawidłowo i do środka urządzenia nie przecieka woda. Dopiero po takim teście można rozpocząć nurkowanie. Szczegółowe informacje o funkcjach aparatu można znaleźć w instrukcji obsługi dołączonej do aparatu.

Nagrywanie (I)

1. **Nacisnąć przycisk ON/OFF (Zasilanie) (①), aby włączyć zasilanie.**
2. **Nacisnąć dźwignię migawki (②), aby rejestrować obrazy.**

- Za pomocą dźwigni zoomu (③) można przybliżać/oddalać obraz.
- Za pomocą pokrętła obracania pierścienia obiektywu (④) można przybliżać/oddalać obraz lub regulować ostrość.

Używanie/ustawianie funkcji

Nie można używać pokrętła sterującego aparatu, gdy znajduje się on w urządzeniu, ale można zmienić ustawienia za pomocą menu aparatu.

W zależności od aparatu niektóre funkcje mogą być niedostępne z tym urządzeniem.

Wybór trybu pracy

Tryb fotografowania można wybrać za pomocą pokrętła trybu na urządzeniu. Podczas nagrywania filmów nie można jednocześnie prawidłowo nagrywać dźwięku.

Uwagi dotyczące nagrywania

- Jeśli zdjęcia nie będą wykonywane przez pewien czas, aparat automatycznie się wyłączy, aby nie dopuścić do rozładowania akumulatora. Aby ponownie użyć aparatu, należy włączyć zasilanie.
- Podczas korzystania z lampy błyskowej aparatu umieszczonego w urządzeniu faktyczny zasięg lampy może być mniejszy, a obrazy mogą być ciemniejsze, dlatego odległość fotografowania może być znacznie mniejsza w niektórych warunkach fotografowania (w całkowitej ciemności itp.). W takich wypadkach zalecamy użycie dodatkowo do lampy błyskowej zewnętrznej lampy podwodnej.
- Przy korzystaniu z lampy błyskowej pod wodą, światło lampy może zostać odbite przez cząsteczki wody i pojawić się na obrazie jako koła światła.
- W zależności od warunków fotografowania może wystąpić zjawisko olśnienia odbiciowego. W takim przypadku należy zmienić warunki użytkowania.
- Kolory zdjęć wykonanych pod wodą różnią się w zależności od głębokości, pogody i jakości wody.
  Należy odpowiednio wyregulować Balans bieli.

Odtwarzanie

Przyciski na urządzeniu mogą służyć do przeglądania zapisanych zdjęć i filmów na ekranie LCD aparatu. Kiedy aparat jest umieszczony w urządzeniu nie słychać jednak dźwięku nagranych filmów.

Wyjmowanie aparatu

Przed otworzeniem urządzenia przepłukać je wodą, a następnie wytrzeć do sucha miękką ściereczką. Uważać, aby podczas otwierania urządzenia na aparat nie dostała się woda z ciała użytkownika, włosy lub krople wody z kombinezonu.

1. **Nacisnąć przycisk ON/OFF (Zasilanie), aby wyłączyć aparat.**
   Wyjmowanie aparatu z urządzenia, kiedy aparat jest włączony, może spowodować uszkodzenie obiektywu aparatu.
2. **Otworzyć urządzenie.**
3. **Wyjąć aparat z urządzenia.**
   Jeśli aparat był używany przez długi czas, może się nagrzać. Przed wyjęciem aparatu z urządzenia należy poczekać, aż aparat ostygnie. Uważać, aby nie upuścić aparatu podczas wyjmowania go z urządzenia.

Rozwiązywanie problemów

Przed wysłaniem urządzenia do naprawy należy sprawdzić, czy poniższe wskazówki nie rozwiążą problemu. Jeśli poniższe wskazówki nie okażą się pomocne, należy skontaktować się z Centrum Obsługi Klienta firmy Sony.

Wewnątrz urządzenia widać krople wody.

- Na O-ringu są zarysowania lub pęknięcia.
  → Wymienić O-ring na nowy.
- O-ring nie jest prawidłowo ustawiony.
  → Sprawdzić, jak zamocowano O-ring.

Funkcja nagrywania nie działa.

- Aparat się nagrzewa.
  → Pozostawić aparat na chwilę w chłodnym miejscu, aby ostygł.
- Podłączona jest niewłaściwa nakładka.
  → Podłączyć do aparatu właściwą nakładkę.

Tryb nie jest włączony.

- Na nakładce znajduje się kurz lub inne zabrudzenia.
  → Usunąć zabrudzenia lub kurz z nakładki za pomocą wilgotnej ściereczki.

Przyciski obsługowe na urządzeniu wywierają opór przy naciskaniu, lekko się zacinają lub długo wracają do pierwotnego położenia.

- Każdy przycisk ma w środku O-ring.
  → Jeśli urządzenie będzie używane po dłuższej przerwie, O-ring może powodować opisane niedogodności, co nie oznacza usterki.

Projekt i specyfikacje mogą ulec zmianie bez powiadomienia.

Slovensky

Informácie pre európskych spotrebiteľov

Poznámka pre zákazníkov v krajinách podliehajúcich smerniciam EÚ

Výrobca: Sony Corporation, 1-7-1 Konan Minato-ku, Tokyo, 108-0075 Japonsko
Zhoda podľa legislatívy EÚ: Sony Belgium, bijkantoor van Sony Europe Limited, Da Vincilaan 7-D1, 1935 Zaventem, Belgicko

Hlavná funkcia

Toto puzdro na potápanie (ďalej uvádzané ako „táto jednotka") je navrhnuté pre nasledujúce modely fotoaparátov:
DSC-RX100, DSC-RX100M2, DSC-RX100M3, DSC-RX100M4, DSC-RX100M5
Odolnosť voči tlaku vody: do 40 mm pod vodou

Bezpečnostné opatrenia

- Pri používaní tejto jednotky počas potápania dávajte pozor na situáciu v okolí. Nedostatočná pozornosť počas potápania môže spôsobiť úraz.
- Ak dôjde k vnikaniu vody, dávajte pozor na situáciu a povrch v okolí a dodržiavajte pravidlá bezpečnosti pre potápanie.
- Predné sklo nevystavujte silným nárazom, pretože môže prasknúť.
- Puzdro na potápanie chráňte pred silnými fyzickými nárazmi.
  Silný fyzický náraz môže spôsobiť vyskočenie hľadáčika fotoaparátu s dôsledkom prázdneho monitora. (J)
- Túto jednotku nehádžte do vody.
- Vyhnite sa používaniu tejto jednotky v nasledujúcich situáciách:
  – na veľmi teplom a vlhkom mieste;
  – vo vode, ktorej teplota je viac než 40 °C;
  – pri teplotách nižších než 0 °C.
  V týchto situáciách môže dôjsť ku kondenzácii vlhkosti alebo vnikaniu vody a poškodeniu fotoaparátu.
- Túto jednotku nenechávajte dlhodobo vystavenú účinkom priameho slnečného žiarenia ani na veľmi teplom a vlhkom mieste. Ak sa nedokážete vyhnúť ponechaniu tejto jednotky na priamom slnku, zakryte túto jednotku uterákom alebo inou ochranou.
- Ak sa fotoaparát prehreje, môže sa automaticky vypnúť alebo môže dôjsť k poruche funkcie záznamu. Ak budete chcieť fotoaparát znova použiť, nechajte ho chvíľu na chladnom mieste vychladnúť.
- Ak budete túto jednotku brať na palubu lietadla a chcete ju ponechať otvorenú, použite na to dodávanú rozperu. Ak je tesne uzavretá, zmeny tlaku v kabíne môžu zapríčiniť, sa bude dať ťažko otvoriť.
- Odporúča sa, aby ste používali objektívy/príslušenstvo Sony, ktoré vyhovujú vlastnostiam tohto fotoaparátu.
  Používanie produktov od iných výrobcov môže spôsobiť to, že fotoaparát nebude pracovať podľa svojich technických parametrov, alebo to môže viesť k nehodám a poruchám fotoaparátu.

Ak sa na jednotke nachádza olej na opaľovanie, dôkladne ho umyte vlažnou vodou. Ak jednotku ponecháte s olejom na opaľovanie na jej tele, povrch tejto jednotky môže zmeniť farbu alebo sa môže poškodiť (napríklad praskliny na povrchu).

Vniknutie vody

Ak dôjde k vniknutiu vody, okamžite prestaňte túto jednotku vystavovať účinkom vody.

- Ak fotoaparát zmokne, okamžite ho zaneste k najbližšiemu predajcovi výrobkov Sony. Náklady na opravu musí znášať zákazník.
- Ak v málo pravdepodobnom prípade dôjde k poškodeniu tejto jednotky vniknutím vody, spoločnosť Sony neposkytuje záruku na poškodenie zariadenia v jednotke (fotoaparát, batéria atď.) a zaznamenaný obsah, ani za náklady súvisiace s fotografovaním.

Dodané položky (A)

1. Puzdro na potápanie (1)
2. Zadné príslušenstvo A (pre DSC-RX100) (1)
3. Zadné príslušenstvo B (pre DSC-RX100M2/M3/M4/M5) (1)
4. Adaptér krúžku objektívu A (pre DSC-RX100/M2, sivý) (1)
5. Adaptér krúžku objektívu B (pre DSC-RX100M3/M4/M5, čierny) (1)
6. Predné príslušenstvo (1) (namontované na tejto jednotke)
7. Difúzor (1) (s pripojeným remienkom)
8. Adaptér externého blesku (1) (s pripojeným remienkom)
9. Remienok na zápästie (1) (A-a)
10. Predný kryt na objektív (1)
11. Súprava vytlačenej dokumentácie
12. Silikónové mazivo (1)

Označenie súčastí (B)

1. Páčka uzávierky
2. Páčka na priblíženie/oddialenie
3. Predné sklo
4. Predný kryt
5. Otočný ovládač krúžku objektívu
6. Objímka na pripojenie statívu
7. Sánky pre príslušenstvo
8. Tlačidlo ON/OFF (Napájanie)
9. Zadný kryt
10. Otočný volič režimu
11. Spona
12. Páčka za zaistenie západky spony
13. Háčik na pripevnenie remienka na zápästie
14. Prevádzkové tlačidlá
15. Tlačidlo MOVIE (film)
16. Guma spojky otočného voliča režimu
17. Tesniaci krúžok
18. Tesnenie proti kvapkaniu
19. Rozpera (Pri používaní tejto jednotky túto rozperu odstráňte. Počas uskladnenia ju namontujte.)
20. Závit na filter

Tesniaci krúžok a tesnenie proti kvapkaniu (C)

Údržba tesniaceho krúžku je veľmi dôležitá. Opomenutie vykonávať údržbu tesniaceho krúžku podľa pokynov môže viesť k vnikaniu vody a spôsobiť potopenie jednotky.

Tesniaci krúžok

Na zachovanie vodotesnosti tejto jednotky sa používa tesniaci krúžok.

Montáž tesniaceho krúžku

Tesniaci krúžok nemontujte na mieste, kde sa vyskytuje prach alebo piesok.

1. **Demontujte tesniaci krúžok namontovaný na tejto jednotke. (①)**
   Tesniaci krúžok demontujte slabým stlačením a posunutím v smere šípky podľa obrázka. Takto tesniaci krúžok ochabne a bude sa dať jednoducho demontovať. Dávajte pozor, aby ste nechtom tesniaci krúžok nepoškriabali.
2. **Tesniaci krúžok skontrolujte.**
   - Dôkladne skontrolujte, že na tesniacom krúžku sa nenachádza žiadna špina, piesok, vlasy, prach, soľ, vlákna a pod. Ak niečo nájdete, utrite to mäkkou tkaninou.

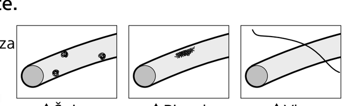

   - Zľahka končekom svojho prsta prejdite po tesniacom krúžku a skontrolujte, či sa na ňom nenachádza neviditeľné znečistenie.
   - Dávajte pozor, aby ste po utieraní na tesniacom krúžku nezanechali žiadne textilné vlákna.
   - Tesniaci krúžok skontrolujte, či sa na ňom nenachádzajú praskliny, zošikmenie, poškodenie, jemné zárezy, škrabance, prilnutý piesok a pod. Ak čokoľvek z uvedeného nájdete, tesniaci krúžok vymeňte.

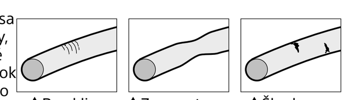

3. **Skontrolujte drážku pre tesniaci krúžok na zadnom kryte.**
   Opatrne odstráňte všetky zrnká piesku alebo stvrdnutej soli, ktoré sa zachytili v drážke.
4. **Rovnakým spôsobom skontrolujte kontaktný povrch tesniaceho krúžku na prednom kryte.**
5. **Naneste silikónové mazivo dodávané s tesniacim krúžkom.**
   - Podľa obrázka končekmi prstov v tenkej vrstve rovnomerne natrite celý povrch tesniaceho krúžku malou kvapkou silikónového maziva.
   - Na povrchu tesniaceho krúžku musí vždy byť tenká vrstva silikónového maziva. Silikónové mazivo chráni tesniaci krúžok a zabraňuje opotrebovaniu.

Silikónové mazivo
Používajte len dodané silikónové mazivo. Iné druhy mazív tesniaci krúžok poškodia a spôsobia vnikanie vody.
Po dokončení nanášania silikónového maziva si ruky umyte mydlom a vodou.
Opatrenia prvej pomoci
Po zasiahnutí očí Okamžite vypláchnite veľkým množstvom vody. Ak dôjde k dráždeniu a dráždenie pretrváva, vyhľadajte lekársku pomoc.
Pri kontakte s pokožkou Pokožku umyte mydlom a vodou. Ak dôjde k podráždeniu a podráždenie pretrváva, vyhľadajte lekársku pomoc.
Po požití Vypláchnite ústa. Okamžite vyhľadajte lekársku pomoc.

6. **Tesniaci krúžok (①) namontujte do drážky tejto jednotky.**
   Tesniaci krúžok namontujte rovnomerne do drážky a dávajte pozor na nasledujúce body:
   – skontrolujte špiny na tesniacom krúžku;
   – skontrolujte, že tesniaci krúžok nie je stočený a nevyčnieva;
   – tesniaci krúžok silno neťahajte.

Posledná kontrola

Skontrolujte, či sa na tesniacom krúžku nenachádza žiadna špina, škrabance alebo stočenie a pod.

Uvoľnený alebo vtlačený tesniaci krúžok alebo piesok či špina na tesniacom krúžku môžu pod vodou spôsobiť vnikanie vody.
Pred použitím tesniaci krúžok skontrolujte.

Spôsob kontroly vnikania vody

Pred nainštalovaním fotoaparátu zavrite túto jednotku, ponorte ju do vody a skontrolujte, že do nej nevniká voda.

Tesnenie proti kvapkaniu (C-a)

Tesnenie proti kvapkaniu (①) nedemontujte ani naň neaplikujte silikónové mazivo.

Ak je tesnenie uvoľnené alebo stlačené medzi krytmi, voda môže vnikať do tejto jednotky. Ak sa tesnenie proti kvapkaniu uvoľní, tesnenie opatrne vložte späť a neotáčajte ho.

Prevádzková životnosť tesniaceho krúžku a tesnenia proti kvapkaniu

Prevádzková životnosť tesniaceho krúžku závisí od frekvencie používania tejto jednotky a podmienok skladovania. Vo všeobecnosti je to jeden rok. Tesnenie proti kvapkaniu vymeňte za nové, ak na ňom nájdete škrabance alebo praskliny. Po výmene skontrolujte, že do tejto jednotky nevniká voda.

Údržba

- Po používaní tejto jednotky v alebo pri mori ponechajte túto jednotku upevnenú sponou a spolu ich umyte pitnou vodou, aby ste odstránili soľ a piesok; potom ich utrite mäkkou suchou tkaninou. Odporúčame ponechať túto jednotku upevnenú sponou a ponorenú na 30 minút v pitnej vode. Ak na tejto jednotke zostane soľ, kovové diely sa môžu poškodiť alebo zhrdzavieť, čo spôsobí vnikanie vody.
- Vnútro tejto jednotky utrite mäkkou suchou tkaninou. Vnútro neumývajte vodou.

Po každom použití jednotky vykonajte hore uvedený postup údržby. Na čistenie nepoužívajte žiadny typ rozpúšťadla, ako je alkohol, benzín alebo riedidlo na farby, pretože môže dôjsť k poškodeniu povrchovej úpravy tejto jednotky.

Pri skladovaní tejto jednotky

- Namontujte rozperu dodávanú s touto jednotkou, aby ste zabránili opotrebovaniu tesniaceho krúžku. (D)
- Zabráňte hromadeniu prachu na tesniacom krúžku.
- emne namažte tesniaci krúžok silikónovým mazivom a vložte ho do drážky na osadenie; jednotku potom uskladnite na chladnom a dobre vetranom mieste. Sponu nezapínajte.
- Zabráňte skladovaniu tejto jednotky na chladnom, veľmi teplom alebo vlhkom mieste alebo spolu s naftalínom či gáfrom, pretože takéto podmienky môžu túto jednotku poškodiť.

Príprava

Namontovanie zadného príslušenstva na túto jednotku (E-a,b)

- Táto jednotka je dodávaná s dvoma (2) typmi zadného príslušenstva. Použite zadné príslušenstvo vhodné pre váš fotoaparát. Použitie nesprávneho príslušenstva môže poškodiť fotoaparát a umožniť vnikanie vody do tejto jednotky.
- Pri montáži zadného príslušenstva nevyvíjajte zvýšený tlak.
- Pri skladovaní zachovajte pôvodný tvar demontovaného príslušenstva.

Príprava tesniaceho krúžku a tesnenia proti kvapkaniu

1. **Demontujte tesniaci krúžok namontovaný na tejto jednotke.**
2. **Tesniaci krúžok namažte silikónovým mazivom.**
3. **Tesniaci krúžok namontujte na túto jednotku.**
4. **Skontrolujte, či sa na tesnení proti kvapkaniu nenachádza piesok alebo špina.**

Inštalácia fotoaparátu do tejto jednotky

- Fotoaparát do tejto jednotky inštalujte na mieste s nízkou vlhkosťou, napríklad v suchej miestnosti vnútri. Otvorenie alebo uzavretie tejto jednotky na teplom a vlhkom mieste môže spôsobiť zahmlenie vnútri tejto jednotky.
- Táto jednotka je dodávaná s dvoma (2) typmi adaptérov krúžku objektívu. Použite adaptér krúžku objektívu vhodný pre váš fotoaparát. Použitie nesprávneho adaptéra krúžku objektívu môže poškodiť fotoaparát a umožniť vnikanie vody do tejto jednotky.
- Taktiež si pozrite návod na obsluhu svojho fotoaparátu.

Príprava fotoaparátu (F)

1. **Z fotoaparátu demontujte remienok.**
2. **Vložte batériu a pamäťovú kartu.**
   Použite úplne nabitú batériu.
   Overte, že na pamäťovej karte je dostatočný priestor na nahratie snímok.
3. **Namontujte adaptér krúžku objektívu vhodný pre váš fotoaparát.**
   DSC-RX100/RX100M2: adaptér krúžku objektívu A (pre DSC-RX100/M2, sivý)
   Ostatné modely: adaptér krúžku objektívu B (pre DSC-RX100M3/M4/M5, čierny)
4. **Stlačením tlačidla ON/OFF (Napájanie) zapnite fotoaparát.**
5. **Zvoľte režim snímania.**
6. **Použite MENU a položku [AF Illuminator] nastavte na možnosť [Off].**
   V spojení s touto jednotkou nemožno iluminátor AF používať.
7. **Skontrolujte, či objektív a LCD obrazovka nie sú znečistené.**
8. **Nechajte otvoriť blesk.**
   V závislosti od režimu blesku sa blesk fotoaparátu vždy zapne.
9. **Stlačením tlačidla ON/OFF (Napájanie) vypnite fotoaparát.**
   Ak je fotoaparát zapnutý, jeho inštalácia do jednotky v tomto stave môže spôsobiť poškodenie objektívu fotoaparátu.

Inštalácia fotoaparátu do tejto jednotky (G)

Ak je k vášmu fotoaparátu pripojená ktorákoľvek z nasledujúcich doplnkových úchytiek (nedodávajú sa), pred inštaláciou demontujte z tejto jednotky predné príslušenstvo. (A-b)
- AG-R1
- AG-R2

1. **Nainštalujte fotoaparát do tejto jednotky.**
2. **Zavrite zadný kryt a zaistite sponu.**
   Poznámka
   Počas zatvárania zadného krytu zabráňte zachyteniu čohokoľvek, napr. remienka na zápästie, remienka alebo vlasov. Ak sa čokoľvek zachytí medzi predný a zadný kryt tejto jednotky, do tejto jednotky môže vnikať voda.
3. **Niekoľkokrát použite tlačidlá a otočné ovládače na tejto jednotke a skontrolujte, že fotoaparát vnútri správne funguje.**

Namontovanie difúzora alebo adaptéra externého blesku (H)

Difúzor a adaptér externého blesku nemožno nainštalovať súbežne.

- **Namontovanie difúzora (H-a)**
- **Namontovanie adaptéra externého blesku (H-b)**
- **Demontáž difúzora alebo adaptéra externého blesku (H-c)**

Informácie o závite na filter

- Závit na filter umožňuje namontovať príslušenstvo s priemerom 67 mm.
- V závislosti od príslušenstva môžu zábery pri snímaní s príslušenstvom namontovaným na túto jednotku vyzerať trocha tmavšie alebo skreslene.
- Niektoré objektívy, napríklad konverzné a makro objektívy nie sú na používanie s modelom DSC-RX100 a DSC-RX100M2 dostupné.

Používanie tejto jednotky

Pred snímaním fotoaparátom v tejto jednotke pod vodou ich najprv zoberte do hĺbky asi 1 m a skontrolujte, že fotoaparát správne funguje a že do tejto jednotky nevniká žiadna voda; potom pokračujte v ponáraní. Podrobnosti o funkciách fotoaparátu nájdete v návode na obsluhu fotoaparátu.

Záznam (I)

1. **Stlačením tlačidla ON/OFF (Napájanie) (①) zapnite napájanie.**
2. **Na záznam snímok stlačte páčku uzávierky (②).**

- Na priblíženie/oddialenie použite páčku na priblíženie/oddialenie (③).
- Na priblíženie/oddialenie alebo na nastavenie zaostrenia použite otočný ovládač krúžku objektívu (④).

Používanie/nastavenie funkcií

Koliesko na ovládanie fotoaparátu nemôžete používať, ak používate túto jednotku, no nastavenia môžete zmeniť v ponuke fotoaparátu.

V závislosti od fotoaparátu nemusia byť pre túto jednotku dostupné všetky funkcie.

Voľba režimu

Režim snímania zvoľte otočným voličom režimu na tejto jednotke. Pri nahrávaní filmov nemožno zvuk správne nahrávať.

Poznámky o nahrávaní

- Ak určitý čas nenahráte žiadne snímky, fotoaparát sa automaticky vypne, aby sa zabránilo vybitiu batérie. Ak budete chcieť fotoaparát znova použiť, znova ho zapnite.
- Pri používaní blesku fotoaparátu vnútri tejto jednotky je účinný dosah blesku znížený a snímky budú celkovo tmavšie, preto vzdialenosť snímania môže byť v niektorých podmienkach snímania (veľká tma a pod.) značne znížená. V takýchto podmienkach odporúčame použiť externé svetlo na potápanie aj blesk.
- Ak budete používať blesk pod vodou, svetlo blesku môže byť odrážané časticami vo vode, ktoré sa na snímke zobrazia ako svetelné kruhy.
- V závislosti od podmienok snímania môže dochádzať k odrazu svetla. Ak k tomu dôjde, zmeňte podmienky.
- Farby nasnímané pod vodou sa menia v závislosti od hĺbky, počasia a poveternostných podmienok.
  Prosím, nastavenie vyváženia bielej White Balance patrične upravte.

Prehrávanie

Prevádzkové tlačidlá na tejto jednotke môžete používať na prezeranie uložených snímok a filmov na LCD obrazovke fotoaparátu. Ale kým je fotoaparát vnútri tejto jednotky, zvuk nebudete počuť.

Vybratie fotoaparátu

Pred otvorením túto jednotku opláchnite vodou z vodovodu alebo pitnou vodou a vodu potom utrite mäkkou tkaninou. Pri otváraní dávajte pozor, aby voda z vášho tela, vlasov alebo manžiet mokrého odevu nekvapkala na fotoaparát.

1. **Stlačením tlačidla ON/OFF (Napájanie) vypnite fotoaparát.**
   Ak je fotoaparát zapnutý, jeho vybratie z jednotky v tomto stave môže spôsobiť poškodenie objektívu fotoaparátu.
2. **Otvorte túto jednotku.**
3. **Vyberte fotoaparát z tejto jednotky.**
   Ak ste fotoaparát používali dlhodobo, zohreje sa. Fotoaparát chvíľu v tejto jednotke ponechajte, aby ochladol; až potom fotoaparát vyberte z tejto jednotky. Pri vyberaní dávajte pozor, aby fotoaparát nespadol.

Riešenie problémov

Pred odoslaním tejto jednotky do opravy skontrolujte nasledovné položky, či pomocou nich nedokážete problém vyriešiť. Ak vám pri riešení problému nepomôžu, obráťte sa na servisné a informačné stredisko pre zákazníkov Sony.

Vnútri jednotky sa nachádzajú kvapky vody.

- Na tesniacom krúžku sú škrabance alebo praskliny.
  → Tesniaci krúžok vymeňte za nový.
- Tesniaci krúžok nie je správne nasadený.
  → Skontrolujte spôsob namontovania tesniaceho krúžku.

Funkcia záznamu nefunguje.

- Fotoaparát sa zohrieva.
  → Nechajte fotoaparát chvíľu na chladnom mieste vychladnúť.
- Je namontované nesprávne príslušenstvo.
  → Správne namontujte správne príslušenstvo pre svoj fotoaparát.

Nedošlo k prepnutiu režimu.

- Na príslušenstve je špina alebo prach.
  → Navlhčenou tkaninou odstráňte z príslušenstva všetku špinu alebo prach.

Prevádzkové tlačidlá tejto jednotky sa ťažko stláčajú, mierne viaznu alebo pomaly vyskakujú naspäť.

- Každé tlačidlo má vnútri tesniaci krúžok.
  → Ak začnete túto jednotku používať po dlhom časovom intervale, tesniaci krúžok môže túto situáciu spôsobiť, no nepredstavuje to poruchu.

Dizajn a špecifikácie podliehajú zmenám bez oznámenia.

Magyar

Az európai vásárlók figyelmébe

Megjegyzés az EU-s irányelveket követő országokban élő vásárlóink számára

Gyarto: Sony Corporation, 1-7-1
Konan Minato-ku Tokio, 108-0075 Japan
Europai unios termekbiztonsag: Sony Belgium, bijkantoor van Sony Europe Limited, Da Vincilaan 7-D1, 1935 Zaventem, Belgium

Fő jellemző

A víz alatti tok (a továbbiakban: „egység") a következő fényképezőgép-modellekhez készült:
DSC-RX100, DSC-RX100M2, DSC-RX100M3, DSC-RX100M4, DSC-RX100M5
Víznyomással szembeni ellenállás: 40-m-es víz alatti mélységig

Óvintézkedések

- Amikor az egységet merülés során használja, figyeljen a környezetre. Merülés közben a figyelmetlenség balesethez vezethet.
- Ha vízszivárgás jelentkezik, figyeljen a környezetre és a felszínre, betartva a merüléssel kapcsolatos biztonsági szabályokat.
- Ne tegye ki az elülső üveget erős ütés hatásának, mert megrepedhet.
- Óvja a Víz alatti tokot az erős ütésektől.
  Az erős ütés következtében a kamera keresője felpattanhat, és a monitor üres marad. (J)
- Ne dobja az egységet vízbe.
- Kerülje az egység használatát a következő körülmények között:
  – nagyon meleg vagy nedves helyen;
  – 40 °C-nál melegebb vízben;
  – 0 °C alatti hőmérsékleten.
  A fenti körülmények között páralecsapódás vagy vízszivárgás következhet be, és ez károsíthatja a fényképezőgépet.
- Ne hagyja az egységet közvetlen napfénynek kitett, nagyon forró és párás helyen hosszú ideig. Ha kénytelen az egységet közvetlen napfénynek kitett helyen hagyni, akkor törölközővel takarja le, vagy alkalmazzon más védelmet.
- Amikor a fényképezőgép túlmelegszik, automatikusan kikapcsol, vagy a felvétel nem megfelelően kezd működni. A használat folytatásához hagyja a fényképezőgépet egy ideig hűvös helyen, hogy lehűljön.
- Használja a mellékelt távtartót az egység nyitott helyzetben tartásához olyankor, amikor repülőgép fedélzetére viszi. Ha szorosan bezárja, akkor a kabinnyomás változásai miatt kinyitása nehézségekbe ütközhet.
- Ajánlott az adott fényképezőgép jellemzőihez illő Sony objektívek/ kiegészítők használata.
  Más gyártók termékeinek használata esetén a fényképezőgépnek esetleg nem minden funkciója fog működni, vagy baleset és üzemzavarok léphetnek fel.

Ha napolaj kerül az egységre, langyos vízzel alaposan mossa le. Ha az egység testén napolaj marad, az egység felszíne elszíneződhet vagy károsodhat (például megrepedhet).

Vízszivárgás

Ha víz szivárog az egységbe, azonnal gondoskodjon róla, hogy ne érje több víz az egységet.

- Ha a fényképezőgépet víz éri, azonnal vigye a legközelebbi Sony márkakereskedőhöz. A javítási költség az ügyfelet terheli.
- Abban a valószínűtlen esetben, ha a jelen egység működési hibája a vízszivárgás miatti kárt okoz, a Sony nem vállal garanciát sem az egységben található berendezésekre (fényképezőgép, akkumulátor stb.), sem a rögzített tartalomra, sem a fényképezéssel kapcsolatosan felmerült költségekre.

Mellékelt elemek (A)

1. Víz alatti tok (1)
2. Hátsó szerelvény, A (DSC-RX100-hoz) (1)
3. Hátsó szerelvény, B (DSC-RX100M2/M3/M4/M5-hez) (1)
4. Objektívgyűrű-adapter, A (DSC-RX100/M2-höz, szürke) (1)
5. Lencsegyűrű-adapter, B (DSC-RX100M3/M4/M5-hez, fekete) (1)
6. Elülső szerelvény (1) (az egységhez rögzítve)
7. Diffúzor (1) (hozzá rögzített tartózsinórral)
8. Külső vakuadapter (1) (hozzá rögzített tartózsinórral)
9. Képzpánt (1) (A-a)
10. Elülső lencsetakaró (1)
11. Nyomtatott dokumentáció
12. Szilikonzsír (1)

A részek azonosítása (B)

1. Zár karja
2. Zoom karja
3. Elülső üveg
4. Elülső ház
5. Objektívgyűrű forgótárcsája
6. Állványaljzat
7. Tartozéksaru
8. ON/OFF (Bekapcsoló) gomb
9. Hátsó ház
10. Üzemmódválasztó tárcsa
11. Csat
12. Csat rögzítőelemének karja
13. Hurok a képzpánthoz
14. Működtetőgombok
15. MOVIE (film) gomb
16. Üzemmódválasztó tárcsa illesztógumija
17. O-gyűrű
18. Cseppálló tömítés
19. Távtartó (Az egység használatához mindenképp távolítsa el a távtartót. Tároláshoz rögzítse a távtartót.)
20. Szűrő menete

O-gyűrű és cseppálló tömítés (C)

Az O-gyűrű karbantartása nagyon fontos. Az O-gyűrű előírásszerű karbantartásának elmulasztása vízszivárgáshoz vezethet, melynek nyomán az egység elsüllyedhet.

O-gyűrű

Az egység vízállóságát O-gyűrű biztosítja.

Az O-gyűrű beszerelése

Az O-gyűrű beszerelését nem szabad poros, homokos helyen végezni.

1. **Távolítsa el az egységhez rögzített O-gyűrűt. (①)**
   Az eltávolításhoz nyomja enyhén össze az O-gyűrűt, és csúsztassa a nyíl irányába, az ábrán látható módon. Ekkor az O-gyűrű kellően deformálódik ahhoz, hogy könnyen el lehessen távolítani. Ügyeljen arra, hogy ne karcolja meg körömmel az O-gyűrűt.
2. **Vizsgálja meg az O-gyűrűt.**
   - Körültekintően ellenőrizze, hogy nincs szennyeződés, homok, haj, por, só, anyagfoszlány stb. az O-gyűrűn. Ha mégis volna, puha törlőkendővel törölje le.

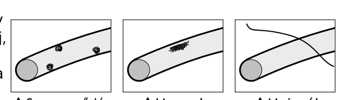

   - Finoman húzza végig az ujját az O-gyűrűn, és ellenőrizze, hogy van-e rajta láthatatlan szennyeződés.
   - Ügyeljen arra, hogy ne maradjon a törlőruhából származó szösz az O-gyűrűn a letörlés után.
   - Ellenőrizze, hogy van-e repedés, rendellenesség, deformáció, hajszálrepedés, karcolás, beágyazódott homokszem stb. az O-gyűrűn. Ha ilyet talál, cserélje ki az O-gyűrűt.

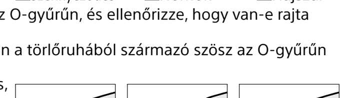

3. **Vizsgálja meg az O-gyűrű hornyát a hátsó házon.**
   Óvatosan távolítsa el a horonyba ékelődött homok- és megkeményedett sószemeket.
4. **Ugyanígy vizsgálja meg az O-gyűrű érintkezőfelületét az első házon.**
5. **Kenje meg az O-gyűrűt a hozzá mellékelt szilikonzsírral.**
   - Ujjbeggyel egyenletes, vékony rétegben kenjen szét egy kis csepp szilikonzsírt az O-gyűrű teljes felületén az ábrán látható módon.
   - Ügyeljen arra, hogy mindig legyen vékony szilikonzsír-bevonat az O-gyűrű felületén. A szilikonzsír védi az O-gyűrűt, és segít megelőzni a kopást.

Szilikonzsír
Kizárólag a mellékelt szilikonzsírt használja. Másféle zsírok károsítják az O-gyűrűt, és vízszivárgást eredményeznek.
Amikor végzett a szilikonzsír felvitelével, mosson kezet szappannal és vízzel.
Elsősegélynyújtás
Szembe jutás Bő vízzel azonnal ki kell öblíteni. Ha irritáció jelentkezik, és nem múlik el, orvosi ellátást kell kérni.
Bőrre jutás A bőrt szappanos vízzel le kell mosni. Ha irritáció jelentkezik, és nem múlik el, orvosi ellátást kell kérni.
Lenyelés A szájat ki kell öblíteni. Azonnal orvosi ellátást kell kérni.

6. **Illessze az O-gyűrűt (①) az egység hornyába.**
   Egyenletesen illessze az O-gyűrűt a horonyba, a következőkre ügyelve:
   – Ellenőrizze, hogy van-e szennyeződés az O-gyűrűn.
   – Ellenőrizze, hogy az O-gyűrű nem csavarodott-e meg, illetve nem áll-e ki.
   – Ne húzza meg erősen az O-gyűrűt.

Végső ellenőrzés

Ismét ellenőrizze, hogy van-e szennyeződés, karcolás, csavarodás stb. az O-gyűrűn.

A lazán vagy szendvicsszerűen befogott O-gyűrű, illetve az O-gyűrűn lévő homok vagy szennyeződés szivárgást okozhat a víz alatt.
Használat előtt mindenképpen ellenőrizze az O-gyűrűt.

A vízszivárgás ellenőrzése

A fényképezőgép beszerelése előtt zárja le az egységet, merítse vízbe, és győződjön meg róla, hogy nem szivárog be víz.

Cseppálló tömítés (C-a)

Ne távolítsa el a cseppálló tömítést (①), és ne kenje be szilikonzsírral.

Ha a tömítés meglazul, vagy a házrészek közé csípődik, víz szivároghat az egységbe. Ha a cseppálló tömítés leján, óvatosan illessze vissza a tömítést úgy, hogy ne csavarodjon meg.

Az O-gyűrű és cseppálló tömítés üzemi élettartama

Az O-gyűrű élettartama az egység használatának gyakoriságától és a tárolási körülményektől függ. Általában körülbelül egy év. Cserélje ki a cseppálló tömítést, ha karcolást vagy repedést talál rajta. A csere után ellenőrizze, hogy nem szivárog-e be víz.

Karbantartás

- Az egység tengerben vagy tenger közelében történő használatát követően rögzítse az egységet a csattal, és édes vízzel mossa le, hogy eltávolítsa a sót és a homokot, majd puha, száraz törlőruhával törölje le. A csattal rögzített egységet ajánlott 30 percig édesvízbe meríteve hagyni. Ha az egységen só marad, a fémrészek károsodhatnak vagy elrozsdásodhatnak, ami vízszivárgást eredményez.
- Puha, száraz törlőkendővel törölje át az egység belsejét. Ne mossa át az egység belsejét vízzel.

Mindenképp hajtsa végre a fenti karbantartási műveleteket az egység minden egyes használata után. Ne használjon semmiféle oldószert, például alkoholt, benzolt vagy festékhígítót a tisztításhoz, mivel ezek károsíthatják az egység felületének bevonatát.

Az egység tárolásakor

- Az O-gyűrű kopásának megelőzése érdekében helyezze be az egységhez mellékelt távtartót. (D)
- Ügyeljen arra, hogy ne gyűljön fel por az O-gyűrűn.
- Vonja be vékonyan szilikonzsírral az O-gyűrűt, és illessze a horonyba. Ezután tárolja az egységet hűvös, jól szellőző helyen. Ne kapcsolja be a csatot.
- Ne tárolja az egységet hideg, nagyon meleg vagy nedves helyen, illetve naftalinnal vagy kámforral együtt, mert ezek hatására a készülék károsodhat.

Előkészületek

A hátsó szerelvény rögzítése az egységhez (E-a, b)

- Az egységhez két (2) típusú hátsó szerelvény van mellékelve. Azt a hátsó szerelvényt használja, amelyik a fényképezőgépre illik. A nem megfelelő szerelvény használata esetén a fényképezőgép megsérülhet, vagy víz szivároghat be az egységbe.
- Ne alkalmazzon túl nagy nyomást a hátsó szerelvény rögzítésekor.
- Tárolás során ügyeljen arra, hogy az eltávolított szerelvények ne deformálódjanak.

Az O-gyűrű és cseppálló tömítés előkészítése

1. **Távolítsa el az egységhez rögzített O-gyűrűt.**
2. **Vonja be szilikonzsírral az O-gyűrűt.**
3. **Rögzítse az egységhez az O-gyűrűt.**
4. **Ellenőrizze, hogy nincs-e homok vagy szennyeződés a cseppálló tömítésen.**

A fényképezőgép beszerelése az egységbe

- Alacsony páratartalmú helyen – például száraz beltéri helyiségben – szerelje be a fényképezőgépet az egységbe. Ha az egységet forró, nedves helyen nyitja ki vagy zárja be, köd képződhet az egység belsejében.
- Az egységhez két (2) típusú objektívgyűrű-adapter van mellékelve. Azt az objektívgyűrű-adaptert használja, amelyik a fényképezőgépre illik. A nem megfelelő objektívgyűrű-adapter használata esetén a fényképezőgép megsérülhet, vagy víz szivároghat be az egységbe.
- Használja a fényképezőgéphez mellékelt használati utasítást is.

A fényképezőgép előkészítése (F)

1. **Távolítsa el a pántot a fényképezőgépről.**
2. **Helyezze be az akkumulátort és a memóriakártyát.**
   Teljesen feltöltött akkumulátort használjon.
   Ügyeljen arra, hogy a memóriakártyán elegendő hely legyen a felvételek rögzítéséhez.
3. **Csatlakoztassa a fényképezőgéphez illő objektívgyűrű-adaptert.**
   DSC-RX100/RX100M2: Objektívgyűrű-adapter, A (DSC-RX100/M2-höz, szürke)
   Más modellek: Lencsegyűrű-adapter, B (DSC-RX100M3/M4/M5-hez, fekete)
4. **A fényképezőgép bekapcsolásához nyomja meg a ON/OFF (Bekapcsoló) gombot.**
5. **Válassza ki a felvételi módot.**
6. **A MENU gomb segítségével állítsa az [AF segédfény] elemet [Ki] értékre.**
   Az AF lámpa nem használható ezzel az egységgel.
7. **Ellenőrizze, hogy nincs-e szennyeződés az objektíven és az LCD képernyőn.**
8. **Hagyja, hogy a vaku felugorjon.**
   A Vaku üzemmódjától függően a fényképezőgép vakuja mindig villágít.
9. **A fényképezőgép kikapcsolásához nyomja meg a ON/OFF (Bekapcsoló) gombot.**
   Amikor a fényképezőgép be van kapcsolva, a fényképezőgép beszerelése az egységbe károsíthatja a fényképezőgép objektívjét.

A fényképezőgép beszerelése az egységbe (G)

Ha az alábbi szerelvénymarkolatok valamelyike (egyik sincs mellékelve) a fényképezőgéphez van rögzítve, akkor távolítsa el az elülső szerelvényt az egységről a beszerelés előtt. (A-b)
- AG-R1
- AG-R2

1. **Szerelje a fényképezőgépet az egységbe.**
2. **Zárja be a hátsó házat, és rögzítse a csatot.**
   Megjegyzés
   A hátsó ház bezárásakor ügyeljen arra, hogy semmi – például a képzpánt, a tartózsinór, hajtincs – ne legyen útban. Ha ezek valamelyike enyhén becsípődik az egység elülső és hátsó háza közé, víz szivároghat be az egységbe.
3. **Az egységen található gombok és tárcsák többszöri működtetése révén ellenőrizze, hogy a bent lévő fényképezőgép megfelelően működik.**

A diffúzor vagy a külső vakuadapter csatlakoztatása (H)

Nem lehet egyszerre diffúzort is és külső vakuadaptert is csatlakoztatni.

- **A diffúzor csatlakoztatása (H-a)**
- **A külső vakuadapter csatlakoztatása (H-b)**
- **A diffúzor vagy a külső vakuadapter eltávolítása (H-c)**

Szűrő menete

- A szűrő menete lehetővé teszi 67 mm-es átmérőjű kiegészítők felszerelését.
- A kiegészítőtől függően lehet, hogy a képek részben sötétek vagy torzak lesznek, ha a kiegészítővel felszerelt egységgel készíti.
- Egyes lencsék, például a konverziós lencse vagy makro lencse nem használható a DSC-RX100 és a DSC-RX100M2 modellel.

Az egység használata

Mielőtt víz alatti felvételeket készítene az egységbe helyezett fényképezőgéppel, először 1 méter mélységben győződjön meg arról, hogy a fényképezőgép megfelelően működik, és nem szivárog víz az egységbe, és csak ezután hajtsa végre a merülést. A fényképezőgép funkcióinak részletes ismertetését lásd a fényképezőgéphez mellékelt használati utasításban.

AFelvétel (I)

1. **A fényképezőgép bekapcsolásához nyomja meg a ON/OFF (Bekapcsoló) gombot (①).**
2. **Felvétel készítéséhez nyomja meg a zár karját (②).**

- Közelítéshez/távolításhoz használja a zoom karját (③).
- Közelítéshez/távolításhoz, illetve a fókusz beállításához használja az objektívgyűrű forgótárcsáját (④).

A funkciók használata/beállítása

Az egység használata során a fényképezőgép vezérlőtárcsája nem működtethető, de a beállítások módosíthatók a fényképezőgép menüjével.

A fényképezőgéptől függően előfordulhat, hogy az egység használata esetén bizonyos funkciók nem állnak rendelkezésre.

Az üzemmód kiválasztása

Az egységen lévő üzemmódválasztó tárcsa segítségével válassza ki a felvételi módot. Mozgóképek felvételekor a hang nem rögzíthető megfelelően.

Megjegyzések a felvétellel kapcsolatban

- Ha bizonyos ideig egyetlen felvételt sem rögzít, a fényképezőgép automatikusan kikapcsol, hogy az akkumulátor ne merüljön le. A fényképezőgép ismételt használatához kapcsolja be újra az áramellátást.
- Amikor a fényképezőgép vakuját használja az egységen belül, az effektív vakuzási tartomány csökken, és a képek általában összességében sötétebbek lesznek, így a felvételi távolság erőteljesen csökkenthet bizonyos felvételi körülmények között (koromsötétség stb.). Ilyen körülmények között ajánlott külső víz alatti fényt használni a vaku mellett.
- Ha víz alatt használja a vakut, akkor a vaku fénye visszaverődhet a vízbeli részecskéken, és fénykörök látszódhatnak a képeken.
- A felvételi körülményektől függően visszaverődött káprázató fény jelentkezhet. Ilyenkor módosítsa a körülményeket.
- A víz alatti fotók színe a mélységtől, időjárástól és a víz állapotától függően változhat.
  A Fehéregyensúly beállítást ennek megfelelően módosítsa.

Visszajátszás

Az egységen található működtetőgombokkal megtekintheti a mentett képeket és mozgóképeket a fényképezőgép LCD képernyőjén. Amikor a fényképezőgép az egység belsejében van, a mozgókép hangja nem hallható.

A fényképezőgép eltávolítása

Az egység kinyitása előtt öblítse le csapvízzel vagy egyéb édesvízzel, majd puha törlőkendővel törölje le a vizet. Az egység kinyitásakor ügyeljen arra, hogy ne csöppenjen víz az Ön testéről, hajáról vagy búvárruhájáról a fényképezőgépre.

1. **fényképezőgép kikapcsolásához nyomja meg a ON/OFF (Bekapcsoló) gombot.**
   Amikor a fényképezőgép be van kapcsolva, a fényképezőgép eltávolítása az egységből károsíthatja a fényképezőgép objektívjét.
2. **Nyissa ki az egységet.**
3. **Távolítsa el a fényképezőgépet az egységből.**
   Hosszú használat nyomán a fényképezőgép felmelegszik. Mielőtt eltávolítaná a fényképezőgépet az egységből, hagyja egy ideig benne, hogy lehűlhessen. Ügyeljen arra, hogy ne ejtse le a fényképezőgépet, amikor eltávolítja az egységből.

Hibaelhárítás

Mielőtt javításra küldené az egységet, ellenőrizze az alábbiakat, hátha segítenek megoldani a problémát. Ha nem segítenek, forduljon a Sony ügyfélszolgálati központjához.

Vízcseppek vannak az egység belsejében.

- Karcolások, repedések vannak az O-gyűrűn.
  → Cserélje ki az O-gyűrűt új O-gyűrűre.
- Az O-gyűrű nincs rendesen beállítva.
  → Ellenőrizze az O-gyűrű rögzítésének módját.

A felvételi funkció nem működik.

- A fényképezőgép felmelegedett.
  → Hagyja a fényképezőgépet hűvös helyen egy ideig, hogy lehűljön.
- Nem megfelelő szerelvény van csatlakoztatva.
  → Előírásszerűen csatlakoztassa a fényképezőgéphez megfelelő szerelvényt.

Az üzemmód nem váltható.

- Szennyeződés vagy por van a szerelvényen.
  → Megnedvesített törlőkendővel távolítsa el a szennyeződést vagy port a szerelvényről.

Az egységen található működtetőgombok nehezen nyomhatók meg, enyhén beragadnak, vagy lassan ugranak vissza.

- Mindegyik gomb belsejében egy O-gyűrű található.
  → Amikor hosszú idő után használja újra az egységet, az O-gyűrű efféle kényelmetlenség forrása lehet, ez azonban nem működési hiba jele.

A kialakítás és a specifikációk értesítés nélkül megváltozhatnak.

Română

Pentru clienţii din Europa

Notă pentru clienţii din ţările care aplică Directivele UE

Producător: Sony Corporation, 1-7-1 Konan Minato-ku Tokyo, 108-0075 Japonia
Pentru conformitatea UE a aparatului: Sony Belgium, bijkantoor van Sony Europe Limited, Da Vincilaan 7-D1, 1935 Zaventem, Belgia

Caracteristică principală

Această carcasă subacvatică (denumită în continuare „această unitate") este destinată următoarelor modele de cameră:
DSC-RX100, DSC-RX100M2, DSC-RX100M3, DSC-RX100M4, DSC-RX100M5
Rezistenţă la presiunea apei: Până la adâncimi de 40 m

Măsuri de precauţie

- Dacă utilizaţi această unitate în timpul scufundărilor, aveţi grijă la împrejurimi. Neatenţia poate duce la accidente în timpul scufundărilor.
- Dacă apar infiltrări de apă, fiţi atenţi la ce se întâmplă în jur şi ieşiţi la suprafaţă, respectând regulile de siguranţă privind scufundările.
- Nu supuneţi geamul frontal unor şocuri puternici, deoarece se poate fisura.
- Protejaţi Carcasă subacvatică de şocuri puternice.
  Un şoc puternic poate face panoul camerei să se deschidă, iar pe monitor nu se va mai afişa nimic. (J)
- Nu aruncaţi această unitate în apă.
- Evitaţi să utilizaţi această unitate în următoarele situaţii:
  – în locuri foarte încinse sau umede.
  – în apă cu temperaturi mai mari de 40 °C.
  – la temperaturi sub 0 °C.
  În aceste situaţii, poate apărea condens sau infiltrări, existând posibilitatea de deteriorare a camerei.
- Nu lăsaţi această unitate în lumina solară directă, în locuri foarte încinse şi umede, pe perioade mai lungi de timp. Dacă nu puteţi evita să lăsaţi această unitate în lumina solară directă, acoperiţi-o cu un prosop sau cu un alt material de protecţie.
- Când camera se supraîncălzeşte, este posibil să se oprească automat sau este posibil ca funcţia de înregistrare să se realizeze defectuos. Pentru a putea utiliza camera, lăsaţi-o să se răcească într-un loc răcoros.
- Folosiţi distanţierul furnizat pentru a ţine această unitate deschisă dacă o luaţi la bordul unui avion. Dacă o ţineţi închisă, va fi greu să o redeschideţi, din cauza modificărilor de presiune din cabină.
- Se recomandă utilizarea obiectivelor/accesoriilor Sony compatibile cu caracteristicile acestei camere.
  Utilizarea de produse de la alţi producători poate preveni funcţionarea camerei la capacitate maximă sau poate provoca accidente şi defecţiuni ale camerei.

Dacă pe această unitate rămân reziduuri de ulei de plajă, îndepărtaţi-le prin spălare cu apă călduţă. Dacă reziduurile de ulei de plajă persistă pe corpul acestei unităţi, suprafaţa sa îşi poate schimba culoarea sau se poate deteriora (prin fisurarea suprafeţei, de exemplu).

Infiltrări de apă

Dacă apar infiltrări de apă, întrerupeţi imediat expunerea acestei unităţi la apă.

- În cazul în care camera se umezeşte, duceţi-o imediat la cea mai apropiată reprezentanţă Sony. Costurile reparaţiei vor fi suportate de către client.
- În puţin probabila situaţie în care defectarea acestei unităţi provoacă daune decurse din infiltrările de apă, Sony nu oferă nicio garanţie pentru daunele echipamentelor conţinute de ea (cameră, acumulatori etc.) şi conţinutul înregistrat, şi nici pentru cheltuielile comportate de procesul de fotografiere.

Articole furnizate (A)

1. Carcasă subacvatică (1)
2. Accesoriu spate A (pentru DSC-RX100) (1)
3. Accesoriu spate B (pentru DSC-RX100M2/M3/M4/M5) (1)
4. Adaptor pentru inelul de obiectiv A (pentru DSC-RX100/M2, gri) (1)
5. Adaptor pentru inelul de obiectiv B (pentru DSC-RX100M3/M4/M5, negru) (1)
6. Accesoriu faţă (1) (ataşat la această unitate)
7. Difuzor (1) (cu cordon ataşat)
8. Adaptor bliţ extern (1) (cu cordon ataşat)
9. Curea mână (1) (A-a)
10. Capac de obiectiv frontal (1)
11. Documentaţie imprimată
12. Unsoare siliconică (1)

Identificarea pieselor (B)

1. Manetă obturator
2. Manetă zoom
3. Geam frontal
4. Carcasă frontală
5. Disc de rotire a inelului obiectivului
6. Locaş pentru trepied
7. Talpă accesorii
8. Buton ON/OFF (Alimentare)
9. Carcasă spate
10. Selector mod
11. Elementul de prindere
12. Manetă de blocare a cataramei
13. Cârlig pentru cureaua de mână
14. Butoane pentru operare
15. Buton MOVIE (film)
16. Cuplaj din cauciuc pentru selectorul de mod
17. Garnitură inelară
18. Garnitură antipicurare
19. Distanţier (scoateţi distanţierul când utilizaţi această unitate. Ataşaţi distanţierul pentru depozitare.)
20. Filet filtru

Garnitură inelară şi garnitură antipicurare (C)

Întreţinerea garniturii inelare este foarte importantă. Neîntreţinerea garniturii inelare conform instrucţiunilor poate provoca infiltrări şi scufundarea acestei unităţi.

Garnitură inelară

Această unitate utilizează o garnitură inelară pentru a-şi menţine rezistenţa la apă.

Montarea garniturii inelare

Evitaţi locurile cu praf sau nisip atunci când montaţi garnitura inelară.

1. **Demontaţi garnitura inelară ataşată acestei unităţi. (①)**
   Pentru a demonta garnitura inelară, apăsaţi-o uşor şi glisaţi-o în direcţia indicată de săgeată în ilustraţie. Astfel, garnitura inelară slăbeşte suficient pentru a permite demontarea uşoară. Aveţi grijă să nu zgâriaţi garnitura inelară cu unghia.
2. **Verificaţi garnitura inelară.**
   - Verificaţi cu atenţie să nu existe impurităţi, nisip, păr, praf, sare, fire etc. pe garnitura inelară. Dacă găsiţi astfel de materii străine, îndepărtaţi-le cu o cârpă moale.

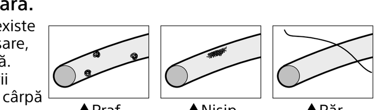

   - Treceţi uşor degetul în jurul garniturii inelare pentru a verifica dacă nu există praf pe care nu l-aţi putut observa la verificarea vizuală.
   - Aveţi grijă să nu lăsaţi fibre din cârpă pe garnitura inelară după ce aţi şters-o.
   - Verificaţi dacă garnitura inelară nu prezintă fisuri, răsuciri, deformări, destrămări, zgârieturi, nisip încastrat etc. Înlocuiţi garnitura inelară dacă observaţi astfel de probleme.

3. **Inspectaţi şanţul garniturii inelare de pe carcasa spate.**
   Îndepărtaţi cu atenţie granulele de nisip sau de sare întărită în şanţ.
4. **Verificaţi suprafaţa de contact a garniturii inelare de pe carcasa faţă în acelaşi mod.**
5. **Aplicaţi unsoarea siliconică furnizată odată cu garnitura inelară.**
   - Acoperiţi întreaga suprafaţă a garniturii inelare cu o picătură de unsoare siliconică, întinsă în strat subţire şi uniform cu vârfurile degetelor, conform ilustraţiei.
   - Asiguraţi-vă că pe suprafaţa garniturii inelare se află întotdeauna un strat subţire de unsoare siliconică. Unsoarea siliconică protejează garnitura inelară şi previne uzura.

Unsoare siliconică
Utilizaţi numai unsoarea siliconică furnizată. Alte tipuri de unsoare vor duce la deteriorarea garniturii inelare şi vor provoca infiltrări.
Când aţi terminat procesul de aplicare a unsorii siliconice, spălaţi-vă pe mâini cu apă şi săpun.
Măsuri de prim ajutor
Contactul cu ochii Clătiţi imediat cu apă din abundenţă. Solicitaţi îngrijiri medicale dacă apar iritaţii persistente.
Contactul cu pielea Spălaţi pielea cu săpun şi apă. Solicitaţi îngrijiri medicale dacă apar iritaţii persistente.
Înghiţirea Clătiţi gura. Solicitaţi imediat îngrijiri medicale.

6. **Montaţi garnitura inelară (①) în şanţul din unitate.**
   Montaţi garnitura inelară uniform în şanţ, ţinând cont de următoarele aspecte:
   – Verificaţi dacă nu există materii străine pe garnitura inelară.
   – Verificaţi dacă garnitura inelară nu este răsucită sau nu iese în afară.
   – Nu trageţi cu forţă de garnitura inelară.

Verificarea finală

Verificaţi din nou garnitura inelară pentru a vedea dacă nu există materii străine, zgârieturi sau răsuciri etc.
Check the O-ring again for any dirt, scratches or twisting, etc.

Dacă garnitura inelară este slăbită sau iese din şanţul de montare sau dacă conţine nisip sau impurităţi, pot apărea infiltrări de apă în timpul folosirii. Verificaţi garnitura inelară înaintea utilizării.

Modul de verificare a infiltrărilor

Înainte de a monta camera închideţi această unitate şi scufundaţi-o în apă pentru a vă asigura că nu există infiltrări de apă.

Garnitura antipicurare (C-a)

Nu scoateţi garnitura antipicurare (①) şi nu aplicaţi unsoare siliconică pe aceasta.

Dacă garnitura antipicurare este slăbită sau prinsă între jumătăţile carcasei, este posibil să apară infiltrări în această unitate. Dacă garnitura antipicurare se desface, montaţi-o la loc cu atenţie, fără a o răsuci.

Durata de viaţă a garniturii inelare şi a garniturii antipicurare

Durata de viaţă a garniturii inelare depinde în funcţie de frecvenţa de utilizare a acestei unităţi şi de condiţiile de depozitare. De regulă, durata este de aproximativ un an. Înlocuiţi garnitura antipicurare cu una nouă dacă observaţi zgârieturi sau fisuri în ceva veche. După înlocuire, verificaţi dacă nu există infiltrări.

Întreţinere

- După ce aţi utilizat această unitate în mare sau în apropierea ei, păstraţi-o prinsă la cataramă şi spălaţi bine unitatea şi catarama în apă proaspătă pentru a îndepărta sarea şi nisipul, apoi ştergeţi-le cu o cârpă uscată şi moale. Se recomandă să păstraţi această unitate prinsă de cataramă şi scufundată în apă proaspătă timp de aproximativ 30 de minute. Dacă această unitate nu este curăţată de reziduurile de sare, părţile metalice se pot deteriora sau rugini, apărând infiltrări de apă.
- Ştergeţi interiorul acestei unităţi cu o cârpă moale şi uscată. Nu spălaţi interiorul cu apă.

Efectuaţi operaţiile de întreţinere de mai sus de fiecare dată când utilizaţi această unitate. Nu utilizaţi niciun tip de solvent precum alcoolul, benzina sau diluanţii pentru curăţare, deoarece puteţi deteriora stratul protector.

La depozitarea acestei unităţi

- Fixaţi distanţierul furnizat odată cu această unitate, pentru a preveni uzura garniturii inelare.(D)
- Nu permiteţi adunarea prafului pe garnitura inelară.
- Ungeţi uşor garnitura inelară cu unsoare siliconică şi introduceţi-o în şanţul de montare, apoi depozitaţi această unitate într-un loc răcoros şi bine aerisit. Nu prindeţi catarama.
- Evitaţi depozitarea acestei unităţi într-un loc rece, umed sau cu temperaturi foarte ridicate, sau alături de naftalină sau camfor, deoarece această unitate poate suferi deteriorări.

Pregătire

Fixarea accesoriului spate la această unitate (E-a, b)

- Această unitate este prevăzută cu două (2) tipuri de accesorii spate. Utilizaţi accesoriul spate potrivit camerei dvs. Dacă utilizaţi un accesoriu incorect, camera poate suferi deteriorări sau pot apărea infiltrări.
- Nu exercitaţi o presiune excesivă când prindeţi accesoriul spate.
- Menţineţi forma intactă a accesoriilor demontate la depozitare.

Pregătirea garniturii inelare şi a garniturii antipicurare

1. **Demontaţi garnitura inelară ataşată acestei unităţi.**
2. **Ungeţi garnitura inelară cu unsoare siliconică.**
3. **Fixaţi garnitura inelară la această unitate.**
4. **Verificaţi garnitura antipicurare pentru a detecta urme de nisip sau impurităţi.**

Montarea camerei în această unitate

- Montaţi camera în această unitate într-un loc cu umiditate scăzută, de ex. un spaţiu interior uscat. Dacă această unitate este deschisă sau închisă într-un loc umed şi cald, este posibil să se formeze condens în interiorul ei.
- Această unitate este prevăzută cu două (2) tipuri de adaptoare pentru inelul de obiectiv. Utilizaţi adaptorul pentru inelul de obiectiv potrivit camerei dvs. Dacă utilizaţi un adaptor pentru inelul de obiectiv incorect, camera poate suferi deteriorări sau pot apărea infiltrări.
- Consultaţi şi instrucţiunile de utilizare ce însoţesc camera dvs.

Pregătirea camerei (F)

1. **Scoateţi cureaua din cameră.**
2. **Introduceţi acumulatorii şi cardul de memorie.**
   Utilizaţi acumulatori complet încărcaţi.
   Asiguraţi-vă că aveţi suficient spaţiu pe cardul de memorie pentru a înregistra imaginile.
3. **Utilizaţi adaptorul pentru inelul de obiectiv potrivit camerei dvs.**
   DSC-RX100/RX100M2: Adaptor pentru inelul de obiectiv A (pentru DSC-RX100/M2, gri)
   Alte modele: Adaptor pentru inelul de obiectiv B (pentru DSC-RX100M3/M4/M5, negru)
4. **Apăsaţi butonul ON/OFF (Alimentare) pentru a porni camera.**
5. **Selectaţi modul de fotografiere.**
6. **Utilizaţi MENU pentru a seta [AF Illuminator] pe [Off].**
   Sursa luminoasă AF nu poate fi utilizată odată cu această unitate.
7. **Verificaţi dacă obiectivul şi ecranul LCD nu conţin impurităţi.**
8. **Lăsaţi bliţul să se extindă.**
   În funcţie de modul bliţ, bliţul camerei se aprinde întotdeauna.
9. **Apăsaţi butonul ON/OFF (Alimentare) pentru a opri camera.**
   Dacă montaţi camera în această unitate când camera este pornită, puteţi deteriora obiectivul camerei.

Montarea camerei în această unitate (G)

Când oricare dintre următoarele gripuri de prindere (nefurnizate) este fixat la cameră, scoateţi accesoriul faţă din această unitate înainte de montare. (A-b)
- AG-R1
- AG-R2

1. **Montaţi camera în această unitate.**
2. **Închideţi carcasa spate şi fixaţi catarama.**
   Notă
   În timp ce închideţi carcasa spate, ţineţi la distanţă orice alte obiecte, precum cureaua de mână, cordonul sau firele de păr. Dacă oricare dintre acestea este uşor prins între carcasa faţă şi spate a acestei unităţi, este posibil să apară infiltrări în această unitate.
3. **Acţionaţi butoanele şi discurile de pe această unitate de mai multe ori pentru a vă asigura că funcţionează adecvat camera din interior.**

Fixarea difuzorului sau adaptorului de bliţ extern (H)

Nu puteţi fixa difuzorul şi adaptorul de bliţ extern în acelaşi timp.

- **Fixarea difuzorului (H-a)**
- **Fixarea adaptorului de bliţ extern (H-b)**
- **Demontarea difuzorului sau adaptorului de bliţ extern (H-c)**

Despre filetul filtrului

- Filetul filtrului permite ataşarea unui accesoriu cu diametrul de 67 mm.
- În funcţie de accesoriu, imaginile pot părea parţial întunecate sau deformate când sunt surprinse cu accesoriul ataşat la această unitate.
- Anumite obiective, precum cele de conversie şi cele macro, nu pot fi utilizate cu DSC-RX100 şi DSC-RX100M2.

Utilizarea acestei unităţi

Înainte de a face fotografii subacvatice cu camera în această unitate, coborâţi mai întâi la o adâncime de aprox. 1 m şi asiguraţi-vă că funcţionează corect camera şi că nu există infiltrări, apoi începeţi să vă scufundaţi. Pentru detalii despre funcţionarea camerei, consultaţi instrucţiunile de utilizare furnizate odată cu camera.

Înregistrare (I)

1. **Apăsaţi butonul ON/OFF (Alimentare) pentru a porni alimentarea.**
2. **Apăsaţi maneta obturatorului (②) pentru a înregistra imagini.**

- Utilizaţi maneta de zoom (③) pentru a mări/micşora imaginea.
- Utilizaţi discul rotativ pentru inelul obiectiv (④) pentru a mări/micşora imaginea sau a regla focalizarea.

Utilizarea/setarea funcţiilor

Nu puteţi acţiona discul de comandă al camerei când utilizaţi această unitate, însă puteţi modifica setările din meniul camerei.

În funcţie de cameră, unele funcţii nu sunt disponibile cu această unitate.

Selectarea modului

Selectaţi modul de fotografiere cu ajutorul selectorului de mod din această unitate. În timp ce înregistraţi clipuri video, nu puteţi înregistra corect semnalul audio.

Note privind înregistrarea

- Dacă nu înregistraţi imagini mai mult timp, camera se opreşte automat, pentru a nu permite epuizarea acumulatorilor. Pentru a utiliza camera din nou, reporniţi alimentarea.
- Dacă utilizaţi bliţul camerei în interiorul acestei unităţi, raza efectivă a bliţului se reduce, iar imaginile tind să fie în general mai întunecate, distanţa de fotografiere putând fi redusă substanţial în anumite condiţii de fotografiere (întuneric profund etc.). În anumite condiţii, se recomandă să utilizaţi o lampă subacvatică externă, precum şi bliţul.
- Dacă utilizaţi bliţul sub apă, lumina bliţului poate fi reflectată de particule din apă, care apar în imagine ca cercuri luminoase.
- Poate apărea lumină reflectată, în funcţie de condiţiile de fotografiere. În acest caz, alegeţi alte condiţii de fotografiere.
- Culorile fotografiilor subacvatice se modifică în funcţie de adâncime, condiţii meteo şi starea apei.
  Reglaţi setarea echilibrului de alb în funcţie de acestea.

Redare

Puteţi utiliza butoanele de operare ale acestei unităţi pentru a vizualiza imaginile şi clipurile salvate pe ecranul LCD al camerei dvs. Cu toate acestea, când camera se află în interiorul acestei unităţi, nu veţi auzi semnalul audio al clipului.

Scoaterea camerei

Înainte de a desface această unitate, clătiţi-o cu apă de la robinet sau apă proaspătă şi apoi ştergeţi apa cu o cârpă moale. În timp ce o desfaceţi, aveţi grijă să nu lăsaţi apa de pe corp, păr sau braţele costumului să picure pe cameră.

1. **Apăsaţi butonul ON/OFF (Alimentare) pentru a opri camera.**
   Dacă demontaţi camera din această unitate când camera este pornită, puteţi deteriora obiectivul camerei.
2. **Deschideţi această unitate.**
3. **Demontaţi camera din această unitate.**
   Camera se încălzeşte dacă a fost utilizată pe o perioadă lungă de timp. Ţineţi camera în această unitate câtva timp pentru a o lăsa să se răcească înainte de a demonta camera din această unitate. Aveţi grijă să nu scăpaţi camera când o demontaţi.

Rezolvarea problemelor

Înainte de a trimite această unitate la reparaţii, verificaţi următoarele puncte pentru a vedea dacă nu puteţi rezolva problema pe cont propriu. Dacă nu reuşiţi, luaţi legătura cu centrul de servicii clienţi Sony.

Se observă picături de apă în această unitate.

- Se observă zgârieturi sau fisuri pe garnitura inelară.
  → Înlocuiţi garnitura inelară cu una nouă.
- Garnitura inelară nu este fixată corect.
  → Verificaţi metoda de fixare a garniturii inelare.

Înregistrarea nu funcţionează.

- Camera se încinge.
  → Lăsaţi camera să se răcească într-un loc răcoros.
- S-a fixat un accesoriu incorect.
  → Fixaţi accesoriul corect pentru camera dvs.

Nu s-a comutat modul.

- Pe accesoriu se află praf sau impurităţi.
  → Îndepărtaţi praful sau impurităţile de pe accesoriu cu o cârpă umezită.

Butoanele de operare de pe această unitate par să opună rezistenţă la apăsare, par uşor blocate sau revin greu după apăsare.

- Fiecare buton conţine o garnitură inelară.
  → Când începeţi să folosiţi această unitate după un interval prelungit de neutilizare, garnitura inelară poate fi dificil de montat, ceea ce nu constituie o defecţiune.

Concepţia şi specificaţiile pot fi modificate fără notificare prealabilă.