SONY

4-586-845-12(1)

4586845121

Television

Wall-Mount Bracket Installation Guide

BRAVIA

KD-75XD9405 / 65XD9305 / 55XD9305

GB	Wall-Mount Bracket Installation Guide
FR	Guide d'installation du support de fixation murale
ES	Guía de instalación del soporte de pared
NL	Installatiegids voor de wandmontagesteun
DE	Montageanleitung Wandhalterung
PT	Guia de instalação do suporte de parede
IT	Guida all'installazione della staffa di montaggio a parete
SE	Installationsguide för väggfäste
DK	Installation af Beslag til vægmontering
FI	Seinäasennuskiinnittimen asennusopas
NO	Installasjonsveiledning for veggmonteringsbrakett
PL	Instrukcja instalacji uchwytu ściennego
CZ	Průvodce instalací nástěnného držáku
SK	Návod na inštaláciu montážnej konzoly na stenu
HU	Fali konzol felszerelési útmutató
RO	Ghid de instalare pentru suportul de fixare pe perete
BG	Ръководство за монтаж на конзола за закрепване към стена
GR	Οδηγός εγκατάστασης της Επιτοίχιας βάσης
TR	Duvar Askı Aparatı Montaj Kılavuzu
RU	Руководство по установке кронштейна для настенной установки
UA	Посібник зі встановлення кронштейна для настінного кріплення

***1 Setup Guide / *1 Guide d'installation / *1 Guía de configuración / *1 Installatiehandleiding / *1 Einrichtungshandbuch / *1 Guia de configuração / *1 Guida di installazione / *1 Startguide / *1 Installationsvejledning / *1 Asetusopas / *1 Innstillingsveiledning / *1 Przewodnik ustawień / *1 Průvodce nastavením / *1 Sprievodca nastavením / *1 Beállítási útmutató / *1 Ghid de configurare / *1 Ръководство за настройка / *1 Οδηγός εγκατάστασης / *1 Kurulum Kılavuzu / *1 Руководство по установке / *1 Посібник із налаштування**

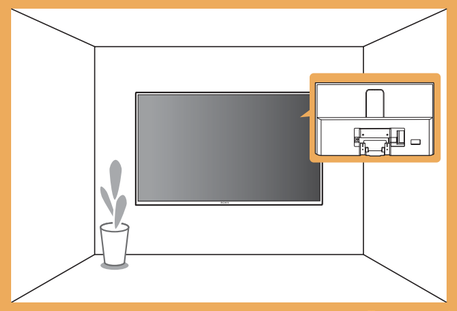

Название продукта: Телевизор / Назва виробу: Телевізор

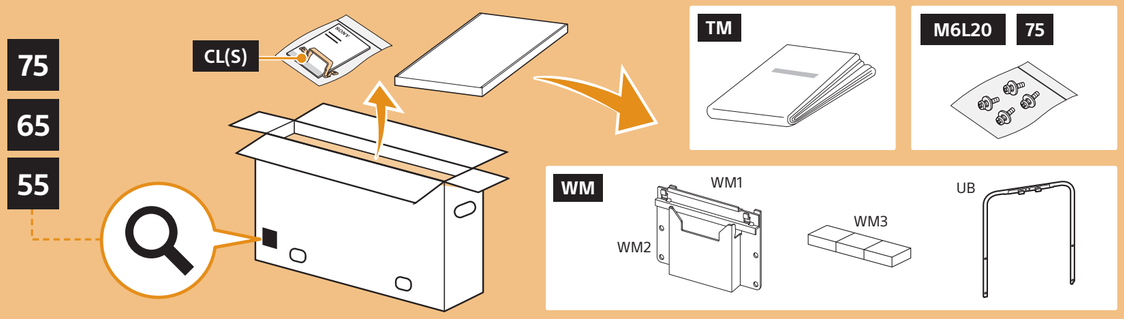

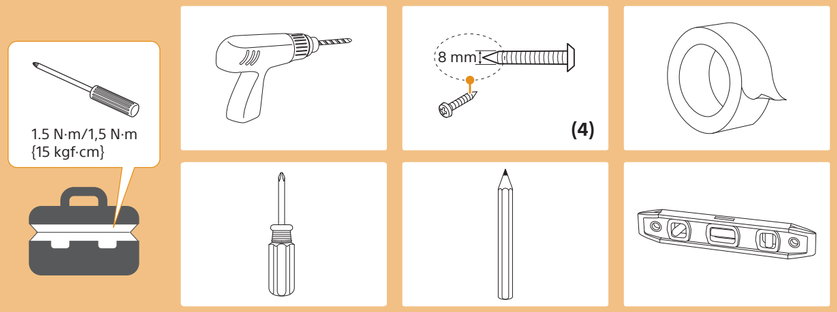

Precautions

Sufficient expertise is required for installing this product. Be sure to subcontract the installation to Sony dealers or licensed contractors and pay special attention to safety during the installation. Sony is not liable for any damages or injury caused by mishandling or improper installation, or installing any other than the specified product. Read the "Safety information" and "Installing the TV to the Wall" in the Reference Guide before carrying out Wall-Mount Bracket installation.

Précautions

L'installation de ce produit exige un certain savoir-faire. Veillez à sous-traiter l'installation à un détaillant Sony ou à un prestataire extérieur agréé et faites particulièrement attention à la sécurité durant l'installation. Sony décline toute responsabilité en cas de dommages ou de blessures provoqués par une mauvaise manipulation ou une installation incorrecte ou en cas d'installation d'un produit autre que le produit spécifié. Lisez les sections « Consignes de sécurité » et « Installation du téléviseur au mur » dans le guide de référence avant de procéder à l'installation du support de fixation murale.

Precauciones

La instalación de este producto requiere unos conocimientos suficientes. Asegúrese de subcontratar la instalación a distribuidores Sony o instaladores autorizados y preste una atención especial a la seguridad durante la instalación. Sony no se hace responsable de las lesiones ni los daños provocados por una manipulación o instalación incorrectas, ni por la instalación de un producto distinto del especificado. Lea la "Información de seguridad" e "Instalación del televisor en una pared" en la Guía de referencia antes de instalar el soporte de pared.

Voorzorgsmaatregelen

Voor de installatie van dit product is de nodige expertise vereist. Besteed de installatie uit aan een Sonyverdeler of bevoegde installateur, en schenk tijdens de installatie extra aandacht aan de veiligheid. Sony kan niet aansprakelijk worden gesteld voor schade of letsels als gevolg van onjuist handelen, een onjuiste installatie of de installatie van een ander product dan opgegeven. Lees "Veiligheidsinformatie" en "De televisie op de wand installeren" in de Referentiegids voor u de wandmontagesteun installeert.

Sicherheitsmaßnahmen

Für die Montage dieses Produktes sind ausreichende Fachkenntnisse erforderlich. Überlassen Sie die Montage unbedingt einem Sony-Händler oder lizenzierten Fachleuten und legen Sie während der Montage großen Wert auf die Sicherheit. Sony haftet nicht für Schäden oder Verletzungen durch die fehlerhafte Handhabung oder unsachgemäße Montage oder die Montage eines anderen als des angegebenen Produktes. Lesen Sie die „Sicherheitsinformationen" und den Abschnitt „Montieren des Fernsehgeräts an der Wand" in der Referenzanleitung, bevor Sie die Montage der Wandhalterung durchführen.

Precauções

É necessário possuir uma formação técnica adequada para instalar este produto. Solicite a instalação a agentes da Sony ou a empresas contratadas autorizadas e preste especial atenção à segurança durante a instalação. A Sony não se responsabiliza por quaisquer danos ou ferimentos provocados pela utilização indevida ou instalação incorreta, nem pela instalação de um produto diferente dos produtos especificados. Leia as "Informações de segurança" e "Instalar o televisor na parede" no Guia de referência antes de efetuar a instalação do suporte de parede.

Precauzioni

Per l'installazione di questo prodotto è necessario disporre di sufficiente competenza. Assicurarsi che l'installazione venga eseguita da rivenditori Sony o da personale autorizzato e prestare la dovuta attenzione alla sicurezza durante l'installazione. Sony non potrà essere ritenuta responsabile per danni o lesioni causate da usi non appropriati del prodotto, da installazione non corretta o da installazioni di prodotti diversi da quello specificato. Leggere "Informazioni di sicurezza" e "Installazione del televisore a parete" nella Guida di riferimento prima di eseguire l'installazione della staffa di montaggio a parete.

Försiktighetsåtgärder

Det krävs viss utbildning för att installera denna produkt. Anlita en Sony-återförsäljare eller licensierad entreprenör för installationen och var noga med säkerheten. Sony är inte ansvariga för eventuella materialeller personskador orsakade av felaktig eller olämplig installation, eller om en annan produkt än den specificerade installeras. Läs "Säkerhetsinformation" och "Montera TV:n på väggen" i referensmaterialet innan du monterar väggfästet.

Sikkerhedsforanstaltninger

Installation af dette produkt kræver visse forudsætninger. Monteringen skal udføres af en Sony-forhandler eller autoriseret installatør under hensyntagen til sikkerheden. Sony er ikke ansvarlig for eventuelle materielle skader eller personskader, der skyldes forkert håndtering eller mangelfuld installation eller installation af et andet produkt end det, der er angivet. Læs "Sikkerhedsoplysninger" og "Vægmontering af tv'et" i Referencevejledning før du monterer Beslag til vægmontering.

Varotoimet

Tämän tuotteen asennukseen tarvitaan riittävä asiantuntemus. Asennus on annettava Sony-jälleenmyyjien tai valtuutettujen huoltoliikkeiden tehtäväksi, ja asennuksen turvallisuuteen on kiinnitettävä erityistä huomiota. Sony ei vastaa vahingoista tai vammoista, jotka aiheutuvat virheellisestä käsittelystä tai asennuksesta tai muun kuin määritetyn tuotteen asennuksesta. Lue viiteoppaan kohdat "Turvallisuusohjeet" ja "Television asennus seinälle" ennen seinäasennuskiinnittimen asennusta.

Forholdsregler

Tilstrekkelig ekspertise er nødvendig for å montere dette produktet. Overlat installasjonen til Sonyforhandlere eller lisensierte entreprenører, og vær spesielt oppmerksom på sikkerheten under installasjonen. Sony er ikke ansvarlig for skader eller personskader som oppstår som følge av feil behandling eller installasjon, eller installasjon av annet enn det spesifiserte produktet. Se "Sikkerhets-informasjon" og "Montere TV-en på veggen" i Referanseveiledning før du utfører installasjon av veggmonteringsbraketten.

Środki ostrożności

Do zamontowania tego produktu wymagane jest odpowiednie doświadczenie. Należy powierzać montaż przedstawicielom firmy Sony lub licencjonowanym wykonawcom i zwracać szczególną uwagę na bezpieczeństwo podczas montażu. Firma Sony nie ponosi żadnej odpowiedzialności za uszkodzenia lub obrażenia spowodowane nieprawidłową obsługą lub instalacją albo instalacją produktu innego niż wskazany. Przed instalacją uchwytu ściennego zapoznaj się z sekcjami „Informacje dotyczące bezpieczeństwa" oraz „Montaż telewizora na ścianie" w Przewodniku.

Upozornění

Pro montáž tohoto produktu jsou zapotřebí dostatečné zkušenosti. Montáž svěřte prodejcům společnosti Sony nebo autorizovaným dodavatelům, během montáže věnujte zvýšenou pozornost bezpečnosti. Společnost Sony nenese zodpovědnost za škody nebo zranění způsobené nesprávnou manipulací nebo montáží či instalací jiného než uvedeného produktu. Před provedením instalace nástěnného držáku si přečtěte „Bezpečnostní informace" a „Montáž televizoru na zeď" v Referenční příručce.

Upozornenia

Inštalácia tohto produktu vyžaduje adekvátne odborné znalosti. Inštaláciu zverte predajcovi alebo licencovanému dodávateľovi produktov od spoločnosti Sony a počas inštalácie venujte náležitú pozornosť bezpečnosti. Spoločnosť Sony nenesie zodpovednosť za žiadne škody ani zranenia spôsobené nesprávnou manipuláciou alebo inštaláciou, alebo inštaláciou akýchkoľvek iných ako špecifikovaných produktov. Pred montážou montážnej konzoly na stenu si prečítajte časť „Informácie o bezpečnosti" a časť „Montáž TV prijímača na stenu" v dokumente Referenčná príručka.

Óvintézkedések

A termék felszereléséhez megfelelő tapasztalat szükséges. A szerelést a Sony viszonteladója vagy szerződött alvállalkozója végezze, különös tekintettel a szerelés biztonságára. A Sony nem tehető felelőssé a helytelen kezelésből vagy a helytelen szerelésből, illetve a megadott terméktől eltérő termék felszereléséből adódó semmilyen anyagi kárért vagy személyi sérülésért. A fali konzol felszerelése előtt olvassa el a Felhasználói útmutató „Biztonsági előírások" és „A tv felszerelése a falra" részét.

Măsuri de precauție

Pentru instalarea acestui produs este necesar un nivel suficient de experiență. Încredințați instalarea distribuitorilor Sony sau contractorilor licențiați și acordați o atenție specială aspectelor de siguranță în timpul instalării. Sony nu este responsabilă pentru daune materiale sau vătămări corporale cauzate prin manipulare eronată sau instalare inadecvată, respectiv instalarea oricărui alt produs decât cel specificat. Citiți „Informațiile privind siguranța" și „Montarea televizorului pe perete" din Ghidul de referință înainte de instalarea dispozitivului de montare pe perete.

Предпазни мерки

За монтажа на този продукт се изисква достатъчен опит. Възложете монтажа на дистрибуторите на Sony или на лицензирани изпълнители и обърнете специално внимание на безопасността по време на монтажа. Sony не носи отговорност за щети или наранявания, възникнали поради лошо извършен или неправилен монтаж или поради монтаж на друго, освен указания продукт. Прочетете "Информацията за безопасност" и "Монтаж на телевизора на стена" в Информация за продукта, преди да извършите монтаж на Конзола за закрепване към стена.

Προφυλάξεις

Για την εγκατάσταση αυτού του προϊόντος απαιτείται επαρκής τεχνογνωσία. Αναθέστε την εγκατάσταση του προϊόντος σε αντιπροσώπους της Sony ή εξουσιοδοτημένους τεχνικούς και προσέξτε ιδιαίτερα τις προφυλάξεις ασφάλειας κατά τη διάρκεια της εγκατάστασης. Η Sony δεν φέρει ευθύνη για τυχόν ζημιές ή τραυματισμούς που οφείλονται σε κακό χειρισμό ή λανθασμένη εγκατάσταση ή εγκατάσταση προϊόντος άλλου από το καθορισμένο. Διαβάστε τις ενότητες "Πληροφορίες σχετικά με την ασφάλεια" και "Εγκατάσταση της τηλεόρασης στον τοίχο" στον Οδηγό αναφοράς πριν από την εγκατάσταση της Επιτοίχιας Βάσης.

Uyarılar

Bu ürünü monte etmek için yeterli uzmanlık gerekir. Montajı Sony satıcılarına veya lisanslı yüklenicilere yaptırın ve montaj sırasında emniyete özellikle dikkat edin. Sony, yanlış kullanımdan, nizami olmayan montajlardan veya belirtilenlerden farklı herhangi bir ürünün montajından kaynaklanan zararlardan veya yaralanmalardan sorumlu değildir. Duvar Askı Aparatı montajını yapmadan önce Başvuru Kılavuzu'ndaki "Güvenlik Bilgileri" ve "Televizyonu duvara monte etme" bölümlerini okuyun.

Меры предосторожности

Для установки данного изделия требуются специальные навыки. Обязательно обратитесь к дилеру или лицензированному подрядчику Sony, а также соблюдайте необходимые меры предосторожности во время установки изделия. Компания Sony не несет ответственности за любой ущерб или травмы, вызванные неправильным обращением или неверной установкой, а также установкой каких-либо других устройств, кроме указанного. Перед выполнением установки кронштейна для настенной установки прочитайте разделы "Сведения по безопасности" и "Установка телевизора на стену" в Справочнике.

Застережні заходи

Для встановлення цього виробу необхідно мати достатній досвід. Довіряйте виконувати встановлення тільки дилерам чи ліцензованим підрядникам Sony і приділяйте належну увагу безпеці під час встановлення. Компанія Sony не несе жодної відповідальності за збитки і травми, викликані неправильною експлуатацією чи встановленням, а також використанням виробів, відмінних від вказаного. Прочитайте розділи "Відомості з безпеки" та "Встановлення телевізора на стіні" в Довідковому посібнику, перш ніж встановлювати кронштейн для настінного кріплення.

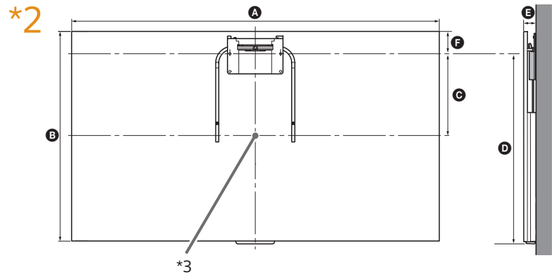

KD	A	B	C	D	E	F
75XD9405	1,672	960	387	871	53	90
65XD9305	1,458	839	333	757	37	82
55XD9305	1,239	717	271	634	37	83

TV installation dimensions table (mm)
(*3 Screen centre point)
Figures in the table may differ slightly depending on the installation.

Tableau des dimensions d'installation du téléviseur (mm)
(*3 Point central de l'écran)
Les valeurs indiquées dans le tableau peuvent être légèrement différentes selon l'installation.

Tabla de dimensiones de instalación del televisor (mm)
(*3 Punto del centro de la pantalla)
Las cifras de la tabla pueden variar ligeramente en función de la instalación.

Tabel met installatieafmetingen van de televisie (mm)
(*3 Middelpunt van het beeldscherm)
De waarden in de tabel kunnen licht afwijken afhankelijk van de installatie.

Tabelle der Abmessungen zur Montage des Fernsehgeräts (mm)
(*3 Bildschirm-Mittelpunkt)
Die Abbildungen in der Tabelle können abhängig von der Installation leicht abweichen.

Tabela de dimensões de instalação (mm) do televisor
(*3 Ponto central do ecrã)
Os números na tabela podem divergir ligeiramente dependendo da instalação.

Installazione televisore, tabella dimensioni (mm)
(*3 Punto centrale dello schermo)
I dati nella tabella possono differire leggermente a seconda dell'installazione.

Måttabell för TV-installation (mm)
(*3 Skärmens mittpunkt)
Värdena i tabellen kan variera något beroende på installationen.

Tabel med TV-installationsmål (mm)
(*3 Skærmmidtpunkt)
Tallene i oversigten kan variere en smule afhængigt af monteringen.

TV:n asennusmittataulukko (mm)
(*3 Ruudun keskipiste)
Taulukon mitat voivat vaihdella hieman asennuksen mukaan.

Tabell over monteringsmålene for TV-en (mm)
(*3 Skjermsenterpunkt)
Tallene i tabellen kan variere noe avhengig av installasjonen.

Tabela wymiarów instalacyjnych telewizora (mm)
(*3 Centralny punkt ekranu)
Wartości podane w tabeli mogą się nieco różnić, w zależności od instalacji.

Tabulka instalačních rozměrů TV (v mm)
(*3 Bod středu obrazovky)
Hodnoty v tabulce se mohou v závislosti na instalaci mírně lišit.

Tabuľka inštalačných rozmerov TV prijímača (mm)
(*3 Stredový bod obrazovky)
Čísla v tabuľke sa môžu v závislosti od inštalácie mierne líšiť.

Mérettáblázat a tv-készülék felszereléséhez (mm)
(*3 A képernyő középpontja)
A felszereléstől függően a táblázat adataihoz képest kisebb eltérés mutatkozhat.

Tabel cu dimensiunile de instalare ale televizorului (mm)
(*3 Punctul central al ecranului)
Este posibil ca figurile din tabel să fie ușor diferite, în funcție de instalare.

Таблица на размерите (mm) за монтажа на телевизора
(*3 Централна точка на екрана)
Числата в таблицата може леко да се различават в зависимост от начина на извършване на монтажа.

Πίνακας διαστάσεων για την εγκατάσταση της τηλεόρασης (mm)
(*3 Κεντρικό σημείο οθόνης)
Οι τιμές του πίνακα ενδέχεται να διαφέρουν ελαφρώς ανάλογα με την εγκατάσταση.

Televizyon montaj boyutları tablosu (mm)
(*3 Ekranın merkez noktası)
Tablodaki rakamlar montaja bağlı olarak biraz değişebilir.

Таблица размеров для установки телевизора (мм)
(*3 Центральная точка экрана)
Цифры в таблице могут немного отличаться в зависимости от установки.

Таблиця розмірів для встановлення телевізора (мм)
(*3 Центральна точка екрана)
Цифри в наведеній таблиці можуть дещо відрізнятися в залежності від монтажу.

© 2016 Sony Corporation

1

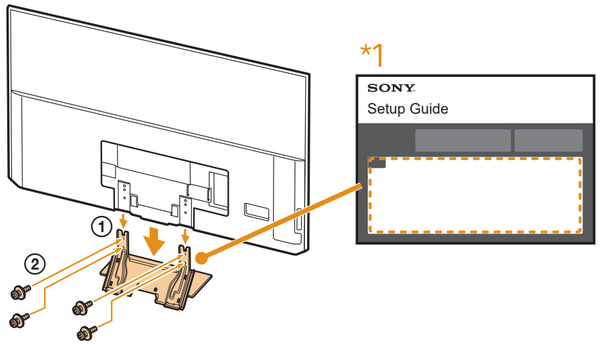

2

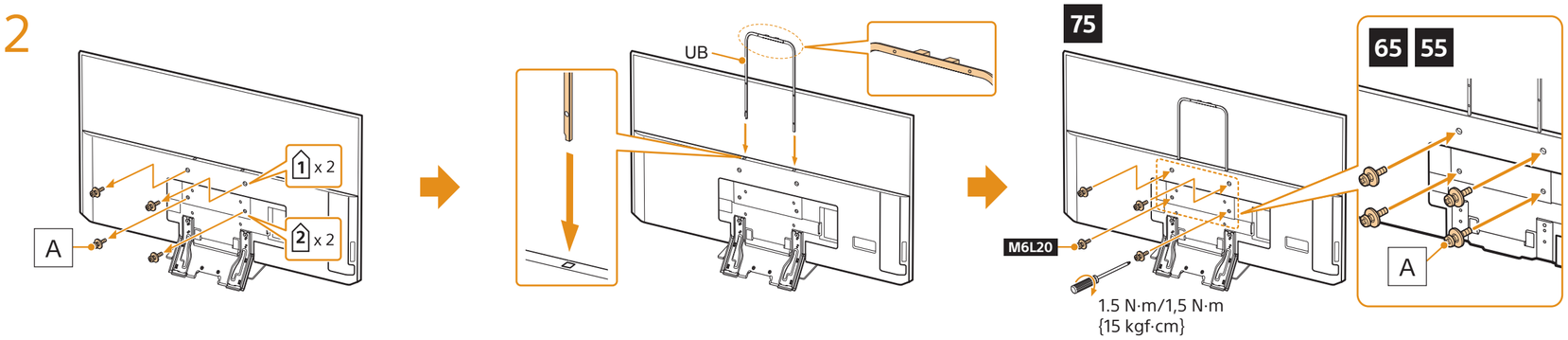

3

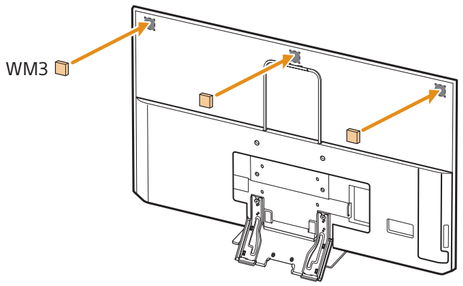

4

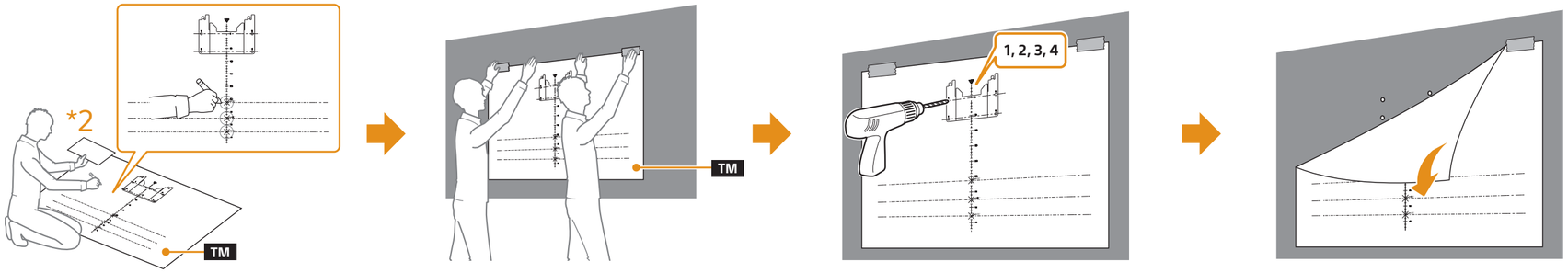

5

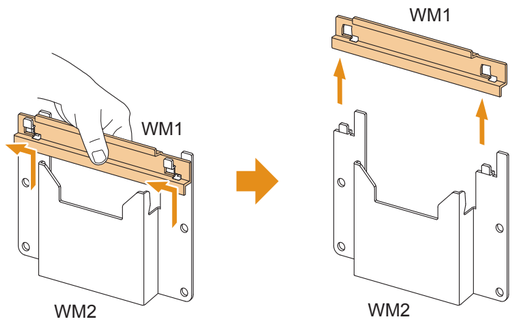

6

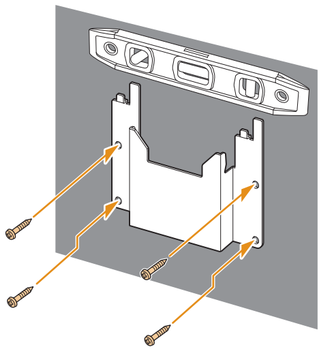

7

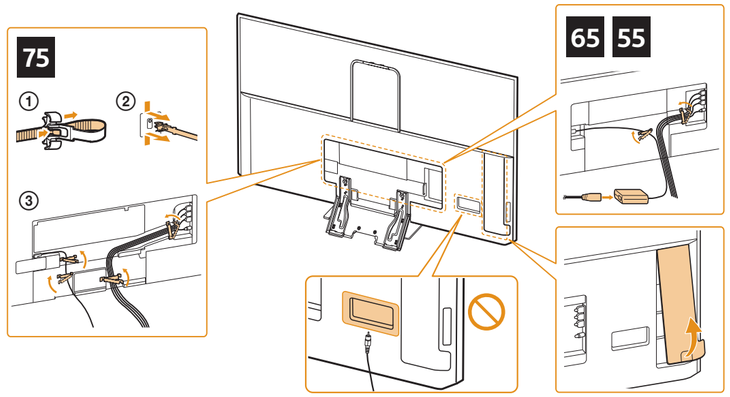

8

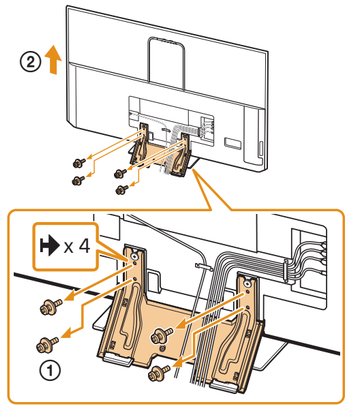

9

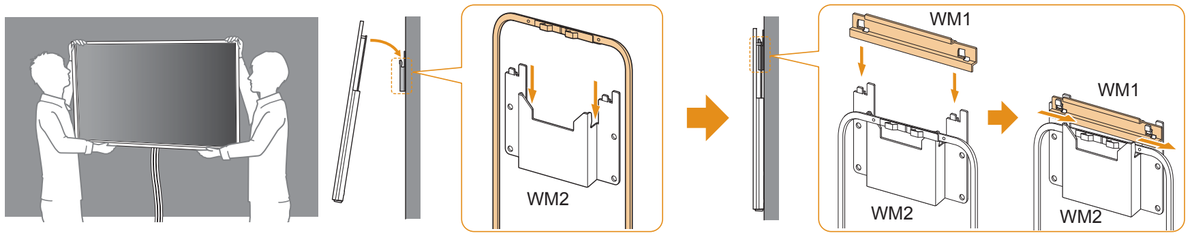

10

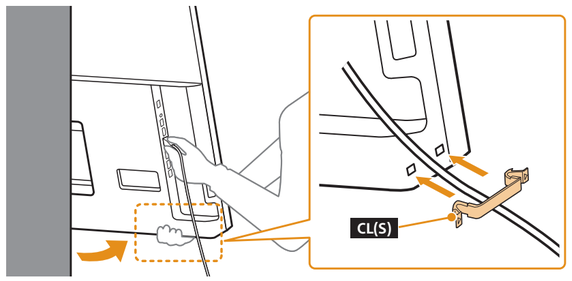
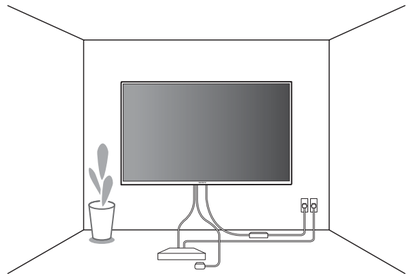
11