SONY

4-471-163-**72** (1)

Personal Audio System

Instrukcja obsługi

4471163 72 (1)

©2013 Sony Corporation Printed in China

GTK-N1BT

PL

http://www.sony.net/

Made for iPod iPhone

OSTRZEŻENIE

Aby zredukować ryzyko pożaru, nie należy przykrywać otworów wentylacyjnych urządzenia gazetami, ścierkami, zasłonami itp. Urządzenia nie należy wystawiać na działanie otwartych źródeł ognia (np. takich jak świeczki).

Aby zredukować ryzyko pożaru lub porażenia prądem, nie należy narażać urządzenia na kapanie lub rozbryzgi cieczy, a także nie należy stawiać na nim przedmiotów wypełnionych płynami, takich jak wazony.

Nie ustawiaj urządzenia w zamkniętej przestrzeni, takiej jak biblioteczka lub wbudowana szafka.

Ponieważ główna wtyczka służy do odłączenia urządzenia od źródła prądu, podłącz urządzenie do łatwo dostępnego gniazda zasilania. Jeżeli zauważysz jakiekolwiek nieprawidłowości w pracy urządzenia, natychmiast odłącz główną wtyczkę od gniazda zasilania.

Urządzenie nie jest odłączone od źródła prądu dopóki jest podłączone do gniazdka ściennego, nawet jeżeli samo urządzenie jest wyłączone.

Baterii ani urządzenia z zainstalowanymi bateriami nie należy narażać na działanie zbyt wysokich temperatur, na przykład na bezpośrednie działanie promieni słonecznych i ognia.

Niniejsze urządzenie zostało sprawdzone i uznane za zgodne z ograniczeniami podanymi w dyrektywie EMC, jeśli zostanie podłączone kablem o długości nieprzekraczającej 3 metrów.

Uwaga przeznaczona dla klientów: poniższe informacje dotyczą tylko sprzętu znajdującego się w sprzedaży w krajach stosujących dyrektywy UE.

Produkt ten został wyprodukowany przez lub na zlecenie Sony Corporation, 1-7-1 Konan Minato-ku Tokio, 108-0075 Japonia. Przedsiębiorcą wprowadzającym produkt do obrotu na terytorium Rzeczypospolitej Polskiej jest Sony Europe Limited, The Heights, Brooklands, Weybridge, Surrey KT13 0XW, Wielka Brytania. Zapytania dotyczące zgodności produktu z wymaganiami prawa Unii Europejskiej należy kierować do Sony Deutschland GmbH, Hedelfinger Strasse 61, 70327 Stuttgart, Niemcy. W kwestiach dotyczących usług serwisowych lub gwarancji należy korzystać z adresów kontaktowych podanych w oddzielnych dokumentach dotyczących usług serwisowych lub gwarancji.

Niniejszym Sony Corp. oświadcza, że ten rodzaj sprzętu jest zgodny z zasadniczymi wymogami oraz pozostałymi stosownymi postanowieniami Dyrektywy 1999/5/EC.

Ze szczegółowymi informacjami można zapoznać się pod poniższym URL: http://www.compliance.sony.de/

Pozbycie się zużytego sprzętu (stosowane w krajach Unii Europejskiej i w pozostałych krajach europejskich stosujących własne systemy zbiórki)

Ten symbol na produkcie lub jego opakowaniu oznacza, że produkt nie może być traktowany jako odpad komunalny, lecz powinno się go dostarczyć do odpowiedniego punktu zbiórki sprzętu elektrycznego i elektronicznego, w celu recyklingu. Odpowiednie zadysponowanie zużytego produktu zapobiega potencjalnym negatywnym wpływom na środowisko oraz zdrowie ludzi, jakie mogłyby wystąpić w przypadku niewłaściwego zagospodarowania odpadów. Recykling materiałów pomoże w ochronie środowiska naturalnego. W celu uzyskania bardziej szczegółowych informacji na temat recyklingu tego produktu, należy skontaktować się z lokalną jednostką samorządu terytorialnego, ze służbami zagospodarowywania odpadów lub ze sklepem, w którym zakupiony został ten produkt.

Dotyczy tylko Europy

Pozbywanie się zużytych baterii (stosowane w krajach Unii Europejskiej i w pozostałych krajach europejskich mających własne systemy zbiórki)

Pb

Ten symbol umieszczony na baterii lub na jej opakowaniu oznacza, że nie może być ona traktowana jako odpad komunalny.
Symbol ten dla pewnych rodzajów baterii może być stosowany w kombinacji z symbolem chemicznym. Symbole chemiczne rtęci (Hg) lub ołowiu (Pb) stosuje się jako dodatkowe oznaczenie, jeśli bateria zawiera więcej niż 0,0005% rtęci lub 0,004% ołowiu.
Odpowiednio gospodarując zużytymi bateriami, możesz zapobiec potencjalnym negatywnym wpływom na środowisko oraz zdrowie ludzi, jakie mogłyby wystąpić w przypadku niewłaściwego obchodzenia się z tymi odpadami. Recykling baterii pomoże chronić środowisko naturalne.
W przypadku produktów, w których ze względu na bezpieczeństwo, poprawne działanie lub integralność danych wymagane jest stałe podłączenie do baterii, wymianę zużytej baterii należy zlecić wyłącznie wykwalifikowanemu personelowi stacji serwisowej.
Aby mieć pewność, że bateria znajdująca się w zużytym sprzęcie elektrycznym i elektronicznym będzie właściwie zagospodarowana, należy dostarczyć sprzęt do odpowiedniego punktu zbiórki.
W odniesieniu do wszystkich pozostałych zużytych baterii, prosimy o zapoznanie się z rozdziałem instrukcji obsługi produktu o bezpiecznym demontażu baterii. Zużytą baterię należy dostarczyć do właściwego punktu zbiórki.
W celu uzyskania bardziej szczegółowych informacji na temat zbiórki i recyklingu baterii należy skontaktować się z lokalną jednostką samorządu terytorialnego, ze służbami zajmującymi się zagospodarowywaniem odpadów lub ze sklepem, w którym zakupiony został ten produkt.

Nota dotyczącą licencji i znaków towarowych

- iPhone, iPod, iPod classic, iPod nano i iPod touch są znakami towarowym firmy Apple Inc. zastrzeżonymi w USA i w innych krajach.
- Technologię kodowania dźwięku i patenty stosowane w standardzie MPEG Layer-3 pozyskano od firm Fraunhofer IIS i Thomson.
- Windows Media jest zastrzeżonym znakiem towarowym lub znakiem towarowym firmy Microsoft Corporation w Stanach Zjednoczonych i/lub w innych krajach.
- Słowo i logotypy BLUETOOTH® są zastrzeżonymi znakami towarowymi, których właścicielem jest firma BLUETOOTH SIG, Inc. Firma Sony Corporation korzysta ze wspomnianych znaków w ramach posiadanej licencji. Pozostałe znaki towarowe i nazwy handlowe należą do odpowiednich właścicieli.
- Znak N jest znakiem towarowym lub zastrzeżonym znakiem towarowym firmy NFC Forum, Inc. w Stanach Zjednoczonych i w innych krajach.
- © 2012 CSR plc i spółki należące do jej grupy. Znak aptX® i logo aptX są znakami towarowymi firmy CSR plc lub jednej ze spółek należących do jej grupy i mogą być zastrzeżone w jednym lub kilku systemach prawnych.
- Android jest znakiem towarowym firmy Google Inc.
- Ten produkt jest chroniony przez pewne prawa własności intelektualnej firmy Microsoft Corporation. Używanie lub dystrybucja tego rodzaju technologii poza tym produktem jest zabroniona bez uzyskania licencji od firmy Microsoft lub upoważnionego przedstawiciela firmy Microsoft.
- Występujące w niniejszej instrukcji nazwy systemów i produktów są znakami towarowymi lub zastrzeżonymi znakami towarowymi producenta. W niniejszej instrukcji pominięto znaki ™ i ®.

Położenie elementów sterowania

Urządzenie (przód)

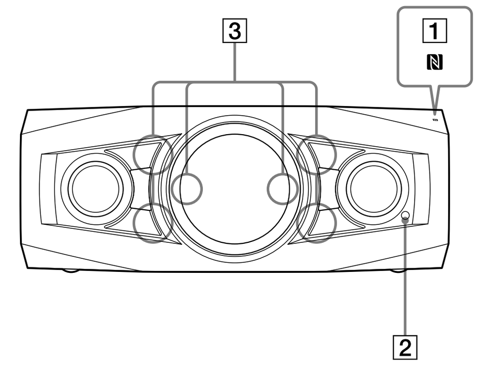

Urządzenie (prawa strona po ustawieniu poziomo)

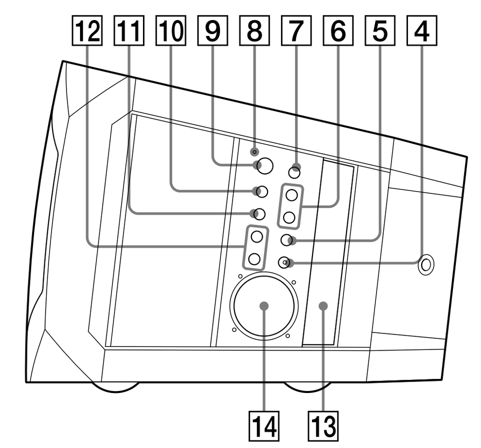

Uwaga
Ponieważ zestaw nie posiada gniazda słuchawkowego, słuchanie przez słuchawki nie jest możliwe.

Pilot

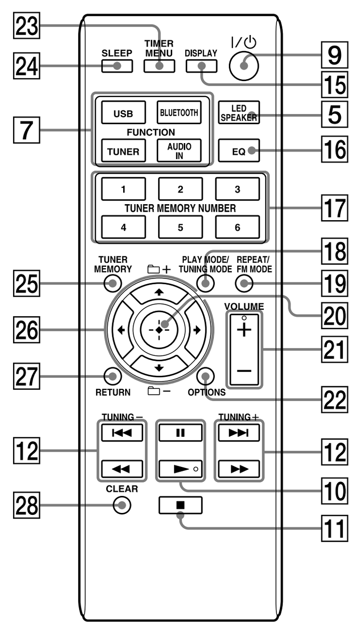

Objaśnienia w niniejszej instrukcji obsługi dotyczą przede wszystkim obsługi przy użyciu pilota, choć taką samą obsługę umożliwiają przyciski na urządzeniu o takich samych lub podobnych nazwach.

Czynności wstępne

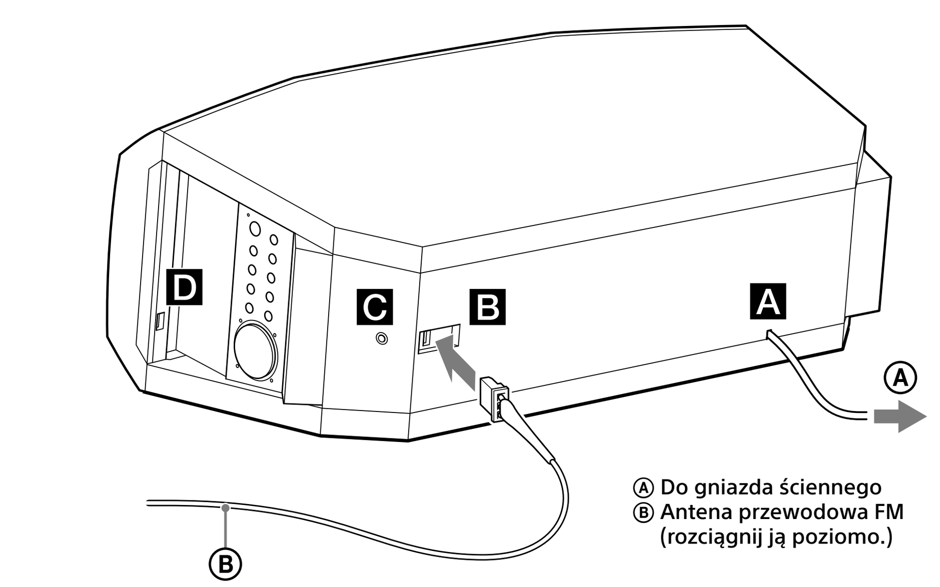

Ⓐ Do gniazda ściennego
Ⓑ Antena przewodowa FM (rozciągnij ją poziomo.)

A Zasilanie

Podłącz przewód zasilający Ⓐ do gniazda ściennego.
Na wyświetlaczu [13] pojawi się pokaz. Po naciśnięciu I/⏻ [9] zestaw włączy się i pokaz automatycznie się zakończy.
Jeśli dołączona przejściówka na wtyczce nie pasuje do gniazda ściennego, należy ją zdjąć (tylko modele wyposażone w przejściówkę).

B Antena

Podłączając złącze anteny przewodowej FM Ⓑ należy sprawdzić, czy ma ono właściwe położenie.
Wyszukaj miejsce i położenie zestawu, które zapewnią dobry odbiór, kiedy ustawiasz antenę.
Umieść antenę z dala od przewodu zasilającego, aby uniknąć przechwytywania szumów.

C Gniazdo AUDIO IN (wejście zewnętrzne)

Do podłączania opcjonalnych urządzeń zewnętrznych za pomocą kabla połączeniowego audio (brak w zestawie).

D Gniazdo USB

Do podłączania urządzenia iPod/iPhone lub urządzenia USB za pomocą kabla USB (brak w zestawie).

Ustawianie zestawu

Zestaw można ustawić pionowo lub poziomo. Wybierz ustawienie odpowiednio do swoich preferencji.

Montaż poziomy

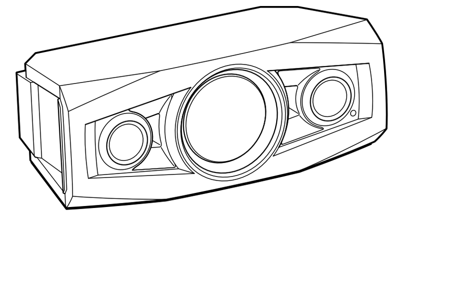

Montaż pionowy

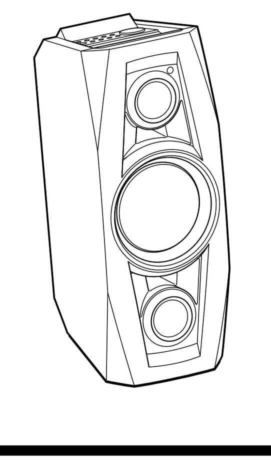

Używanie pilota

Włóż dwie baterie R6 (typ AA, w zestawie), zgodnie z oznaczeniami biegunów, jak pokazano poniżej.

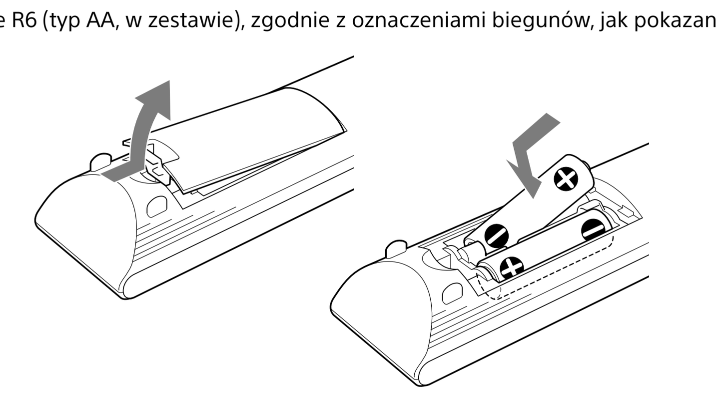

Uwagi na temat używania pilota
- Przy normalnym użytkowaniu baterie powinny wystarczyć na około 6 miesięcy.
- Nie używaj starych baterii z nowymi, ani nie używaj razem baterii różnego typu.
- Jeśli pilot nie będzie używany przez dłuższy czas, wyjmij baterie, aby uniknąć uszkodzenia z powodu wycieku elektrolitu z baterii i korozji.

Ustawianie zegara

1 Naciśnij I/⏻ [9], aby włączyć zestaw.
2 Naciśnij TIMER MENU [23], aby wybrać tryb ustawiania zegara.
Jeśli miga komunikat „PLAY SET", naciśnij kilkakrotnie ↑/↓ [26], aby wybrać „CLOCK", po czym naciśnij ⊕ (wprowadź) [20].
3 Naciśnij kilkakrotnie ↑/↓ [26], aby ustawić godzinę, po czym naciśnij ⊕ [20].
4 Wykonaj te same czynności, aby ustawić minuty.

Uwaga
Ustawienia zegara zostaną skasowane, gdy odłączysz przewód zasilający lub gdy nastąpi przerwa w dostawie prądu.

Wyświetlanie zegara, gdy urządzenie jest wyłączone
Naciśnij DISPLAY [15]. Zegar jest wyświetlany przez około 8 sekund.

Obsługa

Używanie funkcji BLUETOOTH

Istnieje możliwość słuchania muzyki z posiadanego urządzenia „WALKMAN" lub urządzenia BLUETOOTH za pośrednictwem łączności bezprzewodowej.
Przed przystąpieniem do używania funkcji BLUETOOTH należy przeprowadzić parowanie, aby zarejestrować posiadane urządzenie BLUETOOTH.

Zestaw obsługuje rejestrację i łączenie z urządzeniem BLUETOOTH za pomocą funkcji NFC, która umożliwia przesyłanie danych poprzez przyłożenie urządzenia w określonym miejscu. Szczegółowe informacje na temat funkcji NFC zawiera punkt „Nawiązywanie połączenia jednym dotknięciem (NFC)".

Na czym polega parowanie?
Aby nawiązać połączenie między urządzeniami BLUETOOTH, należy je wcześniej wzajemnie zarejestrować. Parowanie to operacja rejestrowania dwóch urządzeń.
Po przeprowadzeniu parowania nie trzeba przeprowadzać go ponownie. Ponowne parowanie jest jednak wymagane w następujących przypadkach:
- Informacje o parowaniu zostały usunięte w trakcie naprawy urządzenia BLUETOOTH.
- Podjęto próbę sparowania zestawu z ponad 10 urządzeniami BLUETOOTH. Opisywany zestaw można sparować maksymalnie z 9 urządzeniami BLUETOOTH. W przypadku sparowania kolejnego urządzenia BLUETOOTH po wcześniejszym sparowaniu 9 urządzeń, informacje dotyczące parowania urządzenia, które zostało połączone z zestawem jako pierwsze, zostaną zastąpione informacjami nowego urządzenia.
- Informacje dotyczące rejestracji parowania z opisywanym zestawem zostały usunięte z połączonego urządzenia.
- Zainicjowanie zestawu lub usunięcie historii parowania z zestawem spowoduje usunięcie wszystkich informacji dotyczących parowania.

Informacje dotyczące wskaźnika BLUETOOTH

Wskaźnik BLUETOOTH na środku przycisku BLUETOOTH [4] umożliwia sprawdzenie stanu połączenia BLUETOOTH.

Stan zestawu	Stan wskaźnika
Zestaw w trybie gotowości BLUETOOTH (kiedy zestaw jest włączony).	Powoli miga na niebiesko.
Podczas parowania BLUETOOTH	Szybko miga na niebiesko.
Zestaw próbuje połączyć się z urządzeniem BLUETOOTH.	Miga na niebiesko.
Zestaw połączył się z urządzeniem BLUETOOTH.	Świeci na niebiesko.

Włączanie odbioru w formacie AAC

Istnieje możliwość odbioru danych w formacie AAC z urządzenia BLUETOOTH. Odbiór włącza się z poziomu menu opcji.

1 Naciśnij BLUETOOTH FUNCTION [7] na pilocie lub BLUETOOTH [4] na urządzeniu, aż na wyświetlaczu [13] pojawi się komunikat „BT AUDIO".
2 Naciśnij OPTIONS [22], aby wyświetlić menu ustawień.
3 Naciśnij kilkakrotnie ↑/↓ [26], aby wybrać „BT AAC", po czym naciśnij ⊕ [20].
4 Naciśnij kilkakrotnie ↑/↓ [26], aby wybrać „ON" lub „OFF", po czym naciśnij ⊕ [20].
ON: włączenie odbioru w formacie AAC
OFF: odbiór w formacie SBC lub aptX

Uwagi
- W przypadku zainicjowania konfiguracji w trakcie połączenia BLUETOOTH, połączenie zostanie przerwane.
- Używając produktów firmy Apple, należy zaktualizować ich oprogramowanie do najnowszej wersji. Szczegółowe informacje na temat aktualizacji zawiera instrukcja obsługi dostarczona z danym produktem firmy Apple.
- Jeśli dźwięk przeskakuje w trakcie odbioru w formacie AAC, w pozycji menu BT AAC należy ustawić opcję „OFF".

Parowanie opisywanego zestawu z urządzeniem BLUETOOTH

Urządzenie BLUETOOTH, na przykład odtwarzacz „WALKMAN"

1 Umieść podłączane urządzenie BLUETOOTH w zasięgu 1 metra od zestawu.
2 Naciśnij BLUETOOTH FUNCTION [7] na pilocie lub BLUETOOTH [4] na urządzeniu, aż na wyświetlaczu [13] pojawi się komunikat „BT AUDIO".
- Wskaźnik BLUETOOTH [4] zacznie powoli migać na niebiesko.
- Jeśli w przeszłości zestaw łączył się automatycznie z urządzeniem BLUETOOTH, naciśnij BLUETOOTH [4] na urządzeniu, aby anulować połączenie i wyświetlić komunikat „BT AUDIO" na wyświetlaczu [13].

3 Naciśnij i przytrzymaj BLUETOOTH [4] na urządzeniu przez 2 sekundy lub dłużej.
Wskaźnik BLUETOOTH [4] zacznie szybko migać na niebiesko, a na wyświetlaczu [13] pojawi się migający komunikat „PAIRING".
Zestaw znajduje się w trybie parowania.
4 Wykonaj operację parowania w urządzeniu BLUETOOTH i wyszukaj opisywany zestaw z poziomu urządzenia BLUETOOTH.
Po zakończeniu wyszukiwania, na wyświetlaczu urządzenia BLUETOOTH może pojawić się lista znalezionych urządzeń.
- Opisywany zestaw jest wyświetlany jako „SONY:GTK-N1BT". Jeśli nie jest widoczny, należy ponownie wykonać czynności począwszy od kroku 1.
- Podczas nawiązywania połączenia z opisywanym zestawem, w urządzeniu BLUETOOTH należy wybrać profil audio (A2DP, AVRCP).
- Jeśli urządzenie BLUETOOTH nie obsługuje profilu AVRCP (profil zdalnego sterowania audio/wideo), nie można odtwarzać ani wykonywać innych operacji za pomocą posiadanego zestawu.
- Szczegółowe informacje na temat obsługi podłączanego urządzenia BLUETOOTH zawiera dostarczona z nim instrukcja obsługi.

5 Wybierz „SONY:GTK-N1BT" na wyświetlaczu urządzenia BLUETOOTH.
Jeśli pojawi się komunikat, aby wpisać hasło w urządzeniu BLUETOOTH, wpisz „0000".
6 Nawiąż połączenie BLUETOOTH z poziomu urządzenia BLUETOOTH.
Po zakończeniu parowania i prawidłowym nawiązaniu połączenia z urządzeniem BLUETOOTH, komunikat „PAIRING" na wyświetlaczu [13] zmieni się na „BT AUDIO", a wskaźnik BLUETOOTH [4] zacznie powoli migać na niebiesko.
- W zależności od typu urządzenia BLUETOOTH, po zakończeniu parowania połączenie może zostać nawiązane automatycznie.

Uwagi
- W zależności od urządzenia, zamiast terminu „Hasło" może się pojawić termin „Klucz", „Kod PIN", „Numer PIN" lub „Kod dostępu" itp.
- Stan trybu gotowości parowania zestawu zostanie anulowany po około 5 minutach. Jeśli parowanie nie powiedzie się, należy wykonać czynności począwszy od kroku 1.
- Aby przeprowadzić parowanie z kilkoma urządzeniami BLUETOOTH, należy powtórzyć czynności opisane w krokach od 1 do 6 indywidualnie dla każdego urządzenia BLUETOOTH.

Wskazówka
Operację parowania lub próbę nawiązania połączenia BLUETOOTH z innym urządzeniem BLUETOOTH można przeprowadzić w trakcie nawiązanego połączenia BLUETOOTH z jednym urządzeniem BLUETOOTH. W momencie pomyślnego nawiązania połączenia z innym urządzeniem BLUETOOTH, aktualnie nawiązane połączenie BLUETOOTH zostanie anulowane.

Usuwanie informacji o rejestracji parowania

1 Naciśnij BLUETOOTH FUNCTION [7] na pilocie lub BLUETOOTH [4] na urządzeniu, aż na wyświetlaczu [13] pojawi się komunikat „BT AUDIO".
Kiedy zestaw nawiąże połączenie z urządzeniem BLUETOOTH, nazwa ustawiona dla podłączonego urządzenia BLUETOOTH pojawi się na wyświetlaczu [13] zestawu. Naciśnij BLUETOOTH [4] na urządzeniu, aby anulować połączenie z danym urządzeniem BLUETOOTH i wyświetlić komunikat „BT AUDIO".
2 Naciśnij CLEAR [28].
Zacznie migać komunikat „DEL LINK".
3 Naciśnij ⊕ [20].
Pojawi się komunikat „COMPLETE" i wszystkie informacje o parowaniu zostaną usunięte.

Uwagi
- Po usunięciu informacji o parowaniu, dane połączenie BLUETOOTH można będzie nawiązać dopiero po przeprowadzeniu parowania. Aby po wykonaniu tej operacji nawiązać połączenie z urządzeniem BLUETOOTH, należy ponownie wpisać hasło.
- Po usunięciu informacji o parowaniu, ustawienie trybu gotowości BLUETOOTH zostanie wyłączone.

Nawiązywanie połączenia jednym dotknięciem (NFC)

Funkcja NFC umożliwia przesyłanie danych poprzez przyłożenie posiadanego urządzenia w określonym miejscu.
Obsługiwane smartfony muszą być wyposażone w funkcję NFC (zgodny system operacyjny: Android 2.3.3 lub nowszy, oprócz systemu Android 3.x).
Informacje na temat zgodnych urządzeń można znaleźć w poniższych witrynach internetowych.
http://support.sony-europe.com/

Przygotowanie smartfona (system Android)
Na smartfonie musi być zainstalowana aplikacja zgodna z funkcją NFC. W przeciwnym razie można pobrać aplikację „Łatwa komunikacja NFC" z witryny Google Play.
- W niektórych krajach lub regionach aplikacja zgodna z funkcją NFC może być niedostępna do pobrania.
- W przypadku niektórych smartfonów funkcja ta może być dostępna bez potrzeby pobierania aplikacji „Łatwa komunikacja NFC". Wtedy obsługa i dane techniczne danego smartfona mogą różnić się od przedstawionych w tej instrukcji.

1 Zainstaluj aplikację.
W przypadku dostępu za pomocą kodu 2D
Użyj aplikacji 2D Code Reader.
Jeśli nie możesz znaleźć aplikacji na powyższej stronie internetowej, wyszukaj aplikację „Łatwa komunikacja NFC" w witrynie Google Play i zainstaluj.
2 Włącz w posiadanym smartfonie obsługę funkcji NFC.
Szczegółowe informacje zawiera przewodnik użytkownika dostarczony z posiadanym smartfonem.

Informacje na temat aplikacji „Łatwa komunikacja NFC"
Jest to bezpłatna aplikacja przeznaczona specjalnie dla systemów Android. Po przeczytaniu szczegółowych informacji na temat aplikacji „Łatwa komunikacja NFC" w Internecie, można ją pobrać.
- W niektórych krajach lub regionach aplikacja zgodna z funkcją NFC może być niedostępna do pobrania.

Nawiązywanie połączenia z posiadanym smartfonem jednym dotknięciem
Wystarczy przyłożyć smartfon do zestawu. Zestaw włączy się automatycznie, po czym nastąpi parowanie i nawiązanie połączenia BLUETOOTH.

1 Uruchom aplikację „Łatwa komunikacja NFC" na smartfonie.
Sprawdź, czy pojawił się ekran aplikacji.
2 Przyłóż smartfon do urządzenia.
Dotknij smartfonem znaku N-Mark [1] na urządzeniu i przytrzymaj go w tej pozycji, aż smartfon zacznie wibrować.

Nawiąż połączenie ze smartfonem, postępując według instrukcji wyświetlanych na ekranie.
Informacje na temat miejsca na smartfonie, które należy przykładać, zawiera jego instrukcja obsługi.

- Aby zakończyć nawiązane połączenie, wystarczy przyłożyć smartfon do znaku N-Mark [1] na urządzeniu.
- Przyłożenie smartfona zgodnego z funkcją NFC do urządzenia w czasie, gdy zestaw jest połączony z innym urządzeniem BLUETOOTH, spowoduje rozłączenie urządzenia BLUETOOTH i połączenie zestawu ze smartfonem.
- Po przyłożeniu smartfona połączonego z opisywanym zestawem do innego zestawu głośnomówiącego lub głośnika BLUETOOTH zgodnego z funkcją NFC, smartfon zostanie rozłączony z zestawem i połączony z przyłożonym urządzeniem BLUETOOTH.

Słuchanie muzyki przez połączenie BLUETOOTH

Po połączeniu zestawu i urządzenia BLUETOOTH za pomocą profilu AVRCP można obsługiwać urządzenie BLUETOOTH.
Przed odtwarzaniem muzyki należy sprawdzić, czy:
- Włączono funkcję BLUETOOTH w urządzeniu BLUETOOTH.
- Przeprowadzono parowanie.

1 Naciśnij BLUETOOTH FUNCTION [7] na pilocie lub BLUETOOTH [4] na urządzeniu, aż na wyświetlaczu [13] pojawi się komunikat „BT AUDIO".
2 Z poziomu urządzenia BLUETOOTH nawiąż połączenie BLUETOOTH.
Po nawiązaniu połączenia, na wyświetlaczu [13] pojawi się komunikat „LINKED", a następnie nazwa urządzenia BLUETOOTH ustawiona na podłączonym urządzeniu BLUETOOTH.
Jeśli urządzenie BLUETOOTH łączyło się już z opisywanym zestawem w przeszłości, może połączyć się automatycznie bez konieczności podjęcia jakichkolwiek działań przez użytkownika.
3 Naciśnij ► [10] na pilocie lub ►II [10] na urządzeniu, aby rozpocząć odtwarzanie.
W przypadku niektórych urządzeń BLUETOOTH może być konieczne dwukrotne naciśnięcie ► [10] lub ►II [10].
Zależnie od urządzenia BLUETOOTH może wystąpić konieczność wcześniejszego uruchomienia na nim programu AV.
4 Naciśnij VOLUME +/– [21] na pilocie lub przekręć pokrętło regulacji głośności [14] na urządzeniu, aby ustawić żądaną głośność.

Inne czynności

Aby	Wykonaj następujące czynności:
Wstrzymać odtwarzanie	Naciśnij II [10] na pilocie lub ►II [10] na urządzeniu.*
Zatrzymać odtwarzanie	Naciśnij ■ [11].
Wybrać folder	Naciśnij 🗀 +/– [26] (🗀 +/– [6] na urządzeniu).
Wybrać plik	Naciśnij I◄◄/►►I [12].
Znaleźć miejsce w pliku	W trakcie odtwarzania przytrzymaj wciśnięty przycisk ◄◄/►► [12] (lub I◄◄/►►I [12] na urządzeniu) i zwolnij go w żądanym miejscu.

* W zależności od urządzenia BLUETOOTH może być konieczne dwukrotne naciśnięcie ►II [10] na urządzeniu.

Uwaga
Te czynności mogą nie być dostępne w niektórych urządzeniach BLUETOOTH. Ponadto, rzeczywiste czynności mogą się różnić, zależnie od podłączonego urządzenia BLUETOOTH.

Sprawdzanie adresu podłączonego urządzenia BLUETOOTH
Naciśnij DISPLAY [15], gdy na wyświetlaczu [13] jest widoczna nazwa urządzenia BLUETOOTH ustawiona na podłączonym urządzeniu BLUETOOTH. Adres urządzenia BLUETOOTH będzie wyświetlany przez 8 sekund w dwóch częściach na wyświetlaczu zestawu.

Anulowanie połączenia z urządzeniem BLUETOOTH
Naciśnij BLUETOOTH [4] na urządzeniu.
Na wyświetlaczu [13] pojawi się komunikat „UNLINKED".
W zależności od urządzenia BLUETOOTH, połączenie może zostać anulowane automatycznie po zatrzymaniu odtwarzania.

Ustawianie trybu gotowości BLUETOOTH

Po włączeniu trybu gotowości BLUETOOTH, zestaw przełącza się w tryb oczekiwania na połączenie BLUETOOTH, nawet gdy jest wyłączony. Jeśli zestaw odbierze polecenie odtwarzania z podłączonego urządzenia BLUETOOTH, włączy się i rozpocznie odtwarzanie muzyki. Tryb gotowości BLUETOOTH jest domyślnie wyłączony.

1 Naciśnij BLUETOOTH FUNCTION [7] na pilocie lub BLUETOOTH [4] na urządzeniu, aż na wyświetlaczu [13] pojawi się komunikat „BT AUDIO".
2 Naciśnij OPTIONS [22], aby wyświetlić menu ustawień.
3 Naciśnij kilkakrotnie ↑/↓ [26], aby wybrać „BT STBY", po czym naciśnij ⊕ [20].
4 Naciśnij kilkakrotnie ↑/↓ [26], aby wybrać „ON" lub „OFF", po czym naciśnij ⊕ [20].
5 Naciśnij I/⏻ [9], aby wyłączyć zestaw.
Przy funkcji „BT STBY" w trybie „ON" (włączona), uruchomienie połączenia BLUETOOTH z poziomu podłączonego komponentu spowoduje włączenie zestawu, umożliwiając słuchanie muzyki.

App Remote przez technologię bezprzewodową BLUETOOTH (telefon z systemem Android)

W przypadku telefonu z systemem Android należy pobrać aplikację „App Remote" z witryny Google Play.
Po pobraniu aplikacji na telefon z systemem Android połączony z opisywanym urządzeniem, będą dostępne następujące funkcje:
— Uruchamianie i sterowanie kompatybilnymi aplikacjami na telefonie z systemem Android z poziomu urządzenia.
— Sterowanie źródłem dźwięku w urządzeniu za pomocą prostych gestów palcami na telefonie z systemem Android.
— Wyświetlanie szczegółowych informacji o źródle dźwięku (tytuł utworu, nazwa wykonawcy, okładka albumu itp.) na telefonie z systemem Android.
— Automatyczne odczytywanie przychodzących wiadomości SMS.

Dostępne operacje różnią się w zależności od aplikacji. Szczegółowe informacje na temat dostępnych aplikacji można znaleźć w poniższych witrynach pomocy:
http://support.sony-europe.com/

Instalowanie aplikacji
W przypadku dostępu za pomocą kodu 2D
Użyj aplikacji 2D Code Reader.

Jeśli nie możesz znaleźć aplikacji na powyższej stronie internetowej, wyszukaj aplikację „App Remote" w witrynie Google Play i zainstaluj.

Uwagi
—Aplikacja „App Remote" przez funkcję BLUETOOTH jest dostępna tylko w telefonach z zainstalowanym systemem Android w wersji 2.2, 2.3, 4.0 lub 4.1.
—Funkcja automatycznego odczytu wiadomości SMS jest dostępna tylko w telefonach z systemem Android z zainstalowanym silnikiem TTS.

Dwukierunkowe sterowanie muzyką za pomocą telefonu z systemem Android

Przed podłączeniem urządzenia mobilnego należy zmniejszyć głośność urządzenia.

1 Połącz opisywane urządzenie z urządzeniem mobilnym za pomocą funkcji BLUETOOTH.
2 Uruchom aplikację „App Remote".
Jeśli funkcja urządzenia nie pojawi się w aplikacji, naciśnij i przytrzymaj BLUETOOTH [4] na urządzeniu przez ponad 2 sekundy.
Za pomocą urządzenia mobilnego można będzie sterować niektórymi operacjami odtwarzania w urządzeniu. Szczegółowe informacje na temat operacji na urządzeniu mobilnym można znaleźć w pomocy danej aplikacji.

Odtwarzanie plików z urządzenia USB

Formaty audio, które mogą być odtwarzane przez zestaw, to MP3/WMA*/AAC*/WAV.
* Opisywany zestaw nie umożliwia odtwarzania plików objętych ochroną praw autorskich DRM (zarządzanie prawami cyfrowymi) lub pobranych z internetowych sklepów muzycznych. Przy próbie odtworzenia takich plików zestaw odtworzy następny niezabezpieczony plik audio.

Informacje na temat zgodnych urządzeń USB można znaleźć w poniższych witrynach internetowych.
http://support.sony-europe.com/

1 Naciśnij kilkakrotnie USB FUNCTION [7] na pilocie lub FUNCTION [7] na urządzeniu, aż na wyświetlaczu [13] pojawi się komunikat „USB".
2 Podłącz urządzenie USB do gniazda USB D w urządzeniu.
Jeśli zestaw nie rozpoznaje urządzenia USB, odłącz urządzenie USB, po czym podłącz je ponownie.
3 Naciśnij ► [10] na pilocie lub ►II [10] na urządzeniu, aby rozpocząć odtwarzanie.

Inne czynności

Aby	Naciśnij
Wstrzymać odtwarzanie	Naciśnij II [10] na pilocie lub ►II [10] na urządzeniu. Aby wznowić odtwarzanie, naciśnij ten przycisk ponownie.
Zatrzymać odtwarzanie	■ (stop) [11]. Aby wznowić odtwarzanie, naciśnij ► [10] na pilocie lub ►II [10] na urządzeniu.*1 Aby anulować wznowienie odtwarzania, ponownie naciśnij ■ [11]*2.
Wybrać folder	Naciśnij kilkakrotnie 🗀 +/– [26] (🗀 +/– [6] na urządzeniu).
Wybrać plik	I◄◄ (do tyłu)/►►I (do przodu) [12].
Znaleźć miejsce w pliku	W trakcie odtwarzania przytrzymaj wciśnięty przycisk ◄◄ (przewijanie do tyłu)/►► (przewijanie do przodu) [12] (I◄◄/►►I [12] na urządzeniu) i zwolnij go w żądanym miejscu.
Wybrać wielokrotne odtwarzanie	Naciśnij kilkakrotnie REPEAT [19], aż pojawi się „⮌" (powtarzaj wszystkie utwory) lub „⮌1" (powtarzaj jeden utwór).

*1 Gdy odtwarzany jest plik MP3/WMA VBR, zestaw może wznowić odtwarzanie w innym miejscu.
*2 Wznowienie odtwarzania powoduje powrót do głównego folderu.

Zmiana trybu odtwarzania
Naciśnij kilkakrotnie PLAY MODE [18]. Można wybrać tryb normalnego odtwarzania (kolejne odtwarzanie wszystkich plików na urządzeniu USB), tryb odtwarzania folderu („FLDR" odtwarza wszystkie pliki w podanym folderze na urządzeniu USB) lub tryb odtwarzania losowego („SHUF").

Uwagi dotyczące trybów odtwarzania
- Kiedy wybierzesz tryb odtwarzania losowego „SHUF", zestaw będzie odtwarzać losowo wszystkie pliki audio w podłączonym urządzeniu USB w kolejności losowej. Tryb odtwarzania losowego może odtwarzać ten sam plik wielokrotnie.
- Gdy zostanie wybrany tryb odtwarzania folderu, opcja „⮌1" będzie niedostępna.
- Gdy zostanie wybrany tryb odtwarzania losowego, tryb wielokrotnego odtwarzania będzie niedostępny.
- Gdy zostanie wybrany tryb wielokrotnego odtwarzania, tryb odtwarzania losowego będzie niedostępny. Gdy dla trybu wielokrotnego odtwarzania zostanie wybrana opcja „⮌1", tryb odtwarzania folderu będzie niedostępny.
- Po wyłączeniu zestawu wybrany tryb odtwarzania losowego („SHUF") zostanie anulowany i odtwarzanie powróci do trybu normalnego odtwarzania.

Uwaga dotycząca odtwarzania wielokrotnego
Jeśli wybierzesz opcję „⮌", kiedy zestaw jest w trybie normalnego odtwarzania, zestaw będzie ciągle odtwarzać wszystkie pliki audio na urządzeniu USB, dopóki nie zatrzymasz odtwarzania. Jeśli wybierzesz opcję „⮌", kiedy zestaw jest w trybie odtwarzania folderu, zestaw będzie ciągle odtwarzać wszystkie pliki audio w wybranym folderze, dopóki nie zatrzymasz odtwarzania.

Uwagi
- Gdy wymagane jest podłączenie za pośrednictwem kabla USB, podłącz kabel USB dostarczony z urządzeniem USB. Szczegółowe informacje na temat działania urządzenia USB zawiera dostarczona z nim instrukcja obsługi.
- Zanim pojawi się komunikat „READING", może minąć około 10 sekund, zależnie od rodzaju podłączonego urządzenia USB.
- Nie łącz zestawu i urządzenia USB przez koncentrator USB.
- Gdy urządzenie USB zostanie podłączone, zestaw odczytuje wszystkie znajdujące się w nim pliki. Jeśli na urządzeniu USB jest dużo folderów lub plików, może upłynąć dużo czasu do zakończenia odczytu urządzenia USB.
- W przypadku niektórych podłączonych urządzeń USB może wystąpić opóźnienie między operacją i jej wykonaniem przez zestaw.
- Nie można zagwarantować zgodności ze wszystkimi programami do kodowania/zapisu. Jeśli pliki audio na urządzeniu USB zostały pierwotnie zakodowane przy użyciu niekompatybilnego oprogramowania, mogą one powodować szumy lub przerywanie dźwięku lub też mogą w ogóle nie być odtwarzane.
- Opisywany zestaw nie może odtwarzać plików audio na urządzeniu USB w następujących przypadkach:
  —gdy łączna liczba plików audio w folderze przekracza 256.
  —gdy łączna liczba plików audio na urządzeniu USB przekracza 65 536.
  —gdy łączna liczba folderów na urządzeniu USB przekracza 256 (włącznie z folderem głównym („ROOT") i pustymi folderami).
  Te liczby mogą być inne, zależnie od struktury plików i folderów. Nie zapisuj innych rodzajów plików lub zbędnych folderów na urządzeniu USB, które zawiera pliki audio.
- Zestaw może odtwarzać tylko do głębokości 8 folderów.
- Opisywany zestaw może nie obsługiwać wszystkich funkcji dostępnych na podłączonym urządzeniu USB.
- Wznawianie odtwarzania zostanie anulowane po odłączeniu przewodu zasilającego.
- Foldery, które nie zawierają plików audio, zostaną pominięte.
- Formaty audio, których możesz słuchać na tym zestawie, są następujące:
  —MP3: rozszerzenie pliku „.mp3"
  —WMA: rozszerzenie pliku „.wma"
  —AAC: rozszerzenie pliku „.m4a"
  —WAV: rozszerzenie pliku „.wav"
  Pamiętaj, że nawet jeśli nazwa pliku zawiera prawidłowe rozszerzenie, ale w rzeczywistości plik jest inny, zestaw może generować szumy lub może nie działać prawidłowo.
- Po zatrzymaniu odtwarzania odłącz urządzenie USB.

Używanie zestawu jako ładowarki akumulatora

Kiedy zestaw jest włączony, może pełnić funkcję ładowarki akumulatora urządzeń USB posiadających funkcję ładowania.
Naciśnij kilkakrotnie USB FUNCTION [7] na pilocie lub FUNCTION [7] na urządzeniu, aż na wyświetlaczu [13] pojawi się komunikat „USB". Ładowanie zaczyna się po podłączeniu urządzenia USB do gniazda USB D. Na wyświetlaczu urządzenia USB pojawi się status ładowania. Szczegółowe informacje zawiera przewodnik użytkownika posiadanego urządzenia USB.

Odtwarzanie z urządzenia iPod/iPhone

1 Naciśnij kilkakrotnie USB FUNCTION [7] na pilocie lub FUNCTION [7] na urządzeniu, aż na wyświetlaczu [13] pojawi się komunikat „USB".

2 Podłącz urządzenie iPod/iPhone do gniazda USB D w urządzeniu, wykorzystując kabel USB dostarczony z urządzeniem iPod/iPhone.
Komunikat „USB" na wyświetlaczu [13] zmieni się na komunikat „iPod".
Jeśli na wyświetlaczu nie pojawi się komunikat „iPod", odłącz urządzenie iPod/iPhone, po czym podłącz je ponownie.

3 Naciśnij ► [10] na pilocie lub ►II [10] na urządzeniu, aby rozpocząć odtwarzanie.

Sterowanie urządzeniem iPod/iPhone

Aby	Naciśnij
Wstrzymać odtwarzanie	Naciśnij II [10] na pilocie lub ►II [10] na urządzeniu.
Zatrzymać odtwarzanie	■ (stop) [11].
Wybrać utwór lub rozdział z audiobooka/podcastu	I◄◄ (do tyłu)/►►I (do przodu) [12].
Znaleźć miejsce w utworze lub rozdział w audiobooku/podcaście	W trakcie odtwarzania przytrzymaj wciśnięty przycisk ◄◄ (przewijanie do tyłu)/►► (przewijanie do przodu) [12] (I◄◄/►►I [12] na urządzeniu) i zwolnij go w żądanym miejscu.

Używanie zestawu jako ładowarki akumulatora

Kiedy zestaw jest włączony, może pełnić funkcję ładowarki akumulatora urządzenia iPod/iPhone. Naciśnij kilkakrotnie USB FUNCTION [7] na pilocie lub FUNCTION [7] na urządzeniu, aż na wyświetlaczu [13] pojawi się komunikat „USB". Podłącz urządzenie iPod/iPhone do gniazda USB D, kiedy odtwarzacz urządzenia iPod/iPhone jest zatrzymany, aby rozpocząć ładowanie. Na wyświetlaczu urządzenia iPod/iPhone pojawi się status ładowania.
Szczegółowe informacje zawiera przewodnik użytkownika posiadanego urządzenia iPod/iPhone.

Aby przerwać ładowanie urządzenia iPod/iPhone

Odłącz urządzenie iPod/iPhone.

Uwaga dotycząca ładowania urządzenia iPod/iPhone
Nie można ładować urządzenia iPod/iPhone, kiedy zestaw jest wyłączony. Ładowanie niektórych urządzeń iPod/iPhone może nie być możliwe z uwagi na ich właściwości.

Uwagi
- Wyłącz funkcję „Shake to Shuffle" (zmiana utworów przez potrząsanie urządzeniem iPod/iPhone) w urządzeniu iPod/iPhone, aby uniknąć niepożądanej zmiany utworów podczas odtwarzania muzyki z dużą głośnością.
- Jeśli akumulator urządzenia iPod/iPhone jest rozładowany, zestaw może go nie rozpoznać. W takim przypadku należy je naładować za pomocą komputera itp., a następnie podłączyć do zestawu.
- Wydajność zestawu może się różnić w zależności od danych technicznych urządzenia iPod/iPhone.
- W trakcie odtwarzania filmu przytrzymaj wciśnięty przycisk I◄◄/►►I [12], aby przewinąć do tyłu (lub do przodu), jeśli ◄◄/►► [12] nie działa.
- Aby zmienić głośność, naciśnij VOLUME +/– [21] na pilocie lub przekręć pokrętło regulacji głośności [14] na urządzeniu. Poziom głośności nie zmieni się, gdy zostanie ustawiony na urządzeniu iPod/iPhone.
- Informacje na temat obsługi urządzenia iPod/iPhone zawiera przewodnik użytkownika posiadanego urządzenia iPod/iPhone.
- Firma Sony nie ponosi odpowiedzialności za utratę lub uszkodzenie danych zarejestrowanych na urządzeniu iPod/iPhone podczas jego używania z opisywanym zestawem.

Słuchanie radia

1 Naciśnij kilkakrotnie TUNER FUNCTION [7] na pilocie lub FUNCTION [7] na urządzeniu, aż na wyświetlaczu [13] pojawi się komunikat „FM".

2 Przeprowadź strojenie.

Wyszukiwanie automatyczne

Naciśnij kilkakrotnie TUNING MODE [18], aż pojawi się komunikat „AUTO", po czym naciśnij TUNING +/– [12]. Po znalezieniu stacji wyszukiwanie zatrzymuje się automatycznie i na wyświetlaczu [13] pojawia się wskaźnik „ST" (tylko w przypadku sygnału stereofonicznego).

Jeśli wyszukiwanie nie zatrzyma się, naciśnij ■ [11], aby je przerwać, po czym przeprowadź strojenie ręczne (poniżej).
Jeśli ustawiona stacja FM przesyła sygnał RDS, będą wyświetlane takie informacje, jak nazwa serwisu czy nazwa stacji.

Strojenie ręczne

Naciśnij kilkakrotnie TUNING MODE [18], aż pojawi się komunikat „MANUAL", po czym naciśnij kilkakrotnie TUNING +/– [12], aby ustawić żądaną stację.

Wskazówka
Aby zredukować szumy statyczne podczas słabego odbioru stacji stereofonicznej FM, naciśnij kilkakrotnie FM MODE [19], aż pojawi się komunikat „MONO", aby wyłączyć odbiór stereofoniczny. Dźwięk przestanie być stereofoniczny, ale odbiór się poprawi.

Zapisywanie stacji radiowych w pamięci

1 Ustaw żądaną stację.

2 Naciśnij TUNER MEMORY [25], aby wybrać tryb pamięci tunera.

Numer pamięci

3 Naciskając kilkakrotnie TUNING +/– [12] lub ↑/↓ [26], aby wybrać żądany numer pamięci.
Jeśli wybrany numer pamięci został już przydzielony innej stacji, stacja ta zostanie zastąpiona nową stacją.

4 Naciśnij ⊕ [20], aby zapisać stację w pamięci.

5 Powtórz kroki od 1 do 4, aby zapisać inne stacje.
Możesz zaprogramować do 20 stacji FM.

Ustawianie zaprogramowanej stacji radiowej

Aby wybrać stację radiową zapisaną pod numerem pamięci od 1 do 6, wystarczy nacisnąć TUNER MEMORY NUMBER (od 1 do 6) [17], kiedy zestaw jest w trybie FM.
Aby wybrać stację radiową zapisaną pod numerem pamięci 7 lub wyższym, naciśnij kilkakrotnie TUNING MODE [18], aż pojawi się komunikat „PRESET", po czym naciśnij kilkakrotnie TUNING +/– [12], aby wybrać żądany numer pamięci.

Używanie opcjonalnych komponentów audio

1 Przygotuj źródło dźwięku.
Podłącz dodatkowy komponent audio do gniazd AUDIO IN C na urządzeniu za pomocą analogowego przewodu audio (brak w zestawie).

2 Ustaw głośność na minimum.
Naciśnij kilkakrotnie VOLUME – [21] na pilocie lub przekręć pokrętło regulacji głośności [14] na urządzeniu w lewo, aż na wyświetlaczu [13] pojawi się komunikat „VOL MIN".

3 Naciśnij kilkakrotnie AUDIO IN FUNCTION [7] na pilocie lub FUNCTION [7] na urządzeniu, aż na wyświetlaczu [13] pojawi się komunikat „AUDIO IN".

4 Zacznij odtwarzanie.
Rozpocznij odtwarzanie na podłączonym komponencie i wyreguluj głośność.

Uwaga
Jeśli poziom głośności podłączonego komponentu jest za niski, zestaw może automatycznie przejść do trybu gotowości. Ustaw odpowiedni poziom głośności na komponencie. Patrz „Ustawianie funkcji automatycznego trybu gotowości".

Blokowanie przycisków na urządzeniu (blokada rodzicielska)

Możesz zablokować przyciski na urządzeniu (oprócz I/⏻ [9]), aby zapobiec ich przypadkowemu użyciu lub zabawom dzieci.
Przytrzymaj wciśnięty przycisk ■ [11] na urządzeniu przez ponad 5 sekund. Na wyświetlaczu [13] pojawią się komunikaty „CHILD" i „LOCK ON". Zestaw można obsługiwać tylko za pomocą przycisków na pilocie.
Aby wyłączyć, przytrzymaj wciśnięty przycisk ■ [11] na urządzeniu przez ponad 5 sekund, aż na wyświetlaczu [13] pojawią się komunikaty „CHILD" i „LOCK OFF".

Uwaga
Funkcja blokady rodzicielskiej zostanie wyłączona po odłączeniu przewodu zasilającego.

Regulowanie dźwięku

Aby	Naciśnij
Wyregulować głośność	VOLUME +/– [21] (lub przekręć pokrętło regulacji głośności [14] na urządzeniu).
Ustawić efekt dźwiękowy	Kilkakrotnie EQ [16].

Wskazówka
Opisywany zestaw jest wyposażony w funkcję DSEE, która umożliwia uzyskanie czystych tonów wysokich pomimo pogorszenia jakości spowodowanego kompresją. Zwykle funkcja DSEE uruchamia się automatycznie po rozpoznaniu źródła dźwięku, choć w zależności od używanych funkcji może się nie uruchomić.

Ustawianie podświetlenia głośników

Możesz wybrać jeden z wielu schematów podświetlenia głośników. Podświetlenie głośników tworzy efekty świetlne w oparciu o odtwarzaną muzykę.
Naciśnij kilkakrotnie LED SPEAKER [5].
Po każdym naciśnięciu przycisku schemat ulega zmianie.

Aby wyłączyć podświetlenie głośników

Naciśnij kilkakrotnie LED SPEAKER [5], aż pojawi się komunikat „LED OFF".

Zmiana wyświetlania

Aby	Naciśnij
Zmienić informacje na wyświetlaczu [13][1)]	Kilkakrotnie DISPLAY [15], gdy zestaw jest włączony.
Zmienić tryb wyświetlania (patrz poniżej.)	Kilkakrotnie DISPLAY [15], gdy zestaw jest wyłączony.[2)]

1) Można wyświetlić następujące informacje:
– Czas, jaki upłynął od rozpoczęcia odtwarzania, nazwa pliku i nazwa folderu.
– Tytuł, wykonawca i informacje o albumie.
2) Wskaźnik STANDBY [8] na urządzeniu świeci się, gdy zestaw jest wyłączony.

Zestaw oferuje następujące tryby wyświetlania.

Tryb wyświetlania	Gdy zestaw jest wyłączony[1)]
Pokaz	Wyświetlany jest pokaz.
Tryb oszczędzania energii[2)]	Wyświetlacz zostaje wyłączony, aby nie zużywać energii. Programator i zegar nadal działają.
Zegar[3)]	Wyświetlany jest zegar.

1) Wskaźnik STANDBY [8] na urządzeniu świeci się, gdy zestaw jest wyłączony.
2) Nie można ustawić zegara w trybie oszczędzania energii.
3) Tryb wyświetlania zegara po 8 sekundach automatycznie przechodzi w tryb oszczędzania energii.

Uwagi dotyczące wyświetlanych informacji
- Znaki, których nie można wyświetlić, są widoczne jako „_".
- W przypadku urządzeń USB, całkowity czas odtwarzania nie jest wyświetlany.
- Następujące informacje nie są wyświetlane prawidłowo:
  – czas, jaki upłynął od rozpoczęcia odtwarzania pliku MP3 zakodowanego za pomocą VBR (zmienna szybkość transmisji).
  – nazwy folderów i plików, które nie są zgodne z formatem ISO9660 Level 1, Level 2 lub Joliet.
- Informacje znaczników ID3 dla plików MP3 są wyświetlane, gdy używane są znaczniki ID3 wersji 1 i wersji 2 (wyświetlanie informacji znacznika ID3 wersji 2 ma pierwszeństwo, jeśli w tym samym pliku MP3 używane są znaczniki ID3 zarówno w wersji 1, jak i w wersji 2).

Używanie programatorów

Zestaw posiada 2 tryby programatora. Jeśli użyjesz obu programatorów, programator nocny będzie miał pierwszeństwo.

Programator nocny:

Możesz zasnąć przy muzyce. Ten tryb działa nawet wtedy, gdy zegar nie jest ustawiony.
Naciśnij kilkakrotnie SLEEP [24], aby wybrać żądaną godzinę.
Aby anulować programator nocny, naciśnij kilkakrotnie SLEEP [24], aż pojawi się komunikat „OFF".

Programator odtwarzania:

Możesz budzić się o ustawionym czasie przy dźwiękach stacji FM lub urządzenia USB. Nie zapomnij ustawić zegara.

1 Przygotuj źródło dźwięku.
Po przygotowaniu źródła dźwięku naciśnij VOLUME +/– [21] na pilocie lub przekręć pokrętło regulacji głośności [14] na urządzeniu, aby ustawić głośność.

2 Wybierz tryb ustawienia programatora.
Naciśnij TIMER MENU [23].

3 Ustaw programator odtwarzania.
Naciśnij kilkakrotnie ↑/↓ [26], aby wybrać „PLAY SET", po czym naciśnij ⊕ [20].

4 Ustaw czas rozpoczęcia odtwarzania.
Naciśnij kilkakrotnie ↑/↓ [26], aby ustawić godzinę, po czym naciśnij ⊕ [20]. W taki sam sposób ustaw minuty.

5 Wykonaj te same czynności, co w kroku 4, aby ustawić czas zatrzymania odtwarzania.

6 Wybierz źródło dźwięku.
Naciśnij kilkakrotnie ↑/↓ [26], aż pojawi się żądane źródło dźwięku, po czym naciśnij ⊕ [20].

7 Wyłącz zestaw.
Naciśnij przycisk I/⏻ [9]. Zestaw włączy się automatycznie przed ustawionym czasem.
Jeśli o zaprogramowanej godzinie zestaw będzie już włączony, programator odtwarzania nie zostanie włączony. Nie używaj zestawu w czasie pomiędzy jego włączeniem się, a rozpoczęciem odtwarzania.

Sprawdzanie ustawienia

1 Naciśnij TIMER MENU [23].

2 Naciśnij kilkakrotnie ↑/↓ [26], aby wybrać „SELECT", po czym naciśnij ⊕ [20].

3 Naciśnij kilkakrotnie ↑/↓ [26], aby wybrać „PLAY SEL", po czym naciśnij ⊕ [20].

Wyłączanie programatora

Powtórz powyższe czynności, aż w kroku 3 pojawi się komunikat „OFF", po czym naciśnij ⊕ [20].

Zmiana ustawienia

Rozpocznij od kroku 1 „Używanie programatorów".

Uwaga
Jeśli wybierzesz odtwarzanie z urządzenia USB, na którym znajduje się wiele plików lub folderów, proces odczytu może wymagać nieco czasu, powodując pewne opóźnienie przed rozpoczęciem odtwarzania po otrzymaniu polecenia od programatora.

Uwagi dla użytkownika urządzenia iPod/iPhone
- Upewnij się, że urządzenie iPod/iPhone nie odtwarza, gdy używasz programatora odtwarzania.
- Zależnie od statusu podłączonego urządzenia iPod/iPhone, programator odtwarzania może się nie włączyć.

Wskazówka
Ustawienie programatora odtwarzania pozostaje aktywne, dopóki nie zostanie ręcznie anulowane.

Ustawianie funkcji automatycznego trybu gotowości

Funkcja automatycznego trybu gotowości sprawia, że zestaw automatycznie przechodzi w tryb gotowości po około 15 minutach bezczynności lub braku sygnału audio.
Zanim zestaw przejdzie do trybu gotowości, na wyświetlaczu [13] przez 2 minuty będzie wyświetlany komunikat „AUTO:STBY". Domyślnie funkcja automatycznego trybu gotowości jest włączona. Użyj przycisków na urządzeniu, aby wyłączyć funkcję automatycznego trybu gotowości.

Przytrzymaj wciśnięty przycisk I/⏻ [9], kiedy zestaw jest włączony, aż pojawi się komunikat „AUTO:STBY OFF".
Aby włączyć funkcję, przytrzymaj wciśnięty przycisk I/⏻ [9], aż pojawi się komunikat „AUTO:STBY ON".

Uwagi
- Funkcja automatycznego trybu gotowości nie działa w trybie tunera (FM), nawet jeśli została włączona.
- Zestaw może nie przejść automatycznie do trybu gotowości w następujących przypadkach:
  – gdy zostanie wykryty sygnał audio.
  – gdy zostanie podłączone urządzenie USB.
  – podczas odtwarzania plików audio.
  – gdy działa ustawiony programator odtwarzania lub programator nocny.
- W poniższych przypadkach zestaw ponownie odlicza czas przed przejściem do trybu gotowości, nawet jeśli włączono funkcję automatycznego trybu gotowości:
  – gdy zostanie podłączone urządzenie USB.
  – gdy zostanie naciśnięty dowolny przycisk na pilocie lub urządzeniu.

Rozwiązywanie problemów

1 Sprawdź, czy przewód zasilający jest prawidłowo i solidnie podłączony.

2 Odszukaj problem na poniższej liście kontrolnej i podejmij wskazane działania naprawcze.
Jeśli problem występuje nadal, skontaktuj się z lokalnym punktem sprzedaży produktów Sony.

Jeśli miga wskaźnik STANDBY [8]

Natychmiast odłącz przewód zasilający i sprawdź następujące elementy.
- Czy coś zasłania otwory wentylacyjne zestawu?
- Czy w gnieździe USB D nie doszło do zwarcia?

Gdy wskaźnik STANDBY [8] przestanie migać, ponownie podłącz przewód zasilający i włącz zestaw. Jeśli problem występuje nadal, skontaktuj się z lokalnym punktem sprzedaży produktów Sony.

Ogólne

Pokaz pojawia się na wyświetlaczu [13] po podłączeniu przewodu zasilającego także wtedy, gdy zestaw nie jest włączony.
- Naciśnij jeden raz przycisk DISPLAY [15], gdy zestaw jest wyłączony. Pokaz zniknie.
- Ustaw zegar. Patrz „Ustawianie zegara".

Nie można włączyć zestawu.
- Czy przewód zasilający jest podłączony?

Zestaw niespodziewanie przełączył się w tryb gotowości.
- To nie jest usterka. Zestaw automatycznie przełącza się w tryb gotowości po około 15 minutach bezczynności lub braku sygnału audio. Patrz „Ustawianie funkcji automatycznego trybu gotowości".

Ustawienie zegara lub działanie programatora odtwarzania zostało niespodziewanie anulowane.
- Po około jednej minucie bezczynności, ustawienie zegara lub programatora odtwarzania zostaje automatycznie anulowane. Wykonaj ponownie operację od początku.

Brak dźwięku.
- Czy coś zasłania otwory wentylacyjne zestawu?
- Określona stacja mogła tymczasowo zaprzestać nadawania.

Duży przydźwięk lub szumy.
- Odsuń zestaw od źródeł zakłóceń.
- Podłącz zestaw do innego gniazda ściennego.
- Zainstaluj filtr przeciwzakłóceniowy (brak w zestawie) na przewodzie zasilającym.

Pilot nie działa.
- Usuń przeszkody między pilotem i czujnikiem zdalnego sterowania [2] na urządzeniu, oraz umieść urządzenie z dala od źródeł światła jarzeniowego.
- Skieruj pilot na czujnik zdalnego sterowania [2] zestawu.
- Zbliż pilot do zestawu.
- Baterie pilota mogą być wyczerpane. Wymień baterie na nowe (R6/typ AA).

Wskaźnik STANDBY [8] nadal świeci po odłączeniu przewodu zasilającego.
- Wskaźnik STANDBY [8] może nie wyłączyć się natychmiast po odłączeniu przewodu zasilającego. Wskaźnik wyłączy się po około 40 sekundach. To nie jest usterka.

Urządzenie BLUETOOTH

Nie można przeprowadzić parowania.
- Zbliż urządzenie BLUETOOTH do zestawu.
- Parowanie może nie być możliwe, jeśli w pobliżu zestawu znajdują się inne urządzenia BLUETOOTH. W takim przypadku wyłącz inne urządzenia BLUETOOTH.
- Wpisz prawidłowo takie samo hasło, jakie wpisano na urządzeniu BLUETOOTH.

Nie można nawiązać połączenia.
- Urządzenie BLUETOOTH, które próbowano podłączyć, nie obsługuje profilu A2DP i nie może zostać połączone z zestawem.
- Włącz funkcję BLUETOOTH w urządzeniu BLUETOOTH.
- Nawiąż połączenie z poziomu urządzenia BLUETOOTH.
- Informacja o rejestracji parowania została skasowana. Ponownie przeprowadź parowanie.
- Po połączeniu z urządzeniem BLUETOOTH nie będzie można wykryć zestawu ani nawiązać połączenia z poziomu innego urządzenia BLUETOOTH, które nie zostało wcześniej sparowane.
- Skasuj informację o rejestracji parowania urządzenia BLUETOOTH i ponownie przeprowadź parowanie.

Dźwięk jest przerywany lub nierówny, lub nastąpiła utrata połączenia.
- Zestaw i urządzenie BLUETOOTH są zbyt daleko od siebie.
- Jeśli między zestawem i urządzeniem BLUETOOTH znajdują się przeszkody, usuń je lub omiń.
- Jeśli w pobliżu znajdują się urządzenia generujące promieniowanie elektromagnetyczne, takie jak bezprzewodowa sieć LAN, inne urządzenie BLUETOOTH lub kuchenka mikrofalowa, odsuń je.
W zestawie nie słychać dźwięku z aplikacji „App Remote".
- Najpierw zwiększ głośność w urządzeniu BLUETOOTH, a następnie ustaw głośność za pomocą przycisku VOLUME +/– [21] na pilocie lub pokrętła regulacji głośności [14] na urządzeniu.

Występuje duży przydźwięk, szumy lub dźwięk jest zniekształcony.
- Jeśli między zestawem i urządzeniem BLUETOOTH znajdują się przeszkody, usuń je lub omiń.
- Jeśli w pobliżu znajdują się urządzenia generujące promieniowanie elektromagnetyczne, takie jak bezprzewodowa sieć LAN, inne urządzenie BLUETOOTH lub kuchenka mikrofalowa, odsuń je.
- Zmniejsz głośność podłączonego urządzenia BLUETOOTH.

Nazwa aplikacji nie odpowiada rzeczywistej aplikacji „App Remote".
- Uruchom aplikację ponownie z poziomu aplikacji „App Remote".

Kiedy aplikacja „App Remote" działa przez BLUETOOTH, wyświetlacz automatycznie przełącza się na „BT AUDIO".
- Wystąpił błąd w aplikacji „App Remote" lub funkcji BLUETOOTH. Uruchom aplikację ponownie.

Urządzenie USB

Czy zestaw obsługuje używane urządzenie USB?
- Jeśli podłączysz nieobsługiwane urządzenie USB, mogą wystąpić następujące problemy. Sprawdź informacje na temat zgodnych urządzeń USB w witrynach internetowych podanych w punkcie „Odtwarzanie plików z urządzenia USB".
  – Urządzenie USB nie jest rozpoznawane.
  – Nazwy plików lub folderów nie są wyświetlane.
  – Odtwarzanie nie jest możliwe.
  – Dźwięk przeskakuje.
  – Występują szumy.
  – Odtwarzany dźwięk jest zniekształcony.

Pojawia się komunikat „OVER CURRENT".
- Wykryto problem z poziomem prądu elektrycznego z gniazda USB D. Wyłącz zestaw i odłącz urządzenie USB z gniazda USB D. Upewnij się, że urządzenie USB działa prawidłowo. Jeśli komunikat jest wyświetlany nadal, skontaktuj się z lokalnym punktem sprzedaży produktów Sony.

Brak dźwięku.
- Urządzenie USB nie jest podłączone prawidłowo. Wyłącz zestaw, po czym podłącz ponownie urządzenie USB.

Występują szumy, przeskakiwanie lub dźwięk jest zniekształcony.
- Wyłącz zestaw, po czym podłącz ponownie urządzenie USB.
- Nagranie zawiera szum lub dźwięk jest zniekształcony. Szumy mogły powstać w procesie tworzenia nagrania z powodu stanu komputera. Utwórz nagranie ponownie.
- W procesie kodowania plików użyto niskiej szybkości transmisji danych. Wyślij do urządzenia USB pliki zakodowane z większą szybkością transmisji danych.

Przez dłuższy czas jest wyświetlany komunikat „READING" lub rozpoczęcie odtwarzania długo trwa.
- Proces odczytywania może trwać długo w następujących przypadkach:
  – Urządzenie USB zawiera dużo folderów lub plików.
  – Struktura plików jest bardzo złożona.
  – Pojemność pamięci jest bardzo duża.
  – Pamięć wewnętrzna uległa fragmentacji.

Błędne wyświetlanie
- Ponownie wyślij nagrania do urządzenia USB, ponieważ dane zapisane na urządzeniu USB mogły zostać uszkodzone.
- Zestaw potrafi wyświetlać tylko znaki zakodowane jako cyfry lub litery. Inne znaki nie są wyświetlane prawidłowo.

Urządzenie USB nie jest rozpoznawane.
- Wyłącz zestaw, po czym włącz go ponownie. Następnie wybierz tryb „USB" i podłącz ponownie urządzenie USB.
- Sprawdź informacje na temat zgodnych urządzeń USB w witrynach internetowych podanych w punkcie „Odtwarzanie plików z urządzenia USB".

Urządzenie USB nie działa prawidłowo.
- Informacje o sposobie radzenia sobie z tym problemem zawiera instrukcja obsługi urządzenia USB.

Odtwarzanie nie rozpoczyna się.
- Wyłącz zestaw, następnie podłącz ponownie urządzenie USB i włącz zestaw.
- Sprawdź informacje na temat zgodnych urządzeń USB w witrynach internetowych podanych w punkcie „Odtwarzanie plików z urządzenia USB".
- Naciśnij ► [10] na pilocie lub ►II [10] na urządzeniu, aby rozpocząć odtwarzanie.

Odtwarzanie nie rozpoczyna się od pierwszego utworu.
- Ustaw tryb normalnego odtwarzania.

Pliki nie mogą zostać odtworzone.
- Plik audio nie ma rozszerzenia „.mp3", „.wma", „.m4a" lub „.wav".
- Dane nie są zapisane w formacie MP3/WMA/AAC/WAV.
- Urządzenia USB sformatowane w innym systemie plików, niż FAT16 lub FAT32, nie są obsługiwane.*
- Jeśli korzystasz z urządzenia USB podzielonego na partycje, możesz odtwarzać tylko pliki znajdujące się na pierwszej partycji.
- Pliki zakodowane lub chronione hasłem itp. nie mogą być odtwarzane.

* Opisywany zestaw obsługuje systemy plików FAT16 i FAT32, ale niektóre urządzenia USB mogą nie obsługiwać wszystkich systemów FAT. Aby uzyskać szczegółowe informacje, przeczytaj instrukcję obsługi urządzenia USB lub skontaktuj się z producentem.

Nagrywanie długo trwa.
- Zmniejsz liczbę folderów lub plików.

Urządzenie iPod/iPhone

Brak dźwięku.
- Upewnij się, że urządzenie iPod/iPhone jest podłączone prawidłowo.
- Upewnij się, że urządzenie iPod/iPhone odtwarza muzykę.
- Upewnij się, że urządzenie iPod/iPhone posiada najnowszą wersję oprogramowania. Jeśli nie, wykonaj aktualizację urządzenia iPod/iPhone przed jego użyciem z zestawem.
- Wyreguluj głośność.

Dźwięk jest zniekształcony.
- Upewnij się, że urządzenie iPod/iPhone jest podłączone prawidłowo.
- Zmniejsz głośność.
- Ustaw „EQ" w urządzeniu iPod/iPhone na „Off" lub „Flat".

Podczas odtwarzania nieoczekiwanie zmienia się utwór.
- Wyłącz funkcję „Shake to Shuffle" (zmiana utworów przez potrząsanie urządzeniem iPod/iPhone) w urządzeniu iPod/iPhone przy słuchaniu muzyki na urządzeniu iPod/iPhone z dużą głośnością. Jeśli funkcja ta jest włączona, może nastąpić nieoczekiwana zmiana utworu w wyniku drgań powodowanych przez zestaw.

Urządzenie iPod/iPhone nie działa.
- Jeśli akumulator urządzenia iPod/iPhone jest rozładowany, urządzenie może nie działać z zestawem. W takim przypadku należy je naładować za pomocą komputera itp., a następnie podłączyć do zestawu.
- Zakończ działanie wszystkich aplikacji uruchomionych na urządzeniu iPod lub iPhone przed podłączeniem go do zestawu. Szczegółowe informacje zawiera instrukcja obsługi dostarczona z urządzeniem iPod/iPhone.
- Upewnij się, że urządzenie iPod/iPhone jest podłączone prawidłowo.
- Upewnij się, że urządzenie iPod/iPhone posiada najnowszą wersję oprogramowania. Jeśli nie, wykonaj aktualizację urządzenia iPod/iPhone przed jego użyciem z zestawem.
- Ponieważ obsługa zestawu różni się od obsługi urządzenia iPod/iPhone, nie można obsługiwać urządzenia iPod/iPhone przy użyciu przycisków na pilocie lub na zestawie. W takim przypadku użyj przycisków sterowania na urządzeniu iPod/iPhone.

Nie można ładować urządzenia iPod/iPhone.
- Jeśli akumulator urządzenia iPod/iPhone będzie rozładowany, zestaw może nie być w stanie go naładować, nawet jeśli urządzenie zostanie do niego podłączone. W takim przypadku należy je naładować za pomocą komputera itp., a następnie podłączyć do zestawu.
- Upewnij się, że urządzenie iPod/iPhone jest podłączone prawidłowo.

Urządzenie iPod/iPhone nie jest rozpoznawane.
- Odłącz przewód zasilający i podłącz go ponownie, kiedy wskaźnik STANDBY [8] zgaśnie. Następnie włącz zestaw ponownie.

Głośność dzwonka iPhone nie zmienia się.
- Ustaw głośność dzwonka w urządzeniu iPhone.

Tuner

Duży przydźwięk lub szumy, lub nie można odbierać stacji. (Na wyświetlaczu [13] miga komunikat „ST".)
- Podłącz prawidłowo antenę.
- Sprawdź, czy umieszczenie anteny w innym miejscu lub położeniu nie poprawi odbioru.
- Anteny należy umieszczać z dala od przewodu zasilającego, aby wyeliminować zakłócenia.
- Wyłącz znajdujące się w pobliżu urządzenia elektryczne.

Przywracanie ustawień fabrycznych zestawu

Jeśli zestaw nadal nie działa prawidłowo, przywróć jego ustawienia fabryczne.
Użyj przycisków na urządzeniu, aby przywrócić domyślne ustawienia fabryczne zestawu.

1 Odłącz przewód zasilający i podłącz go ponownie, kiedy wskaźnik STANDBY [8] zgaśnie. Następnie włącz zestaw.

2 Przytrzymując wciśnięty przycisk ■ [11], naciśnij I/⏻ [9].
Przytrzymaj jednocześnie wciśnięte dwa przyciski, aż na wyświetlaczu [13] pojawi się komunikat „RESET".
Wszystkie ustawienia skonfigurowane przez użytkownika, takie jak zaprogramowane stacje radiowe, programator i zegar, zostaną usunięte.

Komunikaty

CHILD LOCK : Została włączona funkcja blokady rodzicielskiej. Aby wyłączyć blokadę rodzicielską, przytrzymaj przycisk ■ [11] na urządzeniu, aż na wyświetlaczu [13] pojawią się komunikaty „CHILD" i „LOCK OFF".

ERROR : Urządzenie USB nie mogło być rozpoznane lub podłączono nieznane urządzenie.

NoDEVICE : Nie podłączono urządzenia USB lub podłączone urządzenie USB zostało odłączone.

NoMEMORY : Nośnik pamięci nie został włożony do urządzenia USB.

NO TRACK : Do zestawu nie załadowano możliwego do odtworzenia pliku z urządzenia USB.

NOT USED : Próbowano wykonać pewną operację w warunkach, w których jej wykonanie jest zabronione.

NO SUPPORT : Podłączono nieobsługiwane urządzenie USB lub model urządzenia iPod/iPhone, albo urządzenie iPod/iPhone z rozładowanym akumulatorem.

TIME NG : Ustawiono taki sam czas rozpoczęcia i zakończenia dla programatora odtwarzania.

Środki ostrożności

Bezpieczeństwo
- Jeśli zestaw nie będzie używany przez dłuższy czas, odłącz całkowicie przewód zasilający od gniazda ściennego. Gdy odłączasz urządzenie od sieci, zawsze chwytaj za wtyczkę. Nigdy nie ciągnij za przewód.
- Jeśli jakiś przedmiot lub płyn dostaną się do wnętrza zestawu, odłącz zestaw od sieci i przed ponownym użyciem zwróć się do autoryzowanego personelu z prośbą o jego sprawdzenie.
- Przewód zasilający można wymieniać wyłącznie w specjalistycznym punkcie serwisowym.

Wybór miejsca
- Nie stawiaj zestawu w pozycji przechylonej, ani w miejscach bardzo gorących, zimnych, zakurzonych, brudnych, wilgotnych, nieposiadających dostatecznej wentylacji, narażonych na wibracje, nasłonecznionych lub silnie naświetlonych.
- Uważaj, gdy stawiasz zestaw na powierzchniach pokrytych specjalnymi środkami (na przykład woskiem, olejem, pastą), ponieważ może dojść do wystąpienia plam lub odbarwienia.
- Jeśli zestaw zostanie nagle przeniesiony z miejsca o niskiej temperaturze do ciepłego otoczenia, może wystąpić skraplanie pary wodnej na powierzchniach zewnętrznych lub na elementach wewnętrznych, co bywa przyczyną usterek. Jeśli dojdzie do skroplenia się pary, należy wyłączyć zestaw i pozostawić go, aż wilgoć wyparuje. Nie należy używać zestawu, dopóki wilgoć całkowicie nie wyparuje.

Nagrzewanie się urządzenia
- Nagrzewanie się urządzenia podczas pracy jest normalne i nie stanowi powodu do niepokoju.
- Jeśli zestaw jest używany w sposób ciągły z dużą głośnością, nie dotykaj obudowy, ponieważ może być gorąca.
- Nie zasłaniaj otworów wentylacyjnych.

Uwagi dotyczące zestawu głośnikowego
Zintegrowany zestaw głośnikowy nie jest ekranowany magnetycznie i może powodować zniekształcenia magnetyczne obrazu na ekranie znajdującego się w pobliżu telewizora. W takiej sytuacji wyłącz telewizor, odczekaj od 15 do 30 minut, po czym włącz go ponownie.
Jeśli nie przyniesie to poprawy, odsuń zestaw od telewizora.

Czyszczenie obudowy
Czyść zestaw miękką ściereczką lekko zwilżoną łagodnym roztworem detergentu. Nie używaj ostrych myjek, proszku do szorowania ani rozpuszczalników, takich jak rozcieńczalnik, benzyna lub alkohol.

Technologia bezprzewodowa BLUETOOTH

Technologia bezprzewodowa BLUETOOTH jest bezprzewodową technologią krótkiego zasięgu, łączącą urządzenia cyfrowe, na przykład komputery i cyfrowe aparaty fotograficzne. Używając technologii bezprzewodowej BLUETOOTH można obsługiwać urządzenia w promieniu około 10 metrów.
Technologia bezprzewodowa BLUETOOTH jest zazwyczaj używana między dwoma urządzeniami, choć jedno urządzenie może być podłączone do wielu urządzeń.
W przeciwieństwie do połączenia USB, nie są potrzebne przewody, aby uzyskać połączenie i nie trzeba umieszczać urządzeń naprzeciwko siebie, jak w przypadku technologii bezprzewodowej z wykorzystaniem podczerwieni. Możesz korzystać z tej technologii, mając jedno urządzenie BLUETOOTH w torbie lub w kieszeni.
Technologia bezprzewodowa BLUETOOTH jest globalnym standardem, wspieranym przez tysiące firm. Firmy te produkują produkty, które spełniają globalne standardy.

Obsługiwana wersja i profile BLUETOOTH
Profil oznacza standardowy zestaw możliwości różnych produktów BLUETOOTH. Szczegółowe informacje na temat obsługiwanych wersji i profili BLUETOOTH zawiera punkt „Dane techniczne".

Uwagi
- Do opisywanego zestawu można podłączyć tylko urządzenie BLUETOOTH obsługujące taki sam profil, jak ten zestaw. Pamiętaj, że funkcje urządzenia BLUETOOTH mogą się różnić w zależności od jego danych technicznych, nawet jeśli ma taki sam profil, jak ten zestaw.
- Ze względu na charakterystykę technologii bezprzewodowej BLUETOOTH, odtwarzanie w zestawie odbywa się z nieznacznym opóźnieniem w porównaniu z odtwarzaniem dźwięku na urządzeniu nadającym.

Efektywny zasięg komunikacji
Urządzenia BLUETOOTH powinny być używane mniej więcej w odległości 10 metrów od siebie (odległość niezakłócona przeszkodami).
Efektywny zasięg komunikacji może być mniejszy w następujących warunkach.
– Gdy między urządzeniami połączonymi przez BLUETOOTH znajduje się człowiek, metalowy obiekt, ściana lub inne przeszkody
– Miejsca, w których jest zainstalowana bezprzewodowa sieć LAN
– W pobliżu używanych kuchenek mikrofalowych
– Miejsca, w których występują inne fale elektromagnetyczne

Wpływ innych urządzeń
Urządzenia BLUETOOTH i bezprzewodowa sieć LAN (IEEE 802.11b/g) wykorzystują to samo pasmo częstotliwości (2,4 GHz). Używając urządzenia BLUETOOTH w pobliżu urządzenia z obsługą bezprzewodowej sieci LAN, mogą wystąpić zakłócenia elektromagnetyczne. Może to spowodować obniżenie prędkości transferu danych, szumy lub brak połączenia. W takich przypadkach zastosuj następujące środki zaradcze:
– Spróbuj połączyć zestaw i telefon komórkowy z technologią BLUETOOTH lub urządzenie BLUETOOTH, znajdując się co najmniej 10 metrów od urządzeń bezprzewodowej sieci LAN.
– Wyłącz zasilanie urządzeń bezprzewodowej sieci LAN, gdy używasz urządzenia BLUETOOTH w odległości mniejszej niż 10 metrów.

Wpływ na inne urządzenia
Emitowane przez zestaw fale radiowe mogą zakłócać działanie niektórych urządzeń medycznych. Ponieważ ta interferencja może być przyczyną usterki, pamiętaj o wyłączeniu zasilania zestawu, telefonu komórkowego z technologią BLUETOOTH i urządzenia BLUETOOTH w następujących miejscach:
– W szpitalach, pociągach i samolotach
– W pobliżu drzwi automatycznych i alarmów przeciwpożarowych

Uwagi
- Opisywany zestaw obsługuje funkcje bezpieczeństwa, które są zgodne ze specyfikacją BLUETOOTH, jako środek zapewniający bezpieczeństwo podczas komunikacji przy użyciu technologii BLUETOOTH. Ponieważ jednak takie zabezpieczenia mogą być niewystarczające, zależnie od wartości ustawień i innych czynników, należy zawsze zachowywać ostrożność używając technologii BLUETOOTH.
- Firma Sony w żadnym razie nie ponosi odpowiedzialności za szkody lub inne straty powstałe na skutek przecieków informacji w trakcie komunikacji przy użyciu technologii BLUETOOTH.
- Komunikacja BLUETOOTH nie jest bezwzględnie gwarantowana dla wszystkich urządzeń BLUETOOTH, które mają taki sam profil, jak opisywany zestaw.
- Urządzenia BLUETOOTH połączone z zestawem powinny być zgodne ze specyfikacją BLUETOOTH zalecaną przez BLUETOOTH SIG, Inc. i muszą posiadać certyfikat zgodności. Tym niemniej, nawet jeśli urządzenie jest zgodne ze specyfikacją BLUETOOTH, mogą wystąpić przypadki, w których charakterystyka lub specyfikacje urządzenia BLUETOOTH uniemożliwiają połączenie, lub mogą spowodować różnice w metodzie sterowania, wyświetlania lub działania.
- Mogą wystąpić szumy lub dźwięk może zostać odcięty, w zależności od urządzenia BLUETOOTH połączonego z zestawem, warunków komunikacji lub otoczenia.

Włączanie lub wyłączanie sygnału BLUETOOTH
Przy włączonym sygnale BLUETOOTH zestawu, można nawiązać połączenie z zestawem z poziomu sparowanego urządzenia BLUETOOTH i korzystać z wszystkich funkcji. Sygnał BLUETOOTH jest domyślnie włączony.

Użyj przycisków na panelu, aby wykonać tę operację.

Przytrzymaj wciśnięte przyciski ■ [11] i BLUETOOTH [4] na urządzeniu przez około 3 sekundy.
Na wyświetlaczu pojawi się napis „BT ON" lub „BT OFF".

Uwagi
- Poniższych operacji nie można wykonać przy wyłączonym sygnale BLUETOOTH:
  – Parowanie z urządzeniem BLUETOOTH
  – Usuwanie informacji o parowaniu
  – Używanie aplikacji „App Remote" przez BLUETOOTH
  – Włączanie („ON") trybu gotowości BLUETOOTH
  – Zmiana ustawienia ON/OFF BT AAC
- Przy wyłączonym sygnale BLUETOOTH nie można wykryć opisywanego zestawu i nawiązać z nim połączenia z poziomu urządzenia BLUETOOTH.
- Jeśli dotkniesz znaku N-Mark na panelu smartfonem z obsługą NFC, sygnał BLUETOOTH zostanie włączony automatycznie.
- Kiedy zasilanie zostanie wyłączone przyciskiem I/⏻ [9], ustawienie ON/OFF BLUETOOTH zostanie zachowane. Kiedy przewód zasilający zostanie odłączony i ponownie podłączony, ustawienie BLUETOOTH zostanie włączone.

Dane techniczne

Sekcja wzmacniacza
Moc wyjściowa (znamionowa):
Kanał lewy/prawy: 16 W + 16 W (przy 8 omach, 1 kHz, 1% całkowitych zniekształceń harmonicznych)
Moc wyjściowa (wartość odniesienia):
Kanał lewy/prawy: 20 W + 20 W (na kanał przy 8 omach, 1 kHz)
Subwoofer: 60 W (przy 3 omach, 100 Hz)

Sekcja głośników
Zestaw głośnikowy: Głośnik pełnozakresowy + subwoofer
Impedancja znamionowa:
Lewy/prawy: 8 omów
Subwoofer: 3 omy

Wejścia/Wyjścia
AUDIO IN (mini jack stereo):
Czułość 800 mV, impedancja 47 kiloomów

Sekcja USB
Obsługiwana szybkość transmisji danych:
MP3 (MPEG 1 Audio Layer-3): 32 Kb/s – 320 Kb/s, VBR
WMA: 48 Kb/s – 192 Kb/s, VBR
AAC: 48 Kb/s – 320 Kb/s
WAV: 16-bitowy format PCM
Częstotliwości próbkowania:
MP3 (MPEG 1 Audio Layer-3): 32/44,1/48 kHz
WMA: 44,1 kHz
AAC: 44,1 kHz
WAV: 8 kHz – 48 kHz
Gniazdo USB: Typu A, 5 V prąd stały, 1,0 A

Sekcja iPod/iPhone
Zgodne modele urządzeń iPod/iPhone
– iPhone 5
– iPhone 4S
– iPhone 4
– iPhone 3GS
– iPod touch (5. generacji)
– iPod touch (4. generacji)
– iPod touch (3. generacji)
– iPod classic
– iPod nano (7. generacji)
– iPod nano (6. generacji)
– iPod nano (5. generacji)
– iPod nano (4. generacji)

Określenia „Made for iPod" i „Made for iPhone" oznaczają, że dany osprzęt elektroniczny został zaprojektowany pod kątem nawiązywania połączeń odpowiednio z urządzeniami iPod lub iPhone i posiada atest producenta potwierdzający zgodność z normami wydajności firmy Apple. Firma Apple nie ponosi odpowiedzialności za działanie opisywanego urządzenia, ani za jego zgodność z normami i obowiązującymi przepisami dotyczącymi bezpieczeństwa. Należy pamiętać, że współpraca tego osprzętu z urządzeniem iPod lub iPhone może mieć wpływ na funkcjonowanie łączności bezprzewodowej.

Sekcja tunera
Stereo FM, tuner superheterodynowy FM
Antena: Antena przewodowa FM
Zakres strojenia: 87,5 MHz — 108,0 MHz (co 50 kHz)

Sekcja BLUETOOTH
System komunikacji:
Standard BLUETOOTH, wersja 3.0
Wyjście:
Standard BLUETOOTH, klasa mocy 2
Maksymalny zasięg komunikacji:
Przybliżone pole widzenia 10 m[*1]
Pasmo częstotliwości:
Pasmo 2,4 GHz (2,4000 GHz - 2,4835 GHz)
Metoda modulacji:
FHSS
Kompatybilne profile BLUETOOTH[*2]:
A2DP (profil zaawansowanej dystrybucji dźwięku)
AVRCP (profil zdalnego sterowania audio/wideo)
Obsługiwana metoda ochrony treści:
Metoda SCMS-T
Obsługiwane kodeki:
SBC (Sub Band Codec), AAC, aptX
Szerokość pasma nadawania:
20 Hz – 20 000 Hz (próbkowanie 44,1 kHz)

*1 Rzeczywisty zasięg może się różnić w zależności od takich czynników, jak przeszkody między urządzeniami, pola magnetyczne wokół kuchenki mikrofalowej, elektryczność statyczna, czułość odbioru, praca anteny, system operacyjny, oprogramowanie itp.
*2 Standardowe profile bezprzewodowej technologii BLUETOOTH wskazują cel komunikacji BLUETOOTH między urządzeniami.

Ogólne
Wymagania dotyczące zasilania:
220 V – 240 V (prąd zmienny), 50 Hz/60 Hz
Pobór mocy:
38 W
Wymiary (szer./wys./gł.):
Ok. 554 mm × 213 mm × 280 mm
Masa:
Ok. 9,0 kg

Dostarczone akcesoria: Pilot zdalnego sterowania (1), baterie R6 (typ AA) (2), antena przewodowa FM (1), gwarancja (1), instrukcja obsługi (ta instrukcja) (1)

Wygląd i dane techniczne mogą ulec zmianie bez uprzedzenia.

Pobór mocy w trybie gotowości (w trybie oszczędzania energii):
0,5 W (kiedy tryb gotowości BLUETOOTH jest wyłączony)
6 W (kiedy tryb gotowości BLUETOOTH jest włączony)
(Tryb gotowości BLUETOOTH – wszystkie złącza i sieci podłączone): 6,0 W