SONY

4-447-801-61(1)

Dock Speaker

Návod k použití/Kullanım Talimatları/Instrukcja obsługi/ Instrucţiuni de utilizare/Prevádzkové pokyny

SGPSPK1

©2012 Sony Corporation / Printed in China

A

1

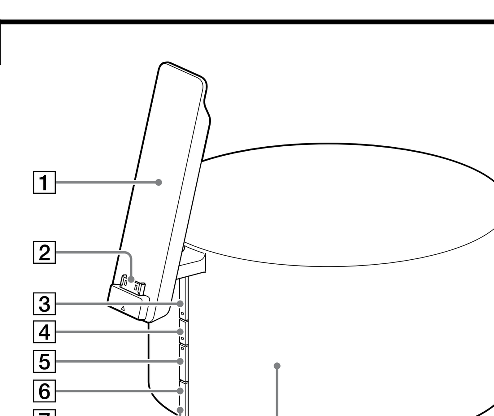

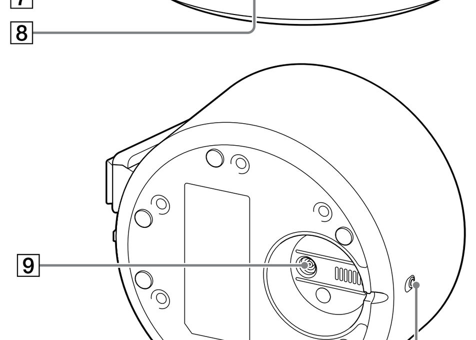

2

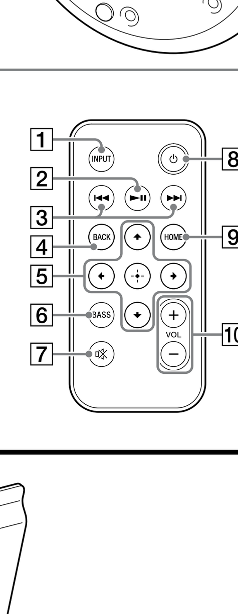

B

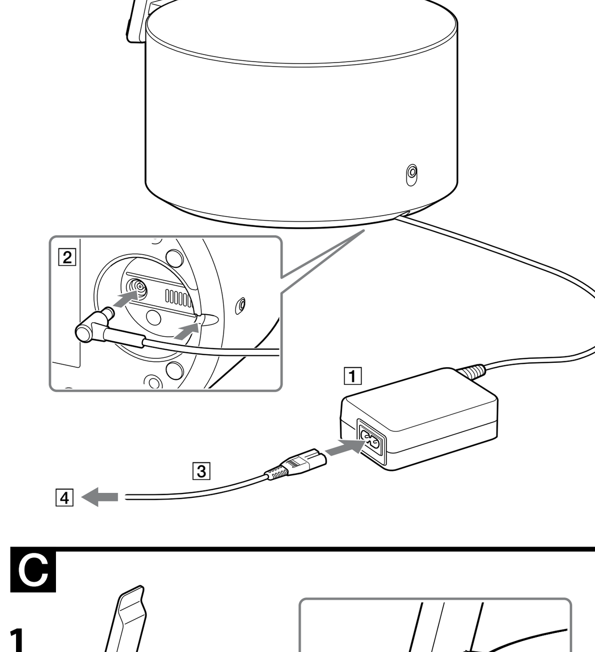

C

1

2

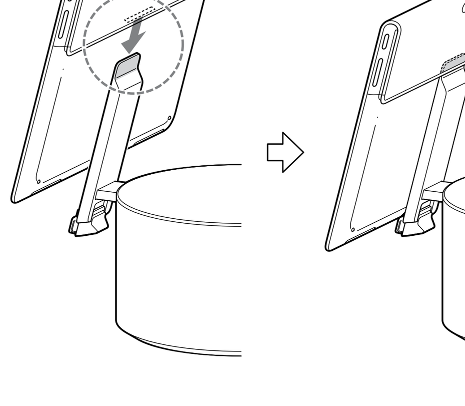

3

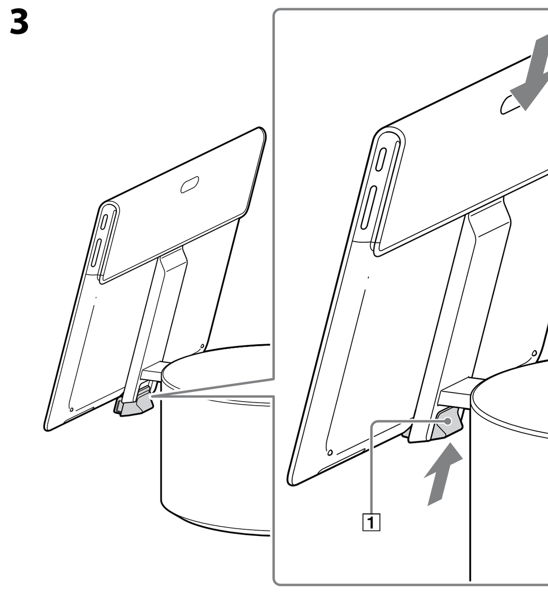

4

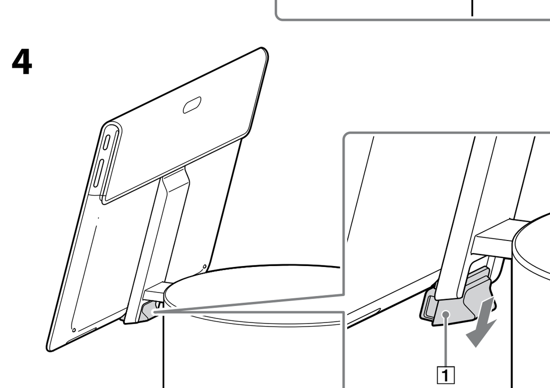

5

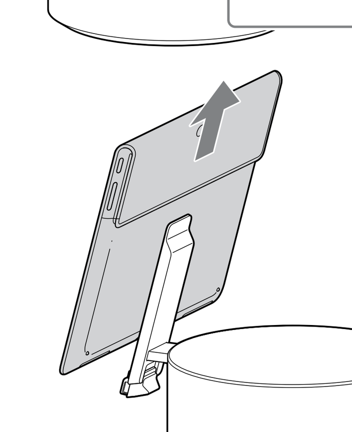

D

E

1

2

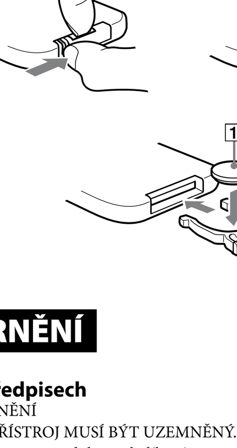

Česky

UPOZORNĚNÍ

Informace o předpisech

UPOZORNĚNÍ
TENTO PŘÍSTROJ MUSÍ BÝT UZEMNĚNÝ.
Nevztahuje se na produkty s 2kolíkovým typem zástrčky.

Tento adaptér střídavého proudu je určen k použití jen s IT produkty. Nepoužívejte ho k jiným účelům.

Jednotku nevystavujte dešti a vlhku - předejdete tak riziku vzniku požáru nebo úrazu elektrickým proudem.
Neotevírejte pouzdro zařízení, zabráníte tak úrazu elektrickým proudem. Pokud pouzdro otevřete z jakéhokoliv důvodu, mohlo by to vést ke škodám, které nejsou kryty zárukou. Servis zařízení svěřte pouze autorizovaným servisním technikům Sony.
Nesprávné použití a opravy mohou znamenat bezpečnostní riziko.
Vypnutím dokovacího stojanu s reproduktorem pomocí tlačítka ⏻ (napájení) není stojan úplně odpojen od síťového napětí. Chcete-li jej úplně vypnout, odpojte napájecí adaptér nebo napájecí kabel od elektrické sítě. Používaná zasuvka by měla byt instalovana v blizkosti zařizeni a snadno přistupna.
Z bezpečnostních důvodů důrazně doporučujeme používat originální napájecí adaptéry Sony, které splňují kvalitativní standardy a byly společností Sony dodány pro vaše tabletové zařízení, jak je uvedeno v návodu k obsluze.
Toto zařízení je také navrženo pro systém rozvodu elektrické energie IT se sdruženým napětím 230 V pro zákazníky v Norsku.
Tento výrobek vyhovuje následujícím směrnicím EU:
2006/95/EC (směrnice pro nízké napětí),
2004/108/EC (směrnice EMC).
Výrobce: Sony Corporation, 1-7-1 Konan Minato-ku Tokyo, 108-0075 Japan
Pro technické požadavky dle směrnic EU: Sony Deutschland GmbH, Hedelfinger Strasse 61, 70327 Stuttgart, Germany
Je-li tento výrobek umístěn v těsné blízkosti jakéhokoli zařízení vysílajícího elektromagnetické záření, může dojít ke zkreslení zvuku a obrazu.

Likvidace nepotřebného elektrického a elektronického zařízení (platné v Evropské unii a dalších evropských státech uplatňujících oddělený systém sběru)

Tento symbol umístěný na výrobku nebo jeho balení upozorňuje, že by s výrobkem po ukončení jeho životnosti nemělo být nakládáno jako s běžným odpadem z domácnosti. Je nutné ho odvézt do sběrného místa pro recyklaci elektrického a elektronického zařízení. Zajištěním správné likvidace tohoto výrobku pomůžete zabránit případným negativním důsledkům na životní prostředí a lidské zdraví, které by jinak byly způsobeny nevhodnou likvidací výrobku.Recyklováním materiálů, z nichž je vyroben, pomůžete zachovat přírodní zdroje. Podrobnější informace o recyklaci tohoto výrobku zjistíte u příslušného místního úřadu, podniku pro likvidaci domovního odpadů nebo v obchodě, kde jste výrobek zakoupili.

Nakládání s nepotřebnými bateriemi (platí v Evropské unii a dalších evropských státech využívajících systém odděleného sběru)

Tento symbol umístěný na baterii nebo na jejím obalu upozorňuje, že s baterií opatřenou tímto označením by se nemělo nakládat jako s běžným domácím odpadem.
Symbol nacházející se na určitých typech baterií může být použit v kombinaci s chemickou značkou. Značky pro rtuť (Hg) nebo olovo (Pb) jsou přidány, pokud baterie obsahuje více než 0,0005% rtuti nebo 0,004% olova.
Správným nakládáním s těmito nepotřebnými bateriemi pomůžete zabránit možným negativním dopadům na životní prostředí a lidské zdraví, k nimž by mohlo docházet v případech nevhodného zacházení s vyřazenými bateriemi. Materiálová recyklace pomůže chránit přírodní zdroje.

V případě, že výrobek z důvodů bezpečnosti, funkce nebo uchování dat vyžaduje trvalé spojení s vloženou baterií, je třeba, aby takovouto baterii vyjmul z přístroje pouze kvalifikovaný personál. K tomu, aby s baterií bylo správně naloženo, předejte výrobek, který je na konci své životnosti na místo, jenž je určené ke sběru elektrických a elektronických zařízení za účelem jejich recyklace.

Pokud jde o ostatní baterie, prosím, nahlédněte do té části návodu k obsluze, která popisuje bezpečné vyjmutí baterie z výrobku. Nepotřebnou baterii odevzdejte k recyklaci na příslušné sběrné místo.

Pro podrobnější informace o recyklaci tohoto výrobku či baterii kontaktujte, prosím, místní obecní úřad, firmu zabezpečující místní odpadové hospodářství nebo prodejnu, kde jste výrobek zakoupili.

Před použitím

Sony SGPSPK1 je dokovací stojan s reproduktorem určený pro následující výrobky Sony (platné k říjnu 2012).
Řada SGPT12*/Řada SGPT13*

* Tato řada nemusí být k dispozici v některých zemích či oblastech.

Poznámka
- Před použitím s dokovacím stojanem s reproduktorem aktualizujte software kompatibilního výrobku na nejnovější verzi.

Před použitím dokovacího stojanu s reproduktorem si pečlivě přečtěte tento návod a uschovejte si jej pro budoucí použití.

Součásti a ovládací prvky A

Dokovací stojan s reproduktorem (A-1)

1. Stojan
2. Pojistka pro multiport
3. Tlačítko a indikátor INPUT
   Stiskem tohoto tlačítka se aktivuje vstupní zdroj, tablet nebo zvukové zařízení připojené ke konektoru INPUT.
4. Tlačítko a indikátor BASS
   Stiskem tohoto tlačítka se aktivuje zvukový efekt zesílení basů.
5. Tlačítka VOL (hlasitost) +/–
6. Senzor dálkového ovládání
7. Tlačítko a indikátor ⏻ (napájení)
8. Reproduktor
9. Konektor napájení
10. Konektor INPUT

Dálkové ovládání (A-2)

1. Tlačítko INPUT
   Stiskem tohoto tlačítka se aktivuje vstupní zdroj, tablet nebo zvukové zařízení připojené ke konektoru INPUT.
2. Tlačítko ►II (přehrávání/pauza)
3. Tlačítko I◄◄ ►►I (předchozí nebo následující stopa)
4. Tlačítko BACK
5. Tlačítka se šipkami/tlačítko s křížem
6. Tlačítko BASS
   Stiskem tohoto tlačítka se aktivuje zvukový efekt zesílení basů.
7. Tlačítko 🔇 (ztišení)
8. Tlačítko ⏻ (napájení)
9. Tlačítko HOME
10. Tlačítka VOL (hlasitost) +/–*

* Tlačítko VOL+ obsahuje hmatovou tečku pro snadnější ovládání.

Poznámky
- Je-li ke konektoru INPUT připojeno zvukové zařízení, některá tlačítka na dálkovém ovládání nejsou funkční.
- Je-li na dokovacím stojanu s reproduktorem nastaven tablet, lze hlasitost upravovat pomocí dokovacího stojanu s reproduktorem, ale nastavení hlasitosti na tabletu se nezmění.
- V závislosti na nastavení hlasitosti na každém ze zařízení může být náhle reprodukován hlasitý zvuk.
- Je-li připojen tablet, stiskem tlačítka ►II na dálkovém ovládání se nemusí zahájit přehrávání. V tomto případě proveďte nějakou operaci na tabletu a poté bude možné použít dálkové ovládání.

Začínáme B

Aktualizace tabletu

Zaktualizujte tablet na nejnovější verzi systému Android. Podrobnější informace o aktualizaci viz Příručka k tabletu.

Připojení ke zdroji napájení B

Připojte napájecí adaptér 1 (součást balení) ke konektoru napájení 2 na dokovacím stojanu s reproduktorem. Připojte síťový napájecí kabel 3 (součást balení) k síťové zásuvce 4.

Poznámky
- Před odpojením napájecího adaptéru vypněte dokovací stojan s reproduktorem. Je-li napájecí adaptér připojen a následně odpojen od dokovacího stojanu s reproduktorem bez vypnutí stojanu, může dojít k poruše.
- Používejte pouze dodaný napájecí adaptér. Nepoužívejte žádný jiný napájecí adaptér, aby nedošlo k poškození dokovacího stojanu s reproduktorem.
- Dodaný síťový napájecí kabel je určen pouze pro dokovací stojan s reproduktorem. Nepoužívejte jej pro žádné jiné elektrické zařízení.

Polarita zástrčky

- Napájecí adaptér připojte ke snadno přístupné síťové zásuvce. V případě problém jej ihned odpojte od síťové zásuvky.
- Napájecí adaptér neumisťujte na polici na knihy ani do stísněného prostoru, jako je například skříň.
- Nepoužívejte napájecí adaptér na místech, kde by mohl být vystaven působení vody nebo vlhkosti, protože by mohlo dojít k požáru nebo úrazu elektrickým proudem. Navíc na napájecí adaptér nepokládejte nádoby naplněné kapalinami, jako jsou vázy apod.

Připevnění tabletu

Poznámky
- Před připojením tabletu k dokovacímu stojanu s reproduktorem odpojte všechny kabely a příslušenství.
- Dříve, než připojíte tablet, zkontrolujte, zda je pojistka přesunuta dolů.

1. **Stiskněte pojistku 1. (C-1)**
2. **Vyrovnejte drážku na zadní straně tabletu s horní stranou stojanu. (C-2)**
3. **Přesuňte pojistku nahoru 1. (C-3)**
   Tablet je nyní připevněn ke stojanu.
   Dbejte, aby byla pojistka zatlačena až do koncové polohy.

Sejmutí tabletu

1. **Přesuňte pojistku nahoru 1. (C-4)**
2. **Zvedejte tablet nahoru a sejměte jej ze stojanu. (C-5)**

Příprava dálkového ovládání D

Před prvním použitím dálkového ovládání vyjměte izolační fólii.
Baterie byla do dálkového ovládání vložena již u výrobce.

Výměna lithiové baterie E

Při vybití baterie se zkracuje provozní dosah dálkového ovládání.
Vyměňte baterii za novou pomocí následujícího postupu. Životnost baterie je obvykle 6 měsíců.

1. **Vyjměte pouzdro na baterii. (E-1)**
2. **Vyměňte lithiovou baterii CR2025 za novou tak, aby byla strana se symbolem + otočena nahoru. (E-2)**
3. **Vložte pouzdro na baterii zpět na místo.**

Poznámky
- Lithiovou baterii udržujte mimo dosah dětí. Při spolknutí baterie okamžitě vyhledejte lékařskou pomoc.
- Senzor dálkového ovládání nevystavujte přímému slunečnímu záření ani silnému světlu zářivkového osvětlení, protože by v takovém případě nemuselo správně pracovat dálkové ovládání.

Türkçe

UYARI

Yönetmelik bilgileri

UYARI
BU CIHAZ TOPRAKLANMALIDIR.
2 pim tipli fişe sahip ürünler hariç.

Bu AC adaptör, yalnızca IT ürünleri ile kullanım amacıyla tasarlanmıştır. Lütfen başka amaçla kullanmayın.

Yangın veya elektrik çarpması riskini azaltmak için, bu ürünü yağmur veya neme maruz bırakmayın.
Elektrik çarpmasından kaçınmak için kabini açmayın. Ne olursa olsun, cihazın açılması, garanti kapsamına girmeyen hasarlara yol açabilir. Yalnızca yetkili Sony teknisyenlerinin servis işlemlerini yapmasını sağlayın.
Yanlış kullanım ve onarımlar bir güvenlik tehlikesi oluşturabilir.
Hoparlörlü Dock ⏻ (güç) düğmesiyle kapatıldığında Hoparlörlü Dock'un şehir şebekesi bağlantısı tamamen kesilmez. Şehir şebekesi bağlantısını tamamen kesmek için AC adaptörü veya güç kablosunu prizden çıkarın. Cihazın yakınlarına bir priz monte edilmeli ve buna kolaylıkla erişilebilmelidir.
Güvenliğiniz için, talimat kılavuzunda belirtildiği gibi kesinlikle Sony tarafından tablet bilgisayarınız için sağlanan, kalite güvencesi standardını karşılayan orijinal Sony AC adaptörleri kullanmanız önerilir.
Bu cihaz, Norveç'teki müşterileri için 230 V fazlar arası gerilimli IT güç dağıtım sistemi için de tasarımlanmıştır.
Bu ürün aşağıdaki Avrupa Direktifleri ile uyumludur:
2006/95/EC(Düşük Voltaj Direktifi),
2004/108/EC(EMC Direktifi).
Bu ürünün imalatçısı 1-7-1 Konan Minato-ku Tokyo, 108-0075 Japonya adresinde bulunan Sony Corporation'dır. EMC ve ürün güvenliği Yetkili Temsilcisi, Hedelfinger Strasse 61, 70327 Stuttgart, Almanya adresinde bulunan Sony Deutschland GmbH'dir. Servis veya garanti konularında lütfen ayrı olarak sunulan servis ve garanti belgelerine başvurun.
Cihazın elektromanyetik yayın gönderen cihazların yakınında olması durumunda seste ve görüntüde bozulma olabilir.

Eski Elektrikli & Elektronik Cihazların İmhası (Avrupa Birliği ve diğer Avrupa ülkelerinde ayrı toplama sistemleriyle uygulanmaktadır)

Ürünün veya ambalajı üzerindeki bu sembol, bu ürünün bir ev atığı gibi muamele görmemesi gerektiğini belirtir. Bunun yerine, elektrikli ve elektronik cihazların geri dönüşümü için uygun toplama noktasına teslim edilmelidir. Bu ürünün doğru bir şekilde elden çıkarılmasını sağlayarak, uygunsuz bir elden çıkarma durumunda çevre ve insan sağlığı açısından doğacak potansiyel olumsuz sonuçların önlenmesine yardımcı olmuş olacaksınız. Malzemelerin geri dönüştürülmesi doğal kaynakların korunmasına yardımcı olacaktır. Bu ürünün geri dönüşümü hakkında daha detaylı bilgi için lütfen yerel sivil büronuz, ev atıkları imha hizmetleri veya ürünü satın aldığınız satıcı ile temasa geçiniz.

Vaio çağrı merkezi iletişim numarası 0212 444 VAIO (0212 444 8246).

EEE Yönetmeliğine Uygundur

Atık pillerin bertaraf edilmesi (Avrupa Birliği'nde ve ayrı toplama sistemleri bulunan diğer Avrupa ülkelerinde uygulanan)

Pil veya ambalajın üzerindeki bu sembol, bu ürünle birlikte teslim edilen pilin evsel atık olarak değerlendirilmemesi gerektiğini belirtmektedir.
Bazı bateriler için bu sembol, kimyasal bir sembolle birleştirilerek kullanılmış olabilir. Eğer bateriler 0,0005% cıva veya 0,004% kurşun'dan fazla içerikteyseler, o zaman bu kimyasal semboller cıva (Hg) veya kurşun (Pb) için eklenir.
Bu pillerin doğru şekilde bertaraf edilmesini sağlamakla, pillerin uygunsuz şekilde bertaraf edilmesi neticesinde çevre ve insan sağlığında meydana gelebilecek olan potansiyel zararların engellenmesine de katkıda bulunmuş olacaksınız. Materyallerin geri dönüştürülmesi doğal kaynakların korunmasına yardımcı olacaktır.

Ürünlerin güvenlik, performans veya veri entegrasyon gibi sebeplerden dolayı beraberlerindeki pille sürekli bir bağlantı gerektirdikleri durumlarda pilin yalnızca kalifiye servis personeli tarafından değiştirilmesi zorunludur.
Pilin uygun bir şekilde değerlendirilmesini sağlamak amacıyla ürünü, kullanım süresinin sonunda elektrikli ve elektronik ekipmanların geri dönüştürülmesine ilişkin yürürlükte olan toplama noktasına teslim ediniz.

Diğer tüm piller için lütfen pillerin üründen güvenli bir şekilde çıkarılmasına ilişkin bölümü inceleyiniz. Pili, atık pillerin geri dönüştürülmesine yönelik yürürlükteki toplama noktasına teslim ediniz.

Bu ürünün veya pilin geri dönüştürülmesine ilişkin daha ayrıntılı bilgi için lütfen yerel Yetkili Dairenizle, evsel atık bertaraf servisinizle veya ürünü satın aldığınız mağazayla irtibat kurunuz.

Kullanımdan önce

Sony SGPSPK1, aşağıdaki Sony ürünleri için tasarlanmış olan Hoparlörlü Dock'tur (Ekim 2012 tarihinden itibaren).
SGPT12 Serisi*/SGPT13 Serisi*

* Bu seri bazı ülkelerde veya bölgelerde bulunamayabilir.

Not
- Hoparlörlü Dock ile birlikte kullanmadan önce uyumlu ürünün yazılımını en son sürüme güncelleyin.

Hoparlörlü Dock'u kullanmadan önce, lütfen bu kılavuzu baştan sona okuyun ve gelecekte referans olarak kullanmak üzere saklayın.

Parçalar ve kontroller A

Hoparlörlü Dock (A-1)

1. Stand
2. Çoklu Giriş Mandalı
3. INPUT düğmesi ve göstergesi
   Bu düğmeye basıldığında giriş kaynağı, tablet bilgisayar veya INPUT jakına bağlı ses cihazı arasında geçiş yapılır.
4. BASS düğmesi ve göstergesi
   Bu düğmeye basıldığında yoğun bas ses efekti artar.
5. VOL (ses düzeyi) +/– düğmeleri
6. Uzaktan kumanda sensörü
7. ⏻ (güç) düğmesi ve göstergesi
8. Hoparlör
9. Güç jakı
10. INPUT jakı

Uzaktan Kumanda (A-2)

1. INPUT düğmesi
   Bu düğmeye basıldığında giriş kaynağı, tablet bilgisayar veya INPUT jakına bağlı ses cihazı arasında geçiş yapılır.
2. ►II (yürüt/duraklat) düğmesi
3. I◄◄ ►►I (önceki veya sonraki parça) düğmesi
4. BACK düğmesi
5. Ok/Çarpı düğmeleri
6. BASS düğmesi
   Bu düğmeye basıldığında yoğun bas ses efekti artar.
7. 🔇 (sessize alma) düğmesi
8. ⏻ (güç) düğmesi
9. HOME düğmesi
10. VOL (ses düzeyi) +/– düğmeleri*

* VOL + düğmesinde kullanım kolaylığı için dokunmatik bir nokta vardır.

Notlar
- Ses cihazı INPUT jakına bağlandığında uzaktan kumandanın bazı düğmeleri çalışmaz.
- Hoparlörlü Dock üzerinden tablet bilgisayar ayarlandığında, ses düzeyini Hoparlörlü Dock'tan değiştirebilirsiniz; ancak tablet bilgisayarın ses düzeyi ayarı değişmez.
- Her cihazın ses düzeyi ayarlarına bağlı olarak aniden yüksek ses duyulabilir.
- Bir tablet bilgisayar bağlandığında uzaktan kumanda üzerindeki ►II düğmesine basıldığında yürütme başlamayabilir. Bu durumda uzaktan kumanda tablet bilgisayarı kullanmaya başladıktan sonra kullanılabilir.

Başlarken B

Tablet bilgisayarı güncelleme

Tablet bilgisayarınızı en son Android sürümüne güncelleyin. Güncellemeyle ilgili ayrıntılar için tablet bilgisayarınızın Yardım Kılavuzu'na bakınız.

Güç kaynağını bağlama B

AC adaptörü 1 (ürünle birlikte verilir) Hoparlörlü Dock'un güç jakına 2 bağlayın. AC güç kablosunu 3 (ürünle birlikte verilir) bir duvar prizine takın 4.

Notlar
- AC adaptörü bağlantısını kesmeden önce Hoparlörlü Dock'u kapatın. AC adaptörünün Hoparlörlü Dock ile bağlantısı Hoparlörlü Dock kapatılmadan kesilmesi arızaya neden olabilir.
- Yalnızca ürünle birlikte verilen AC adaptörünü kullanın. Hoparlörlü Dock'a zarar vermemek için farklı bir AC adaptörü kullanmayın.
- Ürünle birlikte verilen AC güç kablosu yalnızca Hoparlörlü Dock ile kullanıma uygundur. Farklı bir elektrikli cihazla kullanılmamalıdır.

Fişin kutupları

- AC adaptörü kolay erişilebilen bir duvar prizine takın. Bir sorun olması halinde hemen duvar prizinden çıkarın.
- AC adaptörü bir kitaplık veya dolap gibi kapalı bir yere yerleştirmeyin.
- Yangın veya elektrik çarpmasını önlemek için AC adaptörü sıvılara veya neme maruz kalan bir yerde kullanmayın. Ayrıca, AC adaptörü üzerine vazo vb. gibi içi sıvı dolu kaplar koymayın.

Tablet bilgisayarın takılması

Notlar
- Tablet bilgisayarınızı Hoparlörlü Dock'a bağlamadan önce tablet bilgisayarınızdaki tüm kabloları ve ekleri çıkarın.
- Tablet bilgisayarı takmadan önce, mandalın aşağı indirilmiş olduğunu onaylayın.

1. **Mandalı aşağı indirin 1. (C-1)**
2. **Tablet bilgisayarın arkasındaki çıkıntıyı standının üst kısmıyla hizalayın. (C-2)**
3. **Mandalı yukarı kaldırın 1. (C-3)**
   Böylece tablet bilgisayar standına monte edilmiş olur.
   Prizin tam olarak sonuna kadar itildiğinden emin olun.

Tablet bilgisayarın çıkarılması

1. **Mandalı aşağı indirin 1. (C-4)**
2. **Tablet bilgisayarı yukarı doğru kaldırarak standından çıkarın. (C-5)**

Uzaktan kumandayı hazırlama D

Uzaktan kumandayı ilk kez kullanmadan önce üzerindeki ince yalıtım tabakasını çıkarın.
Pil uzaktan kumandaya fabrikada takılır.

Lityum pili değiştirme E

Uzaktan kumandanın çalışma mesafesi pil gücü azaldıkça kısalır.
Pili aşağıdaki prosedüre göre yenisiyle değiştirin. Pil normalde yaklaşık 6 ay kullanılabilir.

1. **Pil yuvasını çıkarın. (E-1)**
2. **Lityum pili CR2025 + yüzü yukarı bakacak şekilde yenisiyle değiştirin. (E-2)**
3. **Pil yuvasını tekrar yerine yerleştirin.**

Notlar
- Lityum pili çocukların ulaşamayacağı bir yerde saklayın. Pilin yutulması halinde hemen bir doktora danışın.
- Uzaktan kumandada bir arıza olmasını önlemek için uzaktan kumanda sensörünü doğrudan güneş ışığına veya güçlü florasan ışığına maruz bırakmayın.

Polski

OSTRZEŻENIE

Informacje dotyczące zgodności z przepisami

OSTRZEŻENIE
URZĄDZENIE MUSI BYĆ UZIEMIONE.
Nie dotyczy produktów z 2-bolcową wtyczką.

Niniejszy zasilacz jest przeznaczony tylko do produktów komputerowych. Nie należy używać go do innych zastosowań.

Aby ograniczyć ryzyko pożaru lub porażenia prądem, nie należy narażać tego urządzenia na działanie deszczu lub wilgoci.
Aby uniknąć porażenia prądem, nie należy otwierać obudowy. Otwieranie obudowy, niezależnie od powodów, może prowadzić do szkód, które nie są objęte gwarancją. Czynności serwisowe mogą wykonywać tylko autoryzowani serwisanci firmy Sony.
Niewłaściwe użytkowanie i nieprawidłowe naprawy urządzenia mogą powodować powstawanie zagrożeń dla bezpieczeństwa.
Wyłączenie dołączanego głośnika przyciskiem ⏻ (zasilanie) nie powoduje jego całkowitego odłączenia od napięcia sieciowego. Aby całkowicie go odłączyć, należy odłączyć zasilacz sieciowy lub kabel zasilający od sieci zasilającej. Gniazdo zasilania powinno znajdować się w pobliżu urządzenia i powinno być łatwo dostępne.
Ze względów bezpieczeństwa zdecydowanie zaleca się używanie oryginalnych zasilaczy sieciowych firmy Sony, spełniających normy jakości i przeznaczonych do tabletu, zgodnie z informacjami zamieszczonymi w instrukcji obsługi.
To urządzenie współpracuje także z informatycznymi systemami dystrybucji zasilania o napięciu międzyfazowym o wartości 230 V (dla klientów w Norwegii).
Niniejszy produkt spełnia wymogi następujących dyrektyw europejskich:
2006/95/EC (Dyrektywa dotycząca urządzeń niskonapięciowych),
2004/108/EC (Dyrektywa EMC).
Producent: Sony Corporation, 1-7-1 Konan Minato-ku Tokio, 108-0075 Japonia.
Informacje o zgodności produktu z wymaganiami UE: Sony Deutschland GmbH, Hedelfinger Strasse 61, 70327 Stuttgart, Niemcy
Nadzór nad dystrybucją na terytorium Rzeczypospolitej Polskiej sprawuje Sony Poland, 00-876 Warszawa, ul. Ogrodowa 58.
Jeśli to urządzenie zostanie umieszczone bezpośrednio w pobliżu innego urządzenia emitującego promieniowanie elektromagnetyczne, mogą wystąpić zakłócenia dźwięku i obrazu.

Pozbycie się zużytego sprzętu (stosowane w krajach Unii Europejskiej i w pozostałych krajach europejskich stosujących własne systemy zbiórki)

Ten symbol na produkcie lub jego opakowaniu oznacza, że produkt nie może być traktowany jako odpad komunalny, lecz powinno się go dostarczyć do odpowiedniego punktu zbiórki sprzętu elektrycznego I elektronicznego, w celu recyklingu. Odpowiednie zadysponowanie zużytego produktu zapobiega potencjalnym negatywnym wpływom na środowisko oraz zdrowie ludzi, jakie mogłyby wystąpić w przypadku niewłaściwego zagospodarowania odpadów. Recykling materiałów pomoże w ochronie środowiska naturalnego. W celu uzyskania bardziej szczegółowych informacji na temat recyklingu tego produktu, należy skontaktować się z lokalną jednostką samorządu terytorialnego, ze służbami zagospodarowywania odpadów lub ze sklepem, w którym zakupiony został ten produkt.

Pozbywanie się zużytych baterii (stosowane w krajach Unii Europejskiej i w pozostałych krajach europejskich mających własne systemy zbiórki)

Ten symbol na baterii lub na jej opakowaniu oznacza, że bateria nie może być traktowana jako odpad komunalny.
Symbol ten dla pewnych baterii może być stosowany w kombinacji z symbolem chemicznym. Symbole chemiczne rtęci (Hg) lub ołowiu (Pb) są dodawane, jeśli bateria zawiera więcej niż 0,0005% rtęci lub 0,004% ołowiu.
Odpowiednio gospodarując zużytymi bateriami, możesz zapobiec potencjalnym negatywnym wpływom na środowisko oraz zdrowie ludzi, jakie mogłyby wystąpić w przypadku niewłaściwego obchodzenia się z tymi odpadami. Recykling baterii pomoże chronić środowisko naturalne.

W przypadku produktów, w których ze względu na bezpieczeństwo, poprawne działanie lub integralność danych wymagane jest stałe podłączenie do baterii, wymianę zużytej baterii należy zlecić wyłącznie wykwalifikowanemu personelowi stacji serwisowej.
Aby mieć pewność, że bateria znajdująca się w zużytym sprzęcie elektrycznym i elektronicznym będzie właściwie zagospodarowana, należy dostarczyć sprzęt do odpowiedniego punktu zbiórki.

W odniesieniu do wszystkich pozostałych zużytych baterii, prosimy o zapoznanie się z rozdziałem instrukcji obsługi produktu o bezpiecznym demontażu baterii. Zużytą baterię należy dostarczyć do właściwego punktu zbiórki.

W celu uzyskania bardziej szczegółowych informacji na temat zbiórki i recyklingu baterii należy skontaktować się z lokalną jednostką samorządu terytorialnego, ze służbami zajmującymi się zagospodarowywaniem odpadów lub ze sklepem, w którym zakupiony został ten produkt.

Przed rozpoczęciem użytkowania

Sony SGPSPK1 to dołączany głośnik przeznaczony do następujących produktów firmy Sony (stan na październik 2012).
Seria SGPT12*/Seria SGPT13*

* Wymieniona seria może nie być dostępna w niektórych krajach lub regionach.

Uwaga
- Należy zaktualizować oprogramowanie kompatybilnego produktu do najnowszej wersji przed jego użyciem z dołączanym głośnikiem.

Przed rozpoczęciem użytkowania dołączanego głośnika należy dokładnie przeczytać niniejszą instrukcję i zachować ją na przyszłość.

Części i elementy sterowania A

Dołączany głośnik (A-1)

1. Podstawka
2. Wtyczka do gniazda wielofunkcyjnego
3. Przycisk i kontrolka INPUT
   Naciśnięcie tego przycisku przełącza sygnał źródłowy, tablet lub urządzenie audio podłączone do gniazda INPUT.
4. Przycisk i kontrolka BASS
   Naciśnięcie tego przycisku wzmacnia efekt podbicia niskich tonów.
5. Przyciski VOL (głośność) +/–
6. Czujnik zdalnego sterowania
7. Przycisk i kontrolka ⏻ (zasilanie)
8. Głośnik
9. Gniazdo zasilania
10. Gniazdo INPUT

Pilot zdalnego sterowania (A-2)

1. Przycisk INPUT
   Naciśnięcie tego przycisku przełącza sygnał źródłowy, tablet lub urządzenie audio podłączone do gniazda INPUT.
2. Przycisk ►II (odtwarzanie/pauza)
3. Przycisk I◄◄ ►►I (poprzedni lub następny utwór)
4. Przycisk BACK
5. Przyciski strzałek w kształcie krzyża
6. Przycisk BASS
   Naciśnięcie tego przycisku wzmacnia efekt podbicia niskich tonów.
7. Przycisk 🔇 (wyciszanie)
8. Przycisk ⏻ (zasilanie)
9. Przycisk HOME
10. Przyciski VOL (głośność) +/–*

* Przycisk VOL + ma wyczuwalną wypustkę w celu ułatwienia obsługi.

Uwagi
- Po podłączeniu urządzenia audio do gniazda INPUT niektóre przyciski pilota zdalnego sterowania nie działają.
- Po umieszczeniu tabletu na dołączanym głośniku można regulować głośność z poziomu dołączanego głośnika, lecz ustawienie głośności tabletu nie ulegnie zmianie.
- W zależności od ustawionej głośności w poszczególnych urządzeniach, może nagle zostać odtworzony głośny dźwięk.
- Naciśnięcie przycisku ►II na pilocie zdalnego sterowania po uprzednim podłączeniu tabletu może nie rozpocząć odtwarzania. W takim przypadku należy uruchomić tablet, aby umożliwić sterowanie za pomocą pilota zdalnego sterowania.

Czynności wstępne B

Aktualizacja tabletu

Zaktualizuj tablet do najnowszej wersji systemu Android. Szczegółowe informacje na temat aktualizacji zawiera Przewodnik pomocniczy tabletu.

Podłączanie źródła zasilania B

Podłącz zasilacz sieciowy 1 (dostarczony) do gniazda zasilania 2 dołączanego głośnika. Podłącz sieciowy kabel zasilający 3 (dostarczony) do gniazda ściennego 4.

Uwagi
- Przed odłączeniem zasilacza sieciowego należy wyłączyć dołączany głośnik. Podłączenie, a następnie odłączenie zasilacza sieciowego od włączonego dołączanego głośnika może spowodować nieprawidłowe działanie.
- Należy używać tylko dostarczonego zasilacza sieciowego. Aby zapobiec uszkodzeniu dołączonego głośnika, nie wolno używać żadnych innych zasilaczy sieciowych.
- Dostarczony sieciowy kabel zasilający jest przeznaczony tylko do dołączanego głośnika. Nie należy go używać z innym sprzętem elektronicznym.

Biegunowość wtyczki

- Zasilacz sieciowy należy podłączyć do łatwo dostępnego gniazda ściennego. W razie jakichkolwiek problemów należy go natychmiast odłączyć od gniazda ściennego.
- Nie wolno umieszczać zasilacza sieciowego na półce na książki ani w zamkniętej przestrzeni, na przykład w szafce.
- Aby uniknąć pożaru lub porażenia prądem elektrycznym, nie należy używać zasilacza sieciowego w miejscach narażonych na działanie cieczy lub wilgoci. Nie należy również stawiać na zasilaczu sieciowym naczyń zawierających płyny, np. wazonów.

Umieszczanie tabletu

Uwagi
- Odłącz od tabletu wszystkie kable i przyłącza przed umieszczeniem go na dołączanym głośniku.
- Przed umieszczeniem tabletu należy upewnić się, że wtyczka została przesunięta w dół.

1. **Przesuń wtyczkę w dół 1. (C-1)**
2. **Dopasuj wycięcie z tyłu tabletu do górnej części podstawki. (C-2)**
3. **Przesuń wtyczkę w górę 1. (C-3)**
   Tablet jest teraz zamocowany na podstawce.
   Upewnij się, że wtyczka została wciśnięta do oporu.

Zdejmowanie tabletu

1. **Przesuń wtyczkę w dół 1. (C-4)**
2. **Unieś tablet, aby zdjąć go z podstawki. (C-5)**

Przygotowanie pilota zdalnego sterowania D

Przed pierwszym użyciem pilota zdalnego sterowania należy usunąć folię izolacyjną.
Bateria w pilocie zdalnego sterowania została zainstalowana fabrycznie.

Wymiana baterii litowej E

W wyniku wyczerpywania się baterii, zasięg działania pilota zdalnego sterowania ulega skróceniu.
Aby wymienić baterię na nową, należy wykonać poniższą procedurę. Bateria wytrzymuje zazwyczaj 6 miesięcy.

1. **Zdejmij pokrywę baterii. (E-1)**
2. **Wymień baterię litową CR2025 na nową, umieszczając ją symbolem + skierowanym w górę. (E-2)**
3. **Załóż pokrywę baterii z powrotem na miejsce.**

Uwagi
- Baterię litową należy przechowywać poza zasięgiem dzieci. W razie połknięcia baterii należy natychmiast skontaktować się z lekarzem.
- Aby uniknąć nieprawidłowego działania pilota zdalnego sterowania, czujnik zdalnego sterowania należy zabezpieczyć przed bezpośrednim światłem słonecznym lub silnym światłem jarzeniowym.

Română

AVERTISMENT

Informaţii de reglementare

AVERTISMENT
ACEST APARAT TREBUIE SĂ FI E ÎMPĂMÂNTAT.
Cu excepţia produselor cu fişă electrică cu 2 pini.

Acest adaptor de c.a. este destinat exclusiv utilizării împreună cu produse IT. Vă rugăm să nu îl folosiţi în alt scop.

Pentru a reduce riscul de electrocutare sau incendiu, nu expuneţi aparatul la ploaie sau umiditate.
Pentru a evita electrocutarea, nu deschideţi carcasa. Deschiderea acesteia, indiferent pentru ce motiv, poate duce la deteriorări care nu sunt acoperite de garanţie. Service-ul trebuie efectuat numai de către tehnicieni autorizaţi de Sony.
Utilizarea şi reparaţiile incorecte pot crea pericole legate de siguranţă.
Stingerea difuzorului staţie de la butonul ⏻ (alimentare) nu deconectează complet difuzorul staţie de la curent. Pentru a-l deconecta complet, scoateţi adaptorul CA sau cablul de alimentare din priză. Priza trebuie să se afle lângă echipament şi să fie uşor accesibilă.
Pentru siguranţa dumneavoastră, se recomandă insistent să utilizaţi adaptoare CA originale Sony care îndeplinesc standardul de asigurare a calităţii, furnizate de Sony pentru tableta dumneavoastră, aşa cum este indicat în manualul de instrucţiuni.
Acest aparat este proiectat şi pentru sistemul de distribuţie a alimentării IT cu tensiune fază la fază de 230 V, pentru utilizatorii din Norvegia.
Acest produs este în conformitate cu următoarele directive europene:
2006/95/EC (Directiva pentru joasă tensiune),
2004/108/EC (Directiva EMC).
Producător : Sony Corporation, 1-7-1 Konan Minato-ku Tokyo, 108-0075 Japonia.
Pentru conformitatea UE a aparatului : Sony Deutschland GmbH, Hedelfinger Strasse 61, 70327 Stuttgart, Germania
Distorsiunile audio şi de imagine pot apărea dacă acest echipament este poziţionat în apropierea oricărui alt echipament ce emite radiaţii electromagnetice.

Dezafectarea echipamentelor electrice şi electronice vechi (Se aplică pentru ţările membre ale Uniunii Europene si pentru alte ţări europene cu sisteme de colectare separată)

Acest simbol aplicat pe produs sau pe ambalajul acestuia, indică faptul că acest produs nu trebuie tratat ca pe un deşeu menajer. El trebuie predat punctelor de reciclare a echipamentelor electrice şi electronice. Asigurându-vă că acest produs este dezafectat în mod corect, veţi ajuta la prevenirea posibilelor consecinţe negative asupra mediului şi a sănătăţii umane, dacă produsul ar fi fost dezafectat în mod necorespunzător. Reciclarea materialelor va ajuta la conservarea resurselor naturale. Pentru mai multe detalii legate de reciclarea acestui produs, vă rugăm să contactaţi primăria din oraşul dumneavoastră, serviciul de salubritate local sau magazinul de unde aţi cumpărat produsul.

Dezafectarea bateriilor uzate (aplicabil în Uniunea Europeană şi alte ţări europene cu sisteme de colectare separate)

Acest simbol marcat pe baterie sau pe ambalaj indică faptul că bateria acestui produs nu trebuie considerată reziduu menajer.
Pe anumite tipuri de baterii, acestui simbol i se pot asocia simbolurile anumitor substanţe chimice. Simbolurile pentru mercur (Hg) sau plumb (Pb) sunt adăugate, daca bateria conţine mai mult de 0,0005% mercur sau 0,004% plumb.
Asigurându-vă că aceste baterii sunt eliminate corect, veţi ajuta la prevenirea consecinţelor negative pentru mediu şi pentru sănătatea umană, care, în caz contrar, pot fi provocate de către manipularea şi eliminarea greşită a acestor baterii. Reciclarea acestor materiale va ajuta la conservarea resurselor naturale.

În cazul produselor care pentru siguranţa, performanţa sau integritatea datelor necesită o conexiune permanentă cu bateria încorporată, aceasta trebuie înlocuită numai de către personalul specializat din centrele de service.
Pentru a vă asigura că bateriile vor fi dezafectate corespunzător, predaţi produsulul la sfârşitul duratei de funcţionare la centrele de colectare pentru deşeuri electrice şi electronice.

Pentru celelalte tipuri de baterii, vă rugăm să consultaţi secţiunea în care este explicat modul neprimejdios de îndepărtare a bateriei din produs. Predaţi bateria uzată la un centru de colectare şi reciclare a bateriilor.

Pentru mai multe detalii referitoare la reciclarea acestui produs sau a bateriei, vă rugăm să contactaţi primaria, serviciul de preluare a deşeurilor sau magazinul de unde aţi achiziţionat produsul.

Înainte de utilizare

Sony SGPSPK1 este difuzorul staţie conceput pentru următoarele produse Sony (din octombrie 2012).
Seria SGPT12*/Seria SGPT13*

* Această serie este posibil să nu fie disponibilă în anumite ţări sau regiuni.

Notă
- Actualizaţi software-ul produsului compatibil la ultima versiune înainte de a-l folosi cu difuzorul staţie.

Înainte de a utiliza difuzorul staţie, vă rugăm să citiţi cu atenţie acest manual şi să-l păstraţi pentru consultări ulterioare.

Componente şi butoane A

Difuzor staţie (A-1)

1. Suport
2. Fişă pentru porturi multiple
3. Buton şi indicator INPUT
   Acest buton comută între sursele de intrare, între o tabletă sau un dispozitiv audio conectat la mufa INPUT.
4. Buton şi indicator BASS
   Acest buton amplifică efectul de sunet al basilor.
5. Butoane VOL (volum) +/–
6. Senzor telecomandă
7. Buton şi indicator ⏻ (alimentare)
8. Difuzor
9. Mufă alimentare
10. Mufă INPUT

Telecomandă (A-2)

1. Buton INPUT
   Acest buton comută între sursele de intrare, între o tabletă sau un dispozitiv audio conectat la mufa INPUT.
2. Buton ►II (redare/pauză)
3. Buton I◄◄ ►►I (piesa anterioară sau următoare)
4. Buton BACK
5. Butoane săgeţi/cruce
6. Buton BASS
   Acest buton amplifică efectul de sunet al basilor.
7. Buton 🔇 (dezactivare sunet)
8. Buton ⏻ (alimentare)
9. Buton HOME
10. Butoane VOL (volum) +/–*

* Butonul VOL + are un punct tactil pentru mai mult confort în utilizare.

Note
- Când dispozitivul audio este conectat la mufa INPUT, unele butoane ale telecomenzii nu funcţionează.
- Când este aşezată o tabletă pe difuzorul staţie, puteţi regla volumul de la difuzorul staţie, dar setarea volumului tabletei nu se va schimba.
- Sunetul se poate auzi brusc tare, în funcţie de setările de volum ale fiecărui dispozitiv.
- Dacă tableta este conectată, este posibil să nu pornească redarea când apăsaţi ►II de la telecomandă. În acest caz, acţionaţi tableta, după care va deveni posibilă şi acţionarea telecomenzii.

Pornire B

Actualizaţi tableta

Actualizaţi tableta la ultima versiune Android. Pentru detalii despre actualizare, consultaţi Ghidul de Asistenţă al tabletei.

Conectarea sursei de alimentare B

Conectaţi adaptorul CA 1 (furnizat) la mufa de alimentare 2 a difuzorului staţie. Conectaţi cablul de alimentare CA 3 (furnizat) la o priză de perete 4.

Note
- Opriţi difuzorul staţie înainte de a deconecta adaptorul CA. Dacă adaptorul CA este conectat, apoi deconectat de la difuzorul staţie fără să fi fost oprit difuzorul staţie, s-ar putea să funcţioneze defectuos.
- Utilizaţi doar adaptorul CA furnizat. Nu utilizaţi niciun alt tip de adaptor CA pentru a evita deteriorarea difuzorului staţie.
- Cablul de alimentare CA furnizat este conceput doar pentru difuzorul staţie. Nu trebuie utilizat cu alte echipamente electrice.

Polaritatea fişei

- Conectaţi adaptorul CA la o priză de perete uşor accesibilă. Dacă apare vreo problemă, deconectaţi imediat adaptorul de la priză.
- Nu aşezaţi adaptorul CA pe un raft sau într-un loc închis, cum ar fi un dulap.
- Nu utilizaţi adaptorul CA în locuri umede sau ude, pentru a evita riscul unui incendiu sau al electrocutării. În plus, nu aşezaţi vase cu lichide, cum ar fi o vază etc., pe adaptorul CA.

Fixarea tabletei

Note
- Scoateţi toate cablurile şi accesoriile din tabletă înainte de a ataşa difuzorul staţie.
- Vă rugăm să vă asiguraţi că fişa este împinsă în jos înainte de a fixa tableta.

1. **Împingeţi fişa în jos 1. (C-1)**
2. **Aliniaţi canelura din spatele tabletei cu partea superioară a suportului. (C-2)**
3. **Împingeţi fişa în sus 1. (C-3)**
   Tableta este acum montată pe suport.
   Asiguraţi-vă că fişa este împinsă complet.

Scoaterea tabletei

1. **Împingeţi fişa în jos 1. (C-4)**
2. **Ridicaţi tableta în sus pentru a o scoate de pe suport. (C-5)**

Pregătirea telecomenzii D

Înainte de a utiliza telecomanda pentru prima oară, dezlipiţi pelicula de protecţie.
Bateria este deja montată în telecomandă din fabrică.

Înlocuirea bateriei cu litiu E

Distanţa de acţionare a telecomenzii se micşorează pe măsură ce se consumă bateria.
Înlocuiţi bateria urmând procedura de mai jos. În mod normal, va dura aproximativ 6 luni.

1. **Scoateţi tăviţa pentru baterie. (E-1)**
2. **Înlocuiţi bateria cu litiu CR2025 cu una nouă, cu semnul + în sus. (E-2)**
3. **Introduceţi tăviţa pentru baterie la loc.**

Note
- Nu lăsaţi bateria cu litiu la îndemâna copiilor. Dacă bateria este înghiţită, consultaţi imediat doctorul.
- Nu expuneţi senzorul pentru telecomandă în lumina directă a soarelui sau în lumina puternică a unei lămpi fluorescente, pentru a evita funcţionarea defectuoasă a telecomenzii.

Slovensky

VÝSTRAHA

Regulačné informácie

VÝSTRAHA
TOTO ZARIADENIE SA MUSÍ UZEMNIŤ.
Okrem produktov s dvojkolíkovou zástrčkou.

Tento AC adaptér je určený na používanie len s produktmi IT. Nepoužívajte ho na iné účely.

Jednotku nevystavujte dažďu ani vlhkosti, zníži sa tým nebezpečenstvo vzniku požiaru alebo úrazu elektrickým prúdom.
Ak chcete predísť úrazu elektrickým prúdom, neotvárajte kryt zariadenia. Otvorenie krytu z akéhokoľvek dôvodu môže viesť k poškodeniu a nie je kryté zárukou. Prenechajte opravy autorizovanému personálu Sony.
Nesprávne použitie a opravy môžu ohroziť vašu bezpečnosť.
Vypnutie dokovacieho reproduktora pomocou tlačidla ⏻ (napájanie) nevedie k úplnému odpojeniu dokovacieho reproduktora od zdroja napájania. Ak ho chcete úplne odpojiť, vytiahnite sieťový adaptér alebo napájací kábel z elektrickej zásuvky. Zásuvka by sa mala nachádzať v blízkosti zariadenia a mala by byť ľahko dostupná.
Z hľadiska vašej bezpečnosti vám dôrazne odporúčame, aby ste používali originálne sieťové adaptéry od firmy Sony, ktoré vyhovujú norme zabezpečenia kvality a ktoré firma Sony dodáva spolu s vaším tabletom, ako je uvedené v manuáli s pokynmi.
Tento aparát je prispôsobený aj pre IT systém distribúcie elektrickej energie so združeným napätím 230 V pre zákazníkov v Nórsku.
Tento výrobok spĺňa nasledujúce európske smernice:
2006/95/ES (Smernica o nízkonapäťových zariadeniach),
2004/108/ES (Smernica o elektromagnetickej kompatibilite).
Výrobca: Sony Corporation, 1-7-1 Konan Minato-ku, Tokyo, 108-0075 Japonsko.
Zhoda podľa legislatívy EU: Sony Deutschland GmbH, Hedelfinger Strasse 61, 70327 Stuttgart, Nemecko.
Ak sa toto zariadenie umiestni v tesnej blízkosti iného zariadenia, ktoré vysiela elektromagnetické žiarenie, môže dochádzať k skresleniu obrazu a zvuku.

Likvidácia starých elektrických a elektronických prístrojov (vzťahuje sa na Európsku úniu a európske krajiny so systémami oddeleného zberu)

Tento symbol na výrobku alebo na jeho obale znamená, že výrobok nesmie byť spracovávaný ako komunálny odpad. Musí sa odovzdať do príslušnej zberne na recykláciu elektrických a elektronických zariadení. Zaručením správnej likvidácie tohto výrobku pomôžete pri predchádzaní potenciálnych negatívnych dopadov na životné prostredie a na zdravie človeka, ktoré by mohli byť zapríčinené nevhodným zaobchádzaním s odpadmi z tohto výrobku. Recyklovaním materiálov pomôžete zachovať prírodné zdroje. Podrobnejšie informácie o recyklácii tohto výrobku vám na požiadanie poskytne miestny úrad, služba likvidácie komunálneho odpadu alebo predajňa, v ktorej ste si tento výrobok zakúpili.

Zneškodňovanie použitých batérií (platí v Európskej únii a ostatných európskych krajinách so zavedeným separovaným zberom)

Tento symbol na batérii alebo obale znamená, že batéria dodaná s týmto výrobkom nemôže byť spracovaná s domovým odpadom.
Na niektorých batériách môže byť tento symbol použitý v kombinácii s chemickými značkami. Chemické značky ortute (Hg) alebo olova (Pb) sú pridané, ak batéria obsahuje viac ako 0,0005% ortute alebo 0,004% olova.
Tým, že zaistíte správne zneškodnenie týchto batérií, pomôžete zabrániť potenciálne negatívnemu vplyvu na životné prostredie a ľudské zdravie, ktorý by v opačnom prípade mohol byť spôsobený pri nesprávnom nakladaní s použitou batériou. Recyklácia materiálov pomáha uchovávať prírodné zdroje.

V prípade, že výrobok, ktorý si z dôvodu bezpečnosti, výkonu alebo integrity údajov vyžaduje trvalé pripojenie zabudovanej batérie, túto batériu môže vymeniť iba kvalifikovaným personálom.
Aby ste zaručili, že batéria bude správne spracovaná, odovzdajte tento výrobok na konci jeho životnosti na vhodnom zbernom mieste na recykláciu elektrických a elektronických zariadení.

V prípade všetkých ostatných batérií, postupujte podľa časti, ako vybrať bezpečne batériu z výrobku. Odovzdajte batériu na vhodnom zbernom mieste na recykláciu použitých batérií.

Ak chcete získať podrobnejšie informácie o recyklácii tohto výrobku alebo batérie, kontaktujte váš miestny alebo obecný úrad, miestnu službu pre zber domového odpadu alebo predajňu, kde ste výrobok zakúpili.

Pred použitím

Sony SGPSPK1 je dokovací reproduktor navrhnutý pre nasledujúce produkty spoločnosti Sony (stav k októbru 2012).
Typový rad SGPT12*/Typový rad SGPT13*

* Tento typový rad nemusí byť v niektorých krajinách alebo oblastiach k dispozícii.

Poznámka
- Pred použitím kompatibilného produktu s dokovacím reproduktorom aktualizujte softvér tohto produktu na najnovšiu verziu.

Pred použitím dokovacieho reproduktora si pozorne prečítajte túto príručku a odložte si ju pre prípadné použitie v budúcnosti.

Súčasti a ovládacie prvky A

Dokovací reproduktor (A-1)

1. Stojan
2. Západka pre Multiport
3. Tlačidlo a indikátor INPUT
   Stlačením tohto tlačidla môžete prepnúť zdroj vstupu, tablet alebo zvukové zariadenie pripojené ku konektoru INPUT.
4. Tlačidlo a indikátor BASS
   Stlačenie tohto tlačidla umocňuje hĺbku efektu basového zvuku.
5. Tlačidlá VOL (hlasitosť) +/–
6. Snímač na diaľkové ovládanie
7. Tlačidlo a indikátor ⏻ (napájanie)
8. Reproduktor
9. Napájací konektor
10. Konektor INPUT

Diaľkový ovládač (A-2)

1. Tlačidlo INPUT
   Stlačením tohto tlačidla môžete prepnúť zdroj vstupu, tablet alebo zvukové zariadenie pripojené ku konektoru INPUT.
2. Tlačidlo ►II (prehrávanie a pozastavenie prehrávania)
3. Tlačidlo I◄◄ ►►I (predchádzajúca alebo nasledujúca skladba)
4. Tlačidlo BACK
5. Tlačidlá so šípkami a tlačidlo s krížom
6. Tlačidlo BASS
   Stlačenie tohto tlačidla umocňuje hĺbku efektu basového zvuku.
7. Tlačidlo 🔇 (stlmenie)
8. Tlačidlo ⏻ (napájanie)
9. Tlačidlo HOME
10. Tlačidlá VOL (hlasitosť) +/–*

* Na tlačidle VOL + sa nachádza dotykový bod, ktorý uľahčuje jeho použitie.

Poznámky
- Pri pripojení zvukového zariadenia do konektora INPUT sú niektoré tlačidlá na diaľkovom ovládači nefunkčné.
- Keď je na dokovacom reproduktore nastavený tablet, na upravenie hlasitosti môžete použiť dokovací reproduktor, ale nastavenie hlasitosti tabletu sa nezmení.
- V závislosti od nastavenia hlasitosti na príslušnom zariadení sa môže stať, že zvuk bude príliš hlasný.
- Ak máte pripojený tablet, po stlačení tlačidla ►II na diaľkovom ovládači sa nemusí spustiť prehrávanie. V takom prípade začnite ovládať prehrávanie pomocou tabletu a sprístupní sa aj ovládanie pomocou diaľkového ovládača.

Začíname B

Aktualizujte tablet

Aktualizujte tablet na najnovšiu verziu operačného systém Android. Podrobnosti o aktualizácii nájdete v príručke pomoci k vášmu tabletu.

Pripojenie zdroja napájania B

Pripojte sieťový adaptér 1 (je súčasťou dodávky) do napájacieho konektora 2 dokovacieho reproduktora. Pripojte sieťový napájací kábel 3 (je súčasťou dodávky) do elektrickej zásuvky 4.

Poznámky
- Pred odpojením sieťového adaptéra vypnite dokovací reproduktor. Ak sieťový adaptér pripojíte a potom odpojíte od dokovacieho reproduktora bez predchádzajúceho vypnutia dokovacieho reproduktora, môže to spôsobiť poruchu.
- Používajte iba sieťový adaptér, ktorý je súčasťou dodávky. Ak chcete predísť poškodeniu dokovacieho reproduktora, nepoužívajte žiadny iný sieťový adaptér.
- Sieťový napájací kábel, ktorý je súčasťou dodávky, je určený len pre dokovací reproduktor. Nesmie sa používať so žiadnym iným elektrickým zariadením.

Polarita zástrčky

- Sieťový adaptér zapojte do jednoducho prístupnej elektrickej zásuvky. V prípade výskytu problému ho okamžite odpojte od elektrickej zásuvky.
- Sieťový adaptér neumiestňujte do police na knihy ani do žiadneho iného stiesneného priestoru, ako je napríklad skrinka.
- Nepoužívajte sieťový adaptér na miestach vystavených pôsobeniu kvapalín alebo vlhkosti. Predídete tak vzniku požiaru alebo zásahu elektrickým prúdom. Na sieťový adaptér neklaďte žiadne nádoby plnené kvapalinami, ako sú napríklad vázy.

Pripojenie tabletu

Poznámky
- Pred pripojením dokovacieho reproduktora odpojte od tabletu všetky káble a príslušenstvo.
- Pred pripojením tabletu sa uistite, že západka je zatlačená dolu.

1. **Zatlačte západku dolu 1. (C-1)**
2. **Zasuňte drážku na zadnej strane tabletu do vrchnej časti stojanu. (C-2)**
3. **Zatlačte západku hore 1. (C-3)**
   Tablet je teraz pripevnený k stojanu.
   Skontrolujte, či je západka zasunutá až úplne do konca.

Odpojenie tabletu

1. **Zatlačte západku dolu 1. (C-4)**
2. **Nadvihnite tablet smerom hore, čím ho odpojíte od stojanu. (C-5)**

Príprava diaľkového ovládača D

Pred prvým použitím diaľkového ovládača z neho odstráňte ochrannú fóliu.
V diaľkovom ovládači sa nachádza batéria, ktorú tam vložil výrobca.

Výmena lítiovej batérie E

S postupným vybíjaním batérie sa skracuje aj dosah signálu diaľkového ovládača.
Pri výmene batérie za novú postupujte podľa krokov uvedených nižšie. Batéria zvyčajne vydrží približne 6 mesiacov.

1. **Vytiahnite puzdro na batériu. (E-1)**
2. **Vymeňte lítiovú batériu CR2025 za novú tak, aby strana so znakom + smerovala nahor. (E-2)**
3. **Vráťte puzdro na batériu späť na jeho miesto.**

Poznámky
- Lítiovú batériu uchovávajte mimo dosahu malých detí. Ak dieťa batériu prehltne, okamžite vyhľadajte lekársku pomoc.
- Snímač na diaľkové ovládanie nevystavujte priamemu slnečnému svitu ani silnému fluorescenčnému svetlu, aby ste predišli nesprávnej činnosti diaľkového ovládača.

F

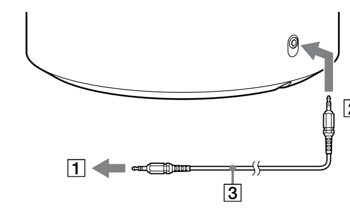

Česky

Používání dokovacího stojanu s reproduktorem s tabletem

1. **Stiskem tlačítka ⏻ na dokovacím stojanu s reproduktorem nebo na dálkovém ovládáním stojan zapněte.**
   Rozsvítí se indikátor ⏻.
2. **Připojte zapnutý tablet.**
   Na tabletu se automaticky otevře nástroj App Selector.
   - Pokud tablet připojíte, když je na něm spuštěna aplikace, můžete pokračovat v používání této aplikace.
3. **V nástroji App Selector vyberte požadovanou aplikaci.**
   Aplikaci lze vybrat pomocí tlačítek se šipkami na dálkovém ovládání nebo klepnutím na obrazovku tabletu.
4. **Nastavte hlasitost.**
   Stiskněte tlačítko VOL +/– na dokovacím stojanu s reproduktorem nebo na dálkovém ovládání.
   - Pokud je na tabletu ztlumen zvuk, nelze jej reprodukovat pomocí dokovacího stojanu s reproduktorem. Zrušte ztlumení zvuku na tabletu a poté upravte nastavení hlasitosti na dokovacím stojanu s reproduktorem.
5. **Po použití dokovací stojan s reproduktorem vypněte stiskem tlačítka ⏻.**
   Indikátor ⏻ zhasne.
   Po určité době přejde tablet do režimu spánku.

Poznámky
- Nepřipojíte-li tablet při vypnutém indikátoru INPUT nebo nezajistíte-li vstup jakéhokoli audia do konektoru INPUT při zapnutém indikátoru INPUT, dokovací stojan s reproduktorem se po chvíli automaticky vypne.
- Když je tablet zamknut pomocí vzoru, kódu PIN nebo hesla, na dálkovém ovládání nelze spustit App Selector. Nejdříve odemkněte tablet.
- Je možné, že některé aplikace nebudete moci ovládat pomocí dálkového ovládání.
- Pokud je na tabletu ztlumen zvuk, nelze jej reprodukovat pomocí dokovacího stojanu s reproduktorem.
- Když je k dokovacímu stojanu s reproduktorem připojen tablet, nelze upravovat hlasitost zvuku na tabletu.

Tip
- Tablet se nabíjí při připojení k dokovacímu stojanu s reproduktorem, i když je dokovací stojan s reproduktorem vypnutý.
- Do nástroje App Selector je možné přidávat aplikace, které lze z nástroje spouštět.
- Na obrazovce nastavení nástroje App Selector je možné nastavit automatické rušení ztlumení tabletu.

Spuštění nástroje App Selector
Stiskněte tlačítko HOME na dálkovém ovládání.

Návrat na předchozí stranu při použití nástroje App Selector
Stiskněte tlačítko BACK na dálkovém ovládání.

Používání dokovacího stojanu s reproduktorem s jinými zařízeními F

K dokovacímu stojanu s reproduktorem je možné připojit přenosné zvukové zařízení. Vhodným připojovacím kabelem [3] (není součástí balení) připojte zařízení [1] ke konektoru INPUT [2].
Před připojením zařízení k dokovacímu stojanu s reproduktorem zmenšete hlasitost zařízení, aby nebyl náhle reprodukován hlasitý zvuk, který by mohl poškodit váš sluch.

Poslech externího zařízení
1. **Stiskem tlačítka ⏻ na dokovacím stojanu s reproduktorem nebo na dálkovém ovládání stojan zapněte.**
   Rozsvítí se indikátor ⏻.
2. **Stiskem tlačítka INPUT se rozsvítí indikátor INPUT.**
3. **Spusťte přehrávání na připojeném zdrojovém zařízení.**
4. **Nastavte hlasitost.**
   Hlasitost upravujte tlačítky VOL +/– nebo na připojeném zdrojovém zařízení.
5. **Po použití dokovací stojan s reproduktorem vypněte stiskem tlačítka ⏻.**
   Indikátor ⏻ zhasne.

Poznámka
- Připojíte-li dokovací stojan s reproduktorem k zařízení s vestavěným rádiem nebo tunerem, nemusí být možné přijímat rozhlasové vysílání nebo může být podstatně snížena jeho citlivost.

Odstraňování problémů

Máte-li jakékoli dotazy nebo problémy týkající se tohoto zařízení, které nejsou popisovány v tomto návodu, obraťte se na nejbližšího prodejce společnosti Sony.
Pokud jakýkoli problém přetrvává, kontaktujte nejbližšího prodejce společnosti Sony.

Není reprodukován žádný zvuk.
- Zkontrolujte připojení.
- Stiskněte tlačítko VOL +.
- Zkontrolujte, zda je na tabletu přehrávána hudba.
- Zrušte ztlumení zvuku na tabletu.
- Pokud indikátor INPUT svítí, stisknutím tlačítka INPUT vyberete tablet.
- Zvyšte hlasitost na externím zařízení.
- Stiskem tlačítka 🔇 na dálkovém ovládání zrušte ztlumení.
- Odpojte od tabletu sluchátka.
- Deaktivujte připojení Bluetooth na tabletu.

Dálkové ovládání nepracuje.
- Přemístěte dálkové ovládání blíže k senzoru na dokovacím stojanu s reproduktorem.
- Odstraňte případné překážky mezi dokovacím stojanem s reproduktorem a dálkovým ovládáním.
- Vyměňte baterii.
- Přemístěte dokovací stojan s reproduktorem mimo zářivkové osvětlení.

Existuje silná zpětná vazba.
- Přesuňte dokovací stojan s reproduktorem dále od zdroje zvuku.
- Připojte dokovací stojan s reproduktorem k jiné síťové zásuvce.

Zvuk je zkreslený.
- Stiskem tlačítka VOL – snižte hlasitost.
- Snižte hlasitost na externím zařízení připojeném ke konektoru INPUT.

Nelze vložit baterie do dálkového ovládání.
- Zkontrolujte polaritu (+/–) a vložte baterie správně.

Nelze přijímat rozhlasové vysílání.
- Je-li dokovací stojan s reproduktorem připojen k rozhlasovému přijímači prostřednictvím konektoru INPUT, příjem nemusí být možný nebo může být podstatně snížena jeho citlivost.

Pokud bliká indikátor ⏻ (napájení), nebo pokud se dokovací stojan s reproduktorem automaticky vypne z důvodu přehrávání při plné hlasitosti, je v provozu ochranný obvod. V takovém případě odpojte napájecí adaptér od síťové zásuvky a znovu jej připojte. Pokud dokovací stojan s reproduktorem přesto nepracuje správně, obraťte se na nejbližšího prodejce společnosti Sony.

Technické údaje

Oddíl reproduktoru
Reproduktorový systém: 50 mm, širokopásmový, uzavřený
Impedance: 8 Ω
Maximální příkon: 10 W

Oddíl zesilovače
Skutečný maximální výkon: 10 W + 10 W (1 kHz, 8 Ω)
Napájení (Napájecí adaptér*): Vstup 100 V – 240 V AC, 50 Hz/60 Hz, Výstup 19,5 V DC, 3,3 A
Vstupní/výstupní konektor: Pojistka pro multiport (1), Konektor INPUT (stereo mini) (1), Konektor napájení (1)
Provozní teplota: 5 °C až 35 °C (teplotní spád menší než 10 °C za hodinu)
Provozní vlhkost: 20% až 80% (bez kondenzace), za podmínky, že vlhkost je při teplotě 35 °C nižší než 65% (hodnota na vlhkoměru menší než 29 °C)
Teplota skladování: –20 °C až +60 °C (teplotní spád menší než 10 °C za hodinu)
Vlhkost při skladování: 10% až 90% (bez kondenzace), za podmínky, že vlhkost je při teplotě 60 °C nižší než 20% (hodnota na vlhkoměru menší než 35 °C)
Rozměry: Přibl. 170 mm × 96,2 (max. 182,8) mm × 202,1 mm (š × v × h)
Hmotnost: Přibl. 1 400 g
Dodané příslušenství: Napájecí adaptér, Síťový napájecí kabel, Dálkový ovládání, Lithiová baterie CR2025 (vložená v dálkovém ovládání), Návod k použití (tento dokument)
* Používejte pouze napájecí adaptér (VGP-AC19V43) a síťový napájecí kabel dodaný s tímto výrobkem.

Konstrukce a technické údaje se mohou změnit bez předchozího upozornění.

Bezpečnostní pokyny

Bezpečnost
- Síťový napájecí kabel smí měnit pouze technici kvalifikovaného servisu.
- Používejte pouze dodaný napájecí adaptér. Nepoužívejte žádný jiný napájecí adaptér.
- Tovární štítek je umístěn vespodu na vnější straně.
- Před zahájením používání výrobku zkontrolujte, zda provozní napětí uvedené na výrobku odpovídá napětí místní elektrické sítě.

Místo zakoupení	Provozní napětí
Všechny země/oblasti	100 V – 240 V AC, 50/60 Hz

- Výrobek není odpojen od zdroje střídavého napětí, pokud je připojen k elektrické zásuvce, ani když je samotný výrobek vypnutý.
- Pokud nebude po použití s napájecím adaptérem výrobek delší dobu používán, odpojte napájecí adaptér od síťové zásuvky. Pouhým stiskem tlačítka ⏻ (napájení) se výrobek přepne do pohotovostního režimu a nedojde k vypnutí napájecího adaptéru.

Umístění
- Dokovací stojan s reproduktorem nepoužívejte na místech, která jsou:
  – mimořádně horká nebo studená,
  – prašná nebo znečištěná,
  – velmi vlhká,
  – vystavena vibracím,
  – vystavena silným magnetickým polím,
  – písčitá,
  – vystavena přímému slunečnímu světlu.
- Nevystavujte zařízení mechanickým nárazům ani jej neupusťte.
- Dbejte na to, aby s kovovými součástmi zařízení nepřišly do styku žádné kovové předměty. V opačném případě může dojít ke zkratu a poškození zařízení.
- Nepoužívejte zařízení s poškozeným kabelem.
- Nepoužívejte zařízení, pokud jste jej upustili nebo je poškozené.
- Kovové kontakty zařízení udržujte vždy čisté.
- Zařízení nerozebírejte ani neupravujte.
- Během provozu se zařízení zahřívá; jedná se o normální stav.
- Zařízení umísťujte mimo dosah televizorů a rozhlasových přijímačů, protože může rušit jejich příjem.
- Při připojování nebo odpojování zařízení s ním zacházejte opatrně.
- Chcete-li tablet přenášet, nejdříve jej odpojte od dokovacího stojanu. Při přenášení tabletu připojeného k dokovacímu stojanu může stojan upadnout a způsobit zranění osob nebo poškození tabletu či stojanu.
- Pokud se na pojistce připojené k tabletu nachází částice prachu nebo nečistot (tyto částice nemusí být viditelné pouhým okem), nemusí být tablet po připojení schopen dokovací stojan s reproduktorem detekovat.
  V případě, že se spojení zdá být nedostatečné, odpojte napájecí adaptér, otřete konektor a jeho okolí jak na tabletu, tak na dokovacím stojanu s reproduktorem. Při odstraňování prachu a nečistot jsou rovněž účinné běžně prodávané vysavače. Dávejte pozor, abyste konektor během čištění nepoškodili.

Informace o čištění
Zařízení čistěte suchým měkkým hadříkem nebo měkkým hadříkem mírně navlhčeným ve slabém roztoku čisticího prostředku. Při čištění nepoužívejte žádná rozpouštědla, jako je například alkohol nebo benzín, protože mohou poškodit povrch.

Provoz
- Na výrobek nepokládejte žádné předměty. Vzhledem k tomu, že tento výrobek není magneticky odstíněn, nepokládejte na něj nahrané kazety, hodinky, kreditní karty nebo diskety s magnetickým záznamem.
- Pokud do výrobku pronikne jakýkoli pevný nebo kapalný objekt, nechejte jej před dalším používáním zkontrolovat kvalifikovanému technikovi.
- Vzhledem k tomu, že tento výrobek není magneticky odstíněn, nenechávejte před ním po delší dobu nahrané kazety, hodinky, kreditní karty nebo diskety s magnetickým záznamem.

Magnetické rušení televizního vysílání nebo obrazu na monitoru
- Vzhledem k tomu, že tento výrobek není magneticky odstíněn, existuje možnost magnetického rušení obrazu na některých televizorech nebo osobních počítačích. V takovém případě vypněte napájení televizoru/osobního počítače a po 15 až 30 minutách jej znovu zapněte. U osobního počítače před vypnutím nejdříve proveďte potřebná opatření, jako je například zálohování dat.
  Pokud se zdá, že nedošlo ke zlepšení, přemístěte výrobek dále od televizoru nebo osobního počítače. Kromě toho neumísťujte do blízkosti televizorů či počítačů předměty, které obsahují nebo jsou k nim připojeny magnety, jako jsou například audio sestavy, televizní stolky, hračky apod. Tyto mohou způsobit magnetické rušení obrazu z důvodu vzájemné interakce s výrobkem.

Další informace naleznete na našich webových stránkách
Pro Severní Ameriku: http://www.sony.com/tabaccy
Pro Evropu: http://www.sony.eu/XperiaTablet
Pro oblast Asie a Tichomoří, Blízký východ a Afriku: http://www.sony.net/Products/tablet/AP/

Ochranné známky a upozornění
- „Xperia“ a „Xperia Tablet“ jsou ochranné známky společnosti Sony Mobile Communications AB.
- Všechny ostatní názvy systémů, výrobků a služeb jsou ochrannými známkami příslušných vlastníků.

V této příručce nejsou uváděny symboly ™ ani ®.

Türkçe

Tablet bilgisayara bağlı Hoparlörlü Dock'u kullanma

1. **Hoparlörlü Dock'u açmak için Hoparlörlü Dock veya uzaktan kumanda üzerindeki ⏻ düğmesine basın.**
   ⏻ göstergesi yanar.
2. **Açılmış olan tablet bilgisayarı bağlayın.**
   Tablet bilgisayardaki App Selector otomatik olarak başlar.
   - Bir uygulama kullanırken tablet bilgisayarı bağlarsanız kullanılan uygulamayı kullanmaya devam edebilirsiniz.
3. **İstenen uygulamayı App Selector'dan seçin.**
   Uzaktan kumanda üzerindeki ok düğmelerine basarak veya tablet bilgisayarın ekranına dokunarak bir uygulama seçin.
4. **Ses düzeyini ayarlayın.**
   Hoparlörlü Dock'taki veya uzaktan kumanda üzerindeki VOL +/– düğmelerine basın.
   - Tablet bilgisayar sessize alındığında Hoparlörlü Dock'tan ses çıkışı yapamazsınız. Tablet bilgisayardaki sessize almayı iptal edip Hoparlörlü Dock'un sesini ayarlayın.
5. **Kullandıktan sonra Hoparlörlü Dock'u kapatmak için ⏻ düğmesine basın.**
   ⏻ göstergesi söner.
   Tablet bilgisayarın ekranı belirli bir süre sonra uyku moduna geçer.

Notlar
- Tablet bilgisayarı INPUT göstergesi yanmıyorken bağlarsanız veya INPUT göstergesi yanarken INPUT jakına herhangi bir ses girişi yapılmazsa, Hoparlörlü Dock bir süre sonra otomatik olarak kapanır.
- Tablet bilgisayar bir desen, PIN kodu veya şifreyle kilitlendiğinde uzaktan kumanda üzerindeki App Selector'u başlatamazsınız. Öncelikle tablet bilgisayarın kilidini açın.
- Bazı uygulamaları uzaktan kumandayı kullanarak çalıştıramayabilirsiniz.
- Tablet bilgisayar sessize alındığında Hoparlörlü Dock'tan ses çıkışı yapamazsınız.
- Tablet bilgisayar Hoparlörlü Dock'a bağlandığında tablet bilgisayarın ses düzeyi ayarlanamaz.

İpucu
- Hopalörlü Dock kapalı olsa da tablet bilgisayar Hoparlörlü Dock'a bağlıyken şarj olur.
- App Selector'dan başlatılabilen uygulamaları App Selector'a ekleyebilirsiniz.
- Tablet bilgisayarın sessize alma özelliğini App Selector'un ayar ekranından otomatik olarak iptal edilecek şekilde ayarlayabilirsiniz.

App Selector'u başlatmak için
Uzaktan kumanda üzerindeki HOME düğmesine basın.

App Selector'u kullanırken bir önceki sayfaya geri dönmek için
Uzaktan kumanda üzerindeki BACK düğmesine basın.

Hoparlörlü Dock'u diğer cihazlara bağlıyken kullanma F

Hoparlörlü Dock'a taşınabilir bir ses cihazı bağlayabilirsiniz. Cihazı [1] INPUT jakına [2] uygun bir bağlantı kablosu [3] (ürünle birlikte verilmez) kullanarak bağlayın.
Cihazı Hoparlörlü Dock'a bağlamadan önce duymanızı olumsuz etkileyebilecek ani bir ses yükselmesini önlemek için ses düzeyini düşürün.

Harici cihazlardan dinleme
1. **Hoparlörlü Dock'u açmak için Hoparlörlü Dock veya uzaktan kumanda üzerindeki ⏻ düğmesine basın.**
   ⏻ göstergesi yanar.
2. **INPUT göstergesinin yanması için INPUT düğmesine basın.**
3. **Bağlı olan kaynak cihazından yürütmeyi başlatın.**
4. **Ses düzeyini ayarlayın.**
   Ses düzeyini VOL +/– düğmesini kullanarak veya bağlı olan kaynak cihaz üzerinden ayarlayın.
5. **Kullandıktan sonra Hoparlörlü Dock'u kapatmak için ⏻ düğmesine basın.**
   ⏻ göstergesi söner.

Not
- Hoparlörlü Dock'u yerleşik bir radyosu veya tuner'ı olan bir cihaza bağlarsanız radyo yayını alınamayabilir veya hassasiyet azalabilir.

Sorun giderme

Bu kılavuzda bahsedilmemiş olan birimle ilgili sorularınız veya sorunlarınız varsa lütfen en yakınınızdaki Sony bayii ile görüşün.
Sorunun devam etmesi halinde en yakınınızdaki Sony bayii ile görüşün.

Ses gelmiyor.
- Bağlantıları kontrol edin.
- VOL + düğmesine basın.
- Tablet bilgisayarda müzik çalındığından emin olun.
- Tablet bilgisayarın sessize alma özelliğini iptal edin.
- INPUT göstergesi yanarken tablet bilgisayarı seçmek için INPUT düğmesine basın.
- Harici cihazın ses düzeyini yükseltin.
- Sessize alma özelliğini iptal etmek için uzaktan kumandadaki 🔇 düğmesine basın.
- Kulaklıkların tablet bilgisayarla olan bağlantısını kesin.
- Tablet bilgisayar üzerindeki Bluetooth bağlantısını kesin.

Uzaktan kumanda çalışmıyor.
- Uzaktan kumandayı Hoparlörlü Dock'un uzaktan kumanda sensörünün yakınına getirin.
- Hoparlörlü Dock ve uzaktan kumanda arasındaki engelleri kaldırın.
- Pili değiştirin.
- Hoparlörlü Dock'u florasan ışıkların uzağına yerleştirin.

Hoparlörün geri besleme gürültüsü çok fazla.
- Hoparlörlü Dock'u gürültünün kaynağından uzağa taşıyın.
- Hoparlörlü Dock'u farklı bir duvar prizine bağlayın.

Ses bozuk çıkıyor.
- Ses düzeyini düşürmek için VOL – düğmesine basın.
- INPUT jakına bağlı olan harici cihazın ses düzeyini düşürün.

Uzaktan kumandaya pil takılamıyor.
- Kutup işaretlerini (+/–) kontrol edip pilleri doğru şekilde takın.

Radyo yayını alınamıyor.
- Hoparlörlü Dock'un radyo bağlantısını INPUT jakı ile kurarken radyo yayını alınamayabilir veya hassasiyet azalabilir.

⏻ (güç) göstergesinin yanıp sönmesi veya Hoparlörlü Dock'un tam ses düzeyinde yürütme yaparken otomatik olarak kapanması koruma devresinin çalıştığı anlamına gelir. Böyle bir durumda AC adaptörünü duvar prizinden çıkarıp yeniden takın. Hoparlörlü Dock'un düzgün şekilde çalışmaması durumunda en yakınınızdaki Sony bayii ile görüşün.

Spesifikasyonlar

Hoparlör bölümü
Hoparlör sistemi: 50 mm Full range, kapalı
Empedans: 8 Ω
Maksimum giriş gücü: 10 W

Amplifikatör bölümü
Pratik maksimum çıkış: 10 W + 10 W (1 kHz, 8 Ω)
Güç (AC adaptör*): Giriş AC 100 V - 240 V, 50 Hz/60 Hz, Çıkış DC 19,5 V, 3,3 A
Giriş/çıkış jakı: Çoklu Giriş Mandalı (1), INPUT jakı (stereo mini) (1), Güç jakı (1)
Çalışma sıcaklığı: 5 °C ila 35 °C (10 °C'den az sıcaklık gradyanı/saat)
Çalışma nemliliği: %20 ila %80 (yoğunlaşmasız), nemliliğin 35 °C'de %65'ten az olması koşuluyla (29 °C'den az higrometre okuması)
Saklama sıcaklığı: –20 °C ila +60 °C (10 °C'den az sıcaklık gradyanı/saat)
Saklama nemliliği: %10 ila %90 (yoğunlaşmasız), nemliliğin 60 °C'de %20'den az olması koşuluyla (35 °C'den az higrometre okuması)
Boyutlar: Yaklaşık 170 mm × 96,2 (Maks. 182,8) mm × 202,1 mm (g × y × d)
Hacim: Yaklaşık 1.400 g
Sağlanan aksesuarlar: AC adaptörü, AC güç kablosu, Uzaktan kumanda, Lityum pil CR2025 (uzaktan kumandaya takılır), Kullanım Talimatları (bu doküman)
* Yalnızca bu ürünle birlikte verilen AC adaptörü (VGP-AC19V43) ve AC güç kablosunu kullanın.

Tasarım ve teknik özellikler önceden bildirilmeden değiştirilebilir.

Önlemler

Güvenlik
- AC güç kablosu yalnızca yetkili servis merkezinde değiştirilmelidir.
- Yalnızca ürünle birlikte verilen AC adaptörü kullanın. Farklı bir AC adaptörü kullanmayın.
- İsim plakası alt arka kısımdadır.
- Birimi kullanmadan önce birimin çalışma voltajının yerel güç kaynağı ile aynı olduğundan emin olun.

Satın alındığı yer	Çalışma voltajı
Tüm ülkeler/bölgeler	100 V - 240 V AC, 50/60 Hz

- Duvar prizine bağlı olduğu sürece, birimin kendisi kapansa da birimin AC güç kaynağı ile bağlantısı kesilmez.
- Birimi AC adaptör ile çalıştırdıktan sonra, birim uzun bir süre kullanılmayacaksa, AC adaptörü duvar prizinden çıkarın. ⏻ (güç) düğmesinin beklemeye getirilmesi, AC adaptörünü kapalı konuma getirmez.

Yerleştirme
- Hoparlörlü Dock'u şu özelliklere sahip konumlara yerleştirmeyin:
  – Çok sıcak veya soğuk
  – Tozlu veya kirli
  – Çok nemli
  – Titreşimli
  – Güçlü manyetik alanların etkisi altında
  – Kumlu
  – Doğrudan güneş ışığına maruz kalan
- Mekanik şok uygulamayın veya birimi düşürmeyin.
- Herhangi bir metal nesnenin birimin metal parçalarıyla temas etmediğinden emin olun. Aksi halde, kısa devre meydana gelebilir ve birim hasar görebilir.
- Birimi hasarlı kabloyla çalıştırmayın.
- Birimi düşürülmüşse veya hasar görmüşse çalıştırmayın.
- Metal temas noktalarını her zaman temiz tutun.
- Birimi parçalarına ayırmayın ya da ters çevirmeyin.
- Birimin çalışırken ısınması normaldir.
- TV veya AM yayın alımını bozabileceği için birimi TV veya AM alıcılarından uzak tutun.
- Birimi bağlarken ya da bağlantısını keserken dikkatli tutun.
- Tablet bilgisayarınızı taşırken, öncelikle bilgisayarı birimden çıkardığınızdan emin olun. Tablet bilgisayarınızı birime takılı bir şekilde taşımanız, birimin düşmesine neden olarak kişisel yaralanmaya ya da birimin veya tablet bilgisayarınızın hasar görmesine yol açabilir.
- Tablet bilgisayara takılan mandalda herhangi bir toz veya kir partikülü varsa (partiküller gözle görülmese de), tablet bilgisayarınız Hoparlörlü Dock'u bağlandığında algılamayabilir. Bağlantı sağlam görünmüyorsa AC adaptörü çıkarın ve hem tablet bilgisayarda hem de Hoparlörlü Dock'ta konektörü ve etrafındaki alanı silin. Kalan tozu ve kiri üfleyerek çıkarmak için piyasada satılan hava temizleyiciler de oldukça etkilidir. Temizlerken konektöre hasar vermemeye dikkat edin.

Temizlik sırasında
Birimi, kuru yumuşak bir bezle ya da yumuşak deterjan solüsyonuyla hafifçe nemlendirilmiş yumuşak bir bezle temizleyin. Alkol veya benzin gibi dış yüzeye zarar verebilecek herhangi bir çözücü çeşidini kullanmayın.

Çalışırken
- Birim üzerine hiçbir şey koymayın. Bu birim manyetik korumalı olmadığından birim üzerine kaydedilmiş kaset, saat, kişisel kredi kartı veya manyetik kodları olan disket koymayın.
- Birimin içine herhangi bir katı nesne düşmesi veya sıvı girmesi durumunda birim kullanılmaya devam etmeden önce yetkili personel tarafından kontrol edilmelidir.
- Bu birim manyetik korumalı olmadığından birimin önünde uzun süreli olarak kaydedilmiş kaset, saat, kişisel kredi kartı veya manyetik kodları olan disket bırakmayın.

TV'deki görüntülerde veya monitör ekranında manyetik bozukluk olması
- Bu birimin manyetik koruması olmadığından, bazı TV setlerinde/kişisel bilgisayar setlerindeki görüntüler manyetik olarak bozuk olabilir. Bu durumda TV setinin/kişisel bilgisayarın gücünü kapatın ve 15 ila 30 dakika sonra yeniden açın. Kişisel bilgisayar seti için verileri bilgisayarı kapatmadan önce kaydetme gibi uygun önlemleri alın.
  Herhangi bir iyileşme olmaması durumunda birimi TV setinin/kişisel bilgisayar setinin uzağına yerleştirin. Ayrıca, raflı ses cihazı sehpası, TV standı, oyuncak vb. gibi mıknatıs takılan veya kullanılan nesneleri TV setinin/kişisel bilgisayar setinin yanına koymayın. Birimle olan etkileşimlerinden dolayı görüntüde manyetik bozulma meydana gelebilir.

Ek bilgi için web sitemizi ziyaret edin
Kuzey Amerika için: http://www.sony.com/tabaccy
Avrupa için: http://www.sony.eu/XperiaTablet
Asya Pasifik, Orta Doğu ve Afrika bölgesi için: http://www.sony.net/Products/tablet/AP/

Ticari markalar ve bildirim
- "Xperia" ve "Xperia Tablet", Sony Mobile Communications AB'nin ticari markalarıdır.
- Diğer tüm sistem, ürün ve servis adları ilgili sahiplerinin ticari markalarıdır.

Bu kılavuzda, ™ veya ® işaretleri belirtilmemiştir.

Polski

Używanie dołączanego głośnika połączonego z tabletem

1. **Naciśnij przycisk ⏻ na dołączanym głośniku lub pilocie zdalnego sterowania, aby włączyć dołączany głośnik.**
   Zaświeci się kontrolka ⏻.
2. **Podłącz włączony tablet.**
   Na tablecie automatycznie uruchomi się menedżer App Selector.
   - W razie podłączenia tabletu w czasie korzystania z aplikacji, nadal można z niej korzystać.
3. **Wybierz żądaną aplikację w menedżerze App Selector.**
   Wybierz aplikację, naciskając przyciski strzałek na pilocie zdalnego sterowania lub dotykając ekranu tabletu.
4. **Wyreguluj głośność.**
   Naciskaj przyciski VOL +/– na dołączanym głośniku lub pilocie zdalnego sterowania.
   - W przypadku wyciszenia dźwięku w tablecie, nie można odtwarzać dźwięku z dołączanego głośnika. Wyłącz wyciszenie dźwięku w tablecie, po czym wyreguluj głośność w dołączanym głośniku.
5. **Po zakończeniu użytkowania naciśnij przycisk ⏻, aby wyłączyć dołączany głośnik.**
   Kontrolka ⏻ zgaśnie.
   Po pewnym czasie ekran tabletu zostanie uśpiony (tryb uśpienia).

Uwagi
- Dołączany głośnik wyłączy się automatycznie po pewnym czasie, jeśli nie podłączysz tabletu, kiedy kontrolka INPUT będzie wyłączona, lub jeśli nie podłączysz żadnego źródła dźwięku do gniazda INPUT, kiedy kontrolka INPUT będzie włączona.
- Kiedy tablet jest zablokowany za pomocą szablonu, kodu PIN lub hasła, nie można uruchomić menedżera App Selector z poziomu pilota zdalnego sterowania. Najpierw należy odblokować tablet.
- Obsługa niektórych aplikacji za pomocą pilota zdalnego sterowania może nie być możliwa.
- W przypadku wyciszenia dźwięku w tablecie, nie można odtwarzać dźwięku z dołączanego głośnika.
- Po połączeniu tabletu z dołączanym głośnikiem, nie można regulować głośności tabletu.

Wskazówka
- Po podłączeniu do dołączanego głośnika tablet będzie ładowany, nawet jeśli dołączany głośnik zostanie wyłączony.
- Do menedżera App Selector można dodawać aplikacje, które mają być z niego uruchamiane.
- Na ekranie ustawień menedżera App Selector można ustawić automatyczne wyłączanie wyciszenia tabletu.

Uruchamianie menedżera App Selector
Naciśnij przycisk HOME na pilocie zdalnego sterowania.

Powrót do poprzedniej strony w czasie korzystania z menedżera App Selector
Naciśnij przycisk BACK na pilocie zdalnego sterowania.

Używanie dołączanego głośnika połączonego z innymi urządzeniami F

Do dołączanego głośnika można podłączyć inne przenośne urządzenia audio. Podłącz urządzenie [1] do gniazda INPUT [2] używając odpowiedniego przewodu połączeniowego [3] (brak w zestawie).
Przed podłączeniem urządzenia do dołączanego głośnika należy zmniejszyć głośność urządzenia, aby zapobiec nagłemu odtworzeniu głośnego dźwięku, który mógłby uszkodzić słuch.

Słuchanie urządzenia zewnętrznego
1. **Naciśnij przycisk ⏻ na dołączanym głośniku lub pilocie zdalnego sterowania, aby włączyć dołączany głośnik.**
   Zaświeci się kontrolka ⏻.
2. **Naciśnij przycisk INPUT, aby włączyć kontrolkę INPUT.**
3. **Rozpocznij odtwarzanie na podłączonym urządzeniu źródłowym.**
4. **Wyreguluj głośność.**
   Wyreguluj głośność używając przycisku VOL +/– lub podłączonego urządzenia źródłowego.
5. **Po zakończeniu użytkowania naciśnij przycisk ⏻, aby wyłączyć dołączany głośnik.**
   Kontrolka ⏻ zgaśnie.

Uwaga
- Podłączając dołączany głośnik do urządzenia z wbudowanym radiem lub tunerem, odbiór sygnału radiowego może być niemożliwy lub czułość odbioru może być obniżona.

Rozwiązywanie problemów

W razie jakichkolwiek pytań lub problemów dotyczących urządzenia, które nie zostały omówione w tej instrukcji obsługi, należy kontaktować się z lokalnym przedstawicielem firmy Sony.
Jeśli nie można usunąć problemu, należy skontaktować się z lokalnym przedstawicielem firmy Sony.

Brak dźwięku.
- Sprawdź połączenia.
- Naciśnij przycisk VOL +.
- Upewnij się, że tablet odtwarza muzykę.
- Wyłącz wyciszenie w tablecie.
- Jeśli kontrolka INPUT jest włączona, naciśnij przycisk INPUT, aby wybrać tablet.
- Zwiększ głośność w urządzeniu zewnętrznym.
- Naciśnij 🔇 na pilocie zdalnego sterowania, aby wyłączyć wyciszenie.
- Odłącz słuchawki od tabletu.
- Rozłącz połączenie Bluetooth w tablecie.

Pilot zdalnego sterowania nie działa.
- Przybliż pilot zdalnego sterowania do czujnika zdalnego sterowania dołączanego głośnika.
- Usuń ewentualne przeszkody między dołączanym głośnikiem i pilotem zdalnego sterowania.
- Wymień baterię.
- Umieść dołączany głośnik z dala od świateł jarzeniowych.

Występuje silne sprzężenie akustyczne.
- Odsuń dołączany głośnik od źródła zakłóceń.
- Podłącz dołączany głośnik do innego gniazda ściennego.

Dźwięk jest zniekształcony.
- Naciśnij przycisk VOL –, aby zmniejszyć głośność.
- Zmniejsz głośność w urządzeniu zewnętrznym podłączonym do gniazda INPUT.

Nie można włożyć baterii do pilota zdalnego sterowania.
- Sprawdź biegunowość (+/–), po czym włóż baterię prawidłowo.

Brak odbioru sygnału radiowego.
- Łącząc dołączany głośnik z radiem przez gniazdo INPUT, odbiór sygnału radiowego może być niemożliwy lub czułość odbioru może być obniżona.

Jeśli kontrolka ⏻ (zasilanie) pulsuje, lub jeśli dołączany głośnik wyłącza się automatycznie podczas odtwarzania z pełną głośnością, zadziałał obwód zabezpieczający. W takim przypadku odłącz zasilacz sieciowy od gniazda ściennego i podłącz go ponownie. Jeśli dołączany głośnik nadal nie działa prawidłowo, skontaktuj się z lokalnym przedstawicielem firmy Sony.

Dane techniczne

Sekcja głośnika
Rodzaj obudowy: 50 mm, pełnozakresowy, szczelnie zamknięty
Impedancja: 8 Ω
Maksymalna moc wejściowa: 10 W

Sekcja wzmacniacza
Realna moc maksymalna: 10 W + 10 W (1 kHz, 8 Ω)
Zasilanie (zasilacz sieciowy*): Wejście – prąd przemienny 100 V - 240 V, 50 Hz/60 Hz, Wyjście – prąd stały 19,5 V, 3,3 A
Gniazdo wejścia/wyjścia: Wtyczka do gniazda wielofunkcyjnego (1), Gniazdo INPUT (stereofoniczne mini) (1), Gniazdo zasilania (1)
Temperatura pracy: Od 5 °C do 35 °C (wahania temperatury: mniej niż 10 °C na godzinę)
Wilgotność otoczenia podczas pracy urządzenia: Od 20% do 80% (bez skraplania), przy założeniu wilgotności mniejszej niż 65% przy temperaturze 35 °C (wskazanie wilgotnościomierza niższe niż 29 °C)
Temperatura przechowywania: Od –20 °C do +60 °C (wahania temperatury: mniej niż 10 °C na godzinę)
Wilgotność podczas przechowywania: Od 10% do 90% (bez skraplania), przy założeniu wilgotności mniejszej niż 20% przy temperaturze 60 °C (wskazanie wilgotnościomierza niższe niż 35 °C)
Wymiary: Ok. 170 mm × 96,2 (maks. 182,8) mm × 202,1 mm (szer. × wys. × gł.)
Masa: Ok. 1 400 g
Dostarczone wyposażenie: Zasilacz sieciowy, Sieciowy kabel zasilający, Pilot zdalnego sterowania, Bateria litowa CR2025 (zainstalowana w pilocie zdalnego sterowania), Instrukcja obsługi (ten dokument)
* Należy używać tylko zasilacza sieciowego (VGP-AC19V43) i sieciowego kabla zasilającego dostarczonych z produktem.

Konstrukcja i dane techniczne mogą ulec zmianie bez powiadomienia.

Środki ostrożności

O bezpieczeństwie
- Wymianę sieciowego kabla zasilającego należy zlecać tylko specjalistycznym punktom serwisowym.
- Należy używać tylko dostarczonego zasilacza sieciowego. Nie używać innych zasilaczy sieciowych.
- Tabliczka znamionowa znajduje się na spodzie obudowy.
- Przed uruchomieniem urządzenia upewnij się, że jego napięcie robocze jest identyczne z napięciem w lokalnej sieci elektrycznej.

Miejsce zakupu	Napięcie robocze
Wszystkie kraje/ regiony	100 V - 240 V prąd przemienny, 50/60 Hz

- Jeśli wtyczka urządzenia znajduje się w gnieździe ściennym, urządzenie jest cały czas podłączone do zasilania sieciowego, nawet gdy samo urządzenie zostanie wyłączone.
- Po zakończeniu użytkowania urządzenia podłączonego do zasilacza sieciowego należy odłączyć go od gniazda ściennego, jeśli urządzenie nie będzie używane przez dłuższy czas. Przełączenie przycisku ⏻ (zasilanie) w tryb gotowości nie wyłącza zasilacza sieciowego.

O wyborze miejsca
- Nie należy umieszczać dołączanego głośnika w miejscach, gdzie jest narażone na:
  – szczególnie wysoką lub niską temperaturę
  – kurz i brud
  – wysoką wilgotność
  – wibracje
  – oddziaływanie silnych pól magnetycznych
  – piasek
  – bezpośrednie nasłonecznienie
- Należy chronić urządzenie przed wstrząsami mechanicznymi i upadkiem.
- Nie należy dopuścić do kontaktu metalowych przedmiotów z metalowymi częściami urządzenia. W przeciwnym razie może dojść do zwarcia i uszkodzenia urządzenia.
- Nie należy używać urządzenia z uszkodzonym przewodem zasilającym.
- Nie należy używać urządzenia, jeśli upadło lub uległo uszkodzeniu.
- Metalowe styki należy utrzymywać w czystości.
- Nie należy demontować urządzenia ani dokonywać w nim zmian.
- Podczas korzystania urządzenie nagrzewa się i jest to normalne zjawisko.
- Nie umieszczać urządzenia w pobliżu odbiorników TV i AM, ponieważ może ono powodować zakłócenia odbioru sygnału telewizyjnego i AM.
- Należy zachować ostrożność podczas podłączania i odłączania urządzenia.
- Przed przeniesieniem tabletu w inne miejsce należy najpierw zdjąć go z urządzenia. Podczas przenoszenia tabletu z podłączonym urządzeniem może ono upaść, powodując obrażenia ciała lub uszkodzenie urządzenia lub tabletu.
- Jeśli na wtyczce podłączonej do tabletu znajdują się cząsteczki brudu lub kurzu, tablet może nie wykryć podłączonego dołączanego głośnika (nawet jeśli cząsteczki te nie są widoczne gołym okiem).
  Jeśli połączenie wydaje się wadliwe, należy odłączyć zasilacz sieciowy, a następnie wytrzeć złącze i jego okolice zarówno w tablecie, jak i w dołączanym głośniku. Dostępne w sprzedaży sprężone powietrze również skutecznie usuwa kurz i brud pozostający na złączu. Podczas czyszczenia złącza należy uważać, aby go nie uszkodzić.

Czyszczenie
Urządzenie należy czyścić miękką, suchą ściereczką lub miękką ściereczką lekko zwilżoną roztworem delikatnego środka czyszczącego. Nie należy używać rozpuszczalników, takich jak alkohol lub benzyna, które mogą spowodować uszkodzenie powierzchni.

Praca
- Nie należy umieszczać niczego na urządzeniu. Urządzenie nie jest magnetycznie ekranowane w związku z czym nie należy umieszczać na nim nagranych taśm, zegarków, kart kredytowych czy dyskietek z kodowaniem magnetycznym.
- W razie dostania się jakichkolwiek ciał stałych lub cieczy do wnętrza urządzenia, przed dalszym użytkowaniem powinien je sprawdzić wykwalifikowany personel.
- Ponieważ urządzenie nie jest magnetycznie ekranowane, nie należy zostawiać przy nim na dłuższy czas nagranych taśm, zegarków, kart kredytowych czy dyskietek z kodowaniem magnetycznym.

Zniekształcenia magnetyczne obrazu TV lub monitora
- Ponieważ urządzenie nie jest magnetycznie ekranowane, zdarza się, że obraz na pobliskich telewizorach/ komputerach osobistych może zostać magnetycznie zniekształcony. W takim przypadku należy wyłączyć telewizor/ komputer osobisty, a po upływie 15-30 minut włączyć je ponownie. W przypadku komputerów osobistych, przed wyłączeniem należy wykonać odpowiednie czynności, takie jak zapisanie danych.
  Jeśli sytuacja nie ulegnie poprawie, należy umieścić urządzenie dalej od telewizora/ komputera osobistego. W pobliżu telewizora/ komputera osobistego nie należy także umieszczać ani używać przedmiotów zawierających magnesy, takich jak stojaki RTV, stoliki telewizyjne, zabawki itp. Ich interakcja z urządzeniem może spowodować zakłócenia magnetyczne obrazu.

Dodatkowe informacje są dostępne w naszej witrynie internetowej
Ameryka Północna: http://www.sony.com/tabaccy
Europa: http://www.sony.eu/XperiaTablet
Dla klientów w regionie Azji i Pacyfiku, Bliskiego Wschodu i Afryki:
http://www.sony.net/Products/tablet/AP/

Znaki towarowe i uwagi
- „Xperia" i „Xperia Tablet" są znakami towarowymi Sony Mobile Communications AB.
- Wszystkie pozostałe nazwy systemów, produktów i usług są znakami towarowymi ich odpowiednich właścicieli.

W niniejszej instrukcji znaki ™ lub ® nie są stosowane.

Română

Utilizarea difuzorului stație conectat cu o tabletă

1. **Apăsați butonul ⏻ de pe difuzorul stație sau telecomandă pentru a porni difuzorul stație.**
   Se aprinde indicatorul ⏻.
2. **Conectați tableta care este pornită.**
   Pornește automat App Selector de pe tabletă.
   - Dacă veți conecta tableta în timpul utilizării unei aplicații, puteți continua utilizarea aplicației în curs.
3. **Selectați aplicația dorită din App Selector.**
   Selectați o aplicație apăsând butoanele săgeți de pe telecomandă sau atingând ecranul tabletei.
4. **Reglați volumul.**
   Apăsați butoanele VOL +/– de pe difuzorul stație sau de pe telecomandă.
   - Când sunetul tabletei este dezactivat, nu puteți emite sunetul de la difuzorul stație. Anulați dezactivarea sunetului de pe tabletă, apoi reglați sunetul de la difuzorul stație.
5. **Apăsați butonul ⏻ pentru a opri difuzorul stație după utilizare.**
   Se stinge indicatorul ⏻.
   Ecranul tabletei intră în repaus (stare de repaus) după o anumită perioadă de timp.

Note
- Difuzorul stație se oprește automat după o perioadă de timp, dacă nu conectați o tabletă când indicatorul INPUT este dezactivat sau dacă nu introduceți nicio sursă audio în mufa INPUT când indicatorul INPUT este activat.
- Când tableta este blocată de un model, cu un cod PIN sau cu o parolă, nu puteți porni App Selector cu telecomanda. Mai întâi deblocați tableta.
- Este posibil să nu puteți acționa anumite aplicații cu ajutorul telecomenzii.
- Când sunetul tabletei este dezactivat, nu puteți emite sunet de la difuzorul stație.
- Când tableta este conectată la difuzorul stație, nu puteți regla nivelul sunetului tabletei.

Sugestie
- Tableta este încărcată când este conectată la difuzorul stație, chiar dacă difuzorul stație este oprit.
- Puteți adăuga aplicații în App Selector ce pot fi pornite din App Selector.
- Puteți regla ca dezactivarea sunetului tabletei să fie anulată automat de pe ecranul de setare al App Selector.

Pornirea App Selector
Apăsați butonul HOME de pe telecomandă.

Pentru a reveni la pagina anterioară în timpul acționării App Selector
Apăsați butonul BACK de pe telecomandă.

Utilizarea difuzorului stație conectat la alte dispozitive F

Puteți conecta un dispozitiv audio portabil la difuzorul stație. Conectați dispozitivul [1] la mufa INPUT [2] folosind un cablu de conectare adecvat [3] (nefurnizat).
Înainte de conectarea dispozitivului la difuzorul stație, micșorați volumul dispozitivului pentru a evita auzirea bruscă a sonorului tare, care vă poate afecta auzul.

Ascultarea utilizând dispozitivul extern
1. **Apăsați butonul ⏻ de pe difuzorul stație sau telecomandă pentru a porni difuzorul stație.**
   Se aprinde indicatorul ⏻.
2. **Apăsați butonul INPUT pentru a aprinde indicatorul INPUT.**
3. **Începeți redarea pe dispozitivul sursă conectat.**
4. **Reglați volumul.**
   Reglați volumul folosind butonul VOL +/– sau de la dispozitivul sursă conectat.
5. **Apăsați butonul ⏻ pentru a opri difuzorul stație după utilizare.**
   Se stinge indicatorul ⏻.

Notă
- Dacă veți conecta difuzorul stație la un dispozitiv cu radio sau tuner încorporat, este posibil să nu funcționeze recepția radio sau să fie foarte slabă.

Depanare

Dacă aveți întrebări sau probleme referitoare la această unitate, care nu sunt explicate în manual, vă rugăm să contactați cel mai apropiat furnizor Sony.
Dacă problema continuă, consultați cel mai apropiat furnizor Sony.

Nu are sonor.
- Verificați conectările.
- Apăsați butonul VOL +.
- Verificați dacă tableta redă muzică.
- Anulați dezactivarea sunetului de pe tabletă.
- Dacă indicatorul INPUT este activat, apăsați pe butonul INPUT pentru a selecta tableta.
- Măriți volumul de pe dispozitivul extern.
- Apăsați 🔇 pe telecomandă pentru a anula dezactivarea sunetului.
- Deconectați căștile de pe tabletă.
- Dezactivați conexiunea Bluetooth de pe tabletă.

Nu funcționează telecomanda.
- Apropiați telecomanda mai mult de senzorul pentru telecomandă al difuzorului stație.
- Dați la o parte orice obstacol între difuzorul stație și telecomandă.
- Înlocuiți bateria cu litiu.
- Așezați difuzorul stație departe de lumini fluorescente.

Se aude un zgomot puternic de fond.
- Mutați difuzorul stație departe de sursa de zgomot.
- Conectați difuzorul stație la o altă priză de perete.

Sunetul este distorsionat.
- Apăsați butonul VOL – pentru a micșora volumul.
- Micșorați volumul de pe dispozitivul extern conectat la mufa INPUT.

Bateriile nu pot fi introduse în telecomandă.
- Verificați polaritatea (+/–), apoi introduceți-o corect.

Nu este disponibilă nicio recepție radio.
- Dacă veți conecta difuzorul stație la radio prin mufa INPUT, este posibil să nu funcționeze recepția radio sau să fie foarte slabă.

Dacă clipește indicatorul ⏻ (alimentare) sau dacă difuzorul stație se oprește automat redând volumul la maximum, înseamnă că este acționat circuitul de protecție. În acest caz, scoateți adaptorul CA din priza de perete și introduceți-l din nou. Dacă difuzorul stație tot nu funcționează corect, consultați furnizorul cel mai apropiat.

Specificații

Secțiune difuzor
Sistem difuzor: 50 mm Gamă completă, de tip închis
Impedanță: 8 Ω
Putere maximă de intrare: 10 W

Secțiune amplificator
Ieșire utilă maximă: 10 W + 10 W (1 kHz, 8 Ω)
Alimentare (adaptor CA*): Intrare 100 V - 240 V CA, 50 Hz/60 Hz, Ieșire 19,5 V CC, 3,3 A
Mufă intrare/ieșire: Fișă pentru porturi multiple (1), Mufă INPUT (stereo mini) (1), Mufă de alimentare (1)
Temperatură de funcționare: 5 °C până la 35 °C (gradient de temperatură mai mic de 10 °C/oră)
Umiditate de funcționare: 20% până la 80% (fără condensare), cu condiția ca nivelul umidității să fie mai mic de 65% la 35 °C (citire higrometrică mai mică de 29 °C)
Temperatură de depozitare: –20 °C până la +60 °C (gradient de temperatură mai mic de 10 °C/oră)
Umiditate de depozitare: 10% până la 90% (fără condensare), cu condiția ca nivelul umidității să fie mai mic de 20% la 60 °C (citire higrometrică mai mică de 35 °C)
Dimensiuni: Aprox. 170 mm × 96,2 (Max. 182,8) mm × 202,1 mm (l × î × a)
Greutate: Aprox. 1.400 gr.
Accesorii furnizate: Adaptor CA, Cablu de alimentare CA, Telecomandă, Baterie cu litiu CR2025 (instalată în telecomandă), Instrucțiuni de utilizare (acest manual)
* Folosiți doar adaptorul CA (VGP-AC19V43) și cablul de alimentare CA furnizate cu acest produs.

Designul și specificațiile pot fi modificate fără preaviz.

Precauții

Despre siguranță
- Cablul de alimentare CA trebuie schimbat doar la un service autorizat.
- Utilizați doar adaptorul CA furnizat. Nu utilizați niciun alt tip de adaptor CA.
- Plăcuța cu marca fabricii este în exteriorul părții inferioare.
- Înainte de a acționa unitatea, asigurați-vă că tensiunea de funcționare a unității este identică cu tensiunea locală.

Unde se achiziționează	Tensiune de funcționare
Toate țările/regiunile	100 V - 240 V CA, 50/60 Hz

- Unitatea nu este deconectată de la sursa de alimentare CA atâta timp cât rămâne conectată la priza de perete, chiar dacă unitatea a fost oprită.
- După utilizarea unității cu adaptorul CA, deconectați adaptorul CA de la priza de perete dacă nu intenționați să utilizați unitatea o perioadă îndelungată de timp. Comutarea butonului ⏻ (alimentare) pe repaus nu oprește adaptorul CA.

Despre poziționare
- Nu așezați difuzorul stație în locuri care sunt:
  – Extrem de calde sau de reci
  – Prăfuite sau murdare
  – Foarte umede
  – Care vibrează
  – Supuse câmpurilor magnetice puternice
  – Cu nisip
  – Expuse în lumina directă a soarelui
- Nu aplicați șocuri mecanice și nu scăpați unitatea pe jos.
- Asigurați-vă că porțiunile metalice ale unității nu vin în contact cu obiecte metalice. Dacă se produce contactul, poate avea loc un scurtcircuit și unitatea se poate deteriora.
- Nu utilizați unitatea cu un cablu deteriorat.
- Nu utilizați unitatea dacă ați scăpat-o pe jos sau ați deteriorat-o.
- Bornele metalice trebuie să fie întotdeauna curate.
- Nu demontați și nu modificați unitatea.
- În timpul utilizării, este normal ca unitatea să se încălzească.
- Țineți unitatea la distanță de televizor sau receptoare AM, deoarece poate bruia recepția TV sau AM.
- Când conectați sau deconectați unitatea, manevrați-o cu grijă.
- Când transportați tableta, aveți grijă să o scoateți mai întâi de pe unitate. Dacă deplasați tableta când este instalată pe unitate, tableta poate să cadă, ducând la accidentarea dumneavoastră sau la deteriorarea unității sau a tabletei.
- Dacă există praf sau particule de murdărie (chiar dacă particulele sunt invizibile cu ochiul liber) pe fișa conectată la tabletă, este posibil ca tableta să nu detecteze difuzorul stație când este conectată.
  Dacă conexiunea pare slabă, scoateți adaptorul CA și ștergeți conectorul și zona din jurul acestuia, al tabletei și al difuzorului stație. Și spray-urile antipraf cu aer comprimat din comerț sunt utile pentru curățarea eventualelor urme de praf sau de murdărie. Aveți grijă să nu deteriorați conectorul când îl curățați.

Despre curățare
Curățați unitatea cu o cârpă moale și uscată sau cu o cârpă moale, ușor umezită cu o soluție de curățare negresivă. Nu folosiți niciun tip de solvent, cum ar fi alcool sau benzină, care ar putea deteriora finisajul.

Despre utilizare
- Nu așezați nimic pe unitate. Având în vedere că unitatea nu este ecranată magnetic, nu așezați casete înregistrate, ceasuri, cărți de credit sau dischete cu codificare magnetică pe unitate.
- În cazul în care cade un obiect solid sau lichid în unitate, duceți unitatea la un personal calificat pentru verificare, înainte de a o utiliza din nou.
- Având în vedere că unitatea nu este ecranată magnetic, nu lăsați casete înregistrate, ceasuri, cărți de credit sau dischete cu codificare magnetică în fața unității pentru o perioadă îndelungată.

Dacă imaginea televizorului sau a monitorului este distorsionată magnetic
- Având în vedere că unitatea nu este ecranată magnetic, este posibil să provoace distorsionarea magnetică a imaginii unor televizoare/computere. În acest caz, închideți televizorul/computerul o dată și, după 15, 30 de minute, porniți-l din nou. Pentru computer, luați măsurile necesare de stocare a datelor înainte de a-l stinge.
  Dacă nu observați remedierea problemei, așezați unitatea mai departe de televizor sau computer. În plus, aveți grijă să nu așezați obiecte cu magneți lângă televizor sau computer, cum ar fi rafturi pentru echipamente audio, suporturi TV, jucării etc. Acestea pot provoca distorsiuni magnetice ale imaginii cauzate de interferența acestora cu unitatea.

Pentru informații suplimentare, vizitați site-ul nostru
Pentru America de Nord: http://www.sony.com/tabaccy
Pentru Europa: http://www.sony.eu/XperiaTablet
Pentru zona din Asia-Pacific, Orientul Mijlociu și Africa:
http://www.sony.net/Products/tablet/AP/

Mărci comerciale și înștiințări
- „Xperia" și „Xperia Tablet" sunt mărci înregistrate ale Sony Mobile Communications AB.
- Toate celelalte nume de sisteme, produse și servicii sunt mărci comerciale ale deținătorilor respectivi.

În acest manual, simbolurile ™ sau ® nu sunt specificate.

Slovensky

Používanie dokovacieho reproduktora s pripojeným tabletom

1. **Stlačením tlačidla ⏻ na dokovacom reproduktore alebo na diaľkovom ovládači zapnite dokovací reproduktor.**
   Rozsvieti sa indikátor ⏻.
2. **Pripojte zapnutý tablet.**
   V tablete sa automaticky spustí nástroj App Selector.
   - Ak pripojíte tablet, v ktorom sa práve používa určitá aplikácia, môžete pokračovať v jej používaní.
3. **Vyberte požadovanú aplikáciu v nástroji App Selector.**
   Aplikáciu vyberte stláčaním tlačidiel so šípkami na diaľkovom ovládači alebo ťukaním na obrazovku tabletu.
4. **Nastavte hlasitosť.**
   Stláčajte tlačidlá VOL +/– na dokovacom reproduktore alebo na diaľkovom ovládači.
   - Pri stlmení tabletu sa dokovací reproduktor nemôže použiť na výstup zvuku. Zrušte stlmenie tabletu a potom upravte zvuk na dokovacom reproduktore.
5. **Po skončení používania stlačením tlačidla ⏻ vypnite dokovací reproduktor.**
   Indikátor ⏻ zhasne.
   Obrazovka tabletu po určitom čase prejde do režimu spánku.

Poznámky
- Ak nepripojíte tablet, keď indikátor INPUT nesvieti alebo ak nezapojíte žiadne zvukové zariadenie do konektoru INPUT, keď indikátor INPUT svieti, dokovací reproduktor sa po chvíli automaticky vypne.
- Ak je tablet uzamknutý prostredníctvom vzoru, kódu PIN alebo hesla, nemôžete spustiť nástroj App Selector pomocou diaľkového ovládača. Musíte najprv odomknúť tablet.
- Niektoré aplikácie nemusí byť možné ovládať pomocou diaľkového ovládača.
- Pri stlmení tabletu sa dokovací reproduktor nemôže použiť na výstup zvuku.
- Pri pripojení tabletu k dokovaciemu reproduktoru nemôžete upraviť hlasitosť zvuku tabletu.

Tip
- Tablet sa nabíja, ak je pripojený k dokovaciemu reproduktoru, a to aj keď je dokovací reproduktor vypnutý.
- Do nástroja App Selector môžete pridať aplikácie, ktoré tak bude možné spustiť z nástroja App Selector.
- Na obrazovke nastavenia nástroja App Selector môžete nastaviť automatické zrušenie stlmenia tabletu.

Spustenie nástroja App Selector
Stlačte tlačidlo HOME na diaľkovom ovládači.

Návrat na predchádzajúcu stranu počas používania nástroja App Selector
Stlačte tlačidlo BACK na diaľkovom ovládači.

Používanie dokovacieho reproduktora s inými zariadeniami F

K dokovaciemu reproduktoru môžete pripojiť prenosné zvukové zariadenie. Pripojte zariadenie [1] ku konektoru INPUT [2] pomocou vhodného pripájacieho kábla [3] (predáva sa samostatne).
Pred pripojením zariadenia k dokovaciemu reproduktoru znížte hlasitosť zariadenia, aby ste sa vyhli náhlemu hlasnému zvuku, ktorý môže poškodiť váš sluch.

Počúvanie externého zariadenia
1. **Stlačením tlačidla ⏻ na dokovacom reproduktore alebo na diaľkovom ovládači zapnite dokovací reproduktor.**
   Rozsvieti sa indikátor ⏻.
2. **Stlačením tlačidla INPUT rozsvieťte indikátor INPUT.**
3. **Spustite prehrávanie na pripojenom zdrojovom zariadení.**
4. **Nastavte hlasitosť.**
   Upravte hlasitosť pomocou tlačidiel VOL +/– alebo pripojeného zdrojového zariadenia.
5. **Po skončení používania stlačením tlačidla ⏻ vypnite dokovací reproduktor.**
   Indikátor ⏻ zhasne.

Poznámka
- Ak pripojíte dokovací reproduktor k zariadeniu so vstavaným rádiom alebo prijímačom signálu, príjem rozhlasového signálu nemusí byť k dispozícii alebo citlivosť môže byť znížená.

Riešenie problémov

Ak máte otázky alebo problémy týkajúce sa tejto jednotky, ktorými sa nezaoberá táto príručka, obráťte sa na najbližšieho zástupcu spoločnosti Sony.
Ak problém naďalej pretrváva, obráťte sa na najbližšieho zástupcu spoločnosti Sony.

Nie je počuť žiadny zvuk.
- Skontrolujte pripojenia.
- Stláčajte tlačidlo VOL +.
- Skontrolujte, či tablet prehráva hudbu.
- Zrušte stlmenie tabletu.
- Ak svieti indikátor INPUT, zvoľte tablet stlačením tlačidla INPUT.
- Zvýšte hlasitosť na externom zariadení.
- Stlačením tlačidla 🔇 na diaľkovom ovládači zrušte stlmenie.
- Odpojte slúchadlá od tabletu.
- Odpojte pripojenie Bluetooth, ktoré je nastavené v tablete.

Diaľkový ovládač nefunguje.
- Prejdite s diaľkovým ovládačom bližšie k snímaču na diaľkové ovládanie dokovacieho reproduktora.
- Odstráňte všetky prekážky medzi dokovacím reproduktorom a diaľkovým ovládačom.
- Vymeňte batériu.
- Umiestnite dokovací reproduktor mimo svetla fluorescenčných lámp.

V dôsledku spätnej väzby dochádza k výraznému šumu.
- Presuňte dokovací reproduktor ďalej od zdroja šumu.
- Pripojte dokovací reproduktor do inej elektrickej zásuvky.

Zvuk je skreslený.
- Stláčaním tlačidla VOL – znížte hlasitosť.
- Znížte hlasitosť na externom zariadení, ktoré je pripojené ku konektoru INPUT.

Batérie sa nedajú vložiť do diaľkového ovládača.
- Skontrolujte polaritu (+/–) a potom ich správne vložte.

Nie je k dispozícii žiadny príjem rozhlasového signálu.
- Pri pripojení dokovacieho reproduktora k rádiu pomocou konektora INPUT nemusí byť k dispozícii príjem rozhlasového signálu alebo môže byť znížená jeho citlivosť.

Ak bliká indikátor ⏻ (napájanie) alebo ak sa dokovací reproduktor pri nastavení prehrávania na maximálnu hlasitosť automaticky vypne, spustil sa ochranný obvod. Ak k tomu dôjde, odpojte sieťový adaptér od elektrickej zásuvky a znova ho pripojte. Ak dokovací reproduktor stále nepracuje správne, obráťte sa na najbližšieho zástupcu spoločnosti Sony.

Špecifikácie

Reproduktor
Systém reproduktora: 50 mm celorozsahový, utesnený
Impedancia: 8 Ω
Maximálny vstupný príkon: 10 W

Zosilňovač
Praktický maximálny výstup: 10 W + 10 W (1 kHz, 8 Ω)
Napájanie (sieťový adaptér*): Striedavé napätie (vstup) 100 V - 240 V, 50 Hz/60 Hz, Jednosmerné napätie (výstup) 19,5 V, 3,3 A
Vstupný/výstupný konektor: Západka pre Multiport (1), Konektor INPUT (stereo mini) (1), Napájací konektor (1)
Prevádzková teplota: 5 °C až 35 °C (teplotný rozdiel menej ako 10 °C/hod.)
Prevádzková vlhkosť: 20% až 80% (bez kondenzácie) za predpokladu, že vlhkosť je nižšia než 65% pri 35 °C (hodnota na vlhkomere je nižšia než 29 °C)
Teplota skladovania: –20 °C až +60 °C (teplotný rozdiel menej ako 10 °C/hod.)
Vlhkosť skladovania: 10% až 90% (bez kondenzácie) za predpokladu, že vlhkosť je nižšia než 20% pri 60 °C (hodnota na vlhkomere je nižšia než 35 °C)
Rozmery: Približne 170 mm × 96,2 (Max. 182,8) mm × 202,1 mm (š × v × h)
Hmotnosť: Približne 1 400 g
Dodávané príslušenstvo: Sieťový adaptér, Sieťový napájací kábel, Diaľkový ovládač, Lítiová batéria CR2025 (vložená v diaľkovom ovládači), Prevádzkové pokyny (tento dokument)
* Používajte iba sieťový adaptér (VGP-AC19V43) a sieťový napájací kábel dodaný s týmto produktom.

Technické riešenie a špecifikácie môžu byť zmenené bez oznámenia.

Preventívne opatrenia

Bezpečnosť
- Sieťový napájací kábel sa musí vymieňať iba v kvalifikovanej servisnej predajni.
- Používajte iba sieťový adaptér, ktorý je súčasťou dodávky. Nepoužívajte žiadny iný sieťový adaptér.
- Označenie modelu sa nachádza na vonkajšej časti spodnej strany.
- Pred použitím jednotky skontrolujte, či je prevádzkové napätie jednotky identické s napätím v miestnej elektrickej sieti.

Miesto nákupu	Prevádzkové napätie
Všetky krajiny alebo oblasti	Striedavé napätie 100 V – 240 V, 50/60 Hz

- Jednotka nie je odpojená od zdroja striedavého napätia, kým je pripojená k elektrickej zásuvke, a to aj v prípade, ak je samotná jednotka vypnutá.
- Ak jednotku nebudete používať dlhší čas, po skončení používania jednotky so sieťovým adaptérom odpojte sieťový adaptér od elektrickej zásuvky. Prepnutím tlačidla ⏻ (napájanie) do pohotovostnej polohy sa sieťový adaptér nevypne.

Umiestnenie
- Neumiestňujte dokovací reproduktor na miesta, ktoré sú:
  – Extrémne horúce alebo studené
  – Prašné alebo znečistené
  – Veľmi vlhké
  – Vystavené vibráciám
  – Vystavené pôsobeniu silného magnetického poľa
  – Vystavené pôsobeniu piesku
  – Vystavené priamemu slnečnému žiareniu
- Chráňte prístroj pred mechanickými nárazmi a pred pádom.
- Zabezpečte, aby sa kovové časti prístroja nedostali do kontaktu so žiadnymi kovovými predmetmi. V prípade takéhoto kontaktu môže dôjsť k skratu a k poškodeniu prístroja.
- Nezapínajte prístroj, ak je poškodený kábel.
- Nezapínajte prístroj, ak došlo k jeho pádu alebo k jeho poškodeniu.
- Kovové kontakty udržujte stále v čistote.
- Nepokúšajte sa prístroj rozmontovať alebo prestavať.
- Je normálne, že prístroj sa počas prevádzky zahrieva.
- Prístroj skladujte mimo dosahu televíznych alebo rozhlasových prijímačov, pretože môže rušiť príjem televízneho alebo rozhlasového signálu.
- Počas pripájania alebo odpájania manipulujte s prístrojom opatrne.
- Pri preprave vášho tabletu sa uistite, že ste ho predtým odpojili z prístroja. Presun vášho tabletu s primontovaným prístrojom by mohol spôsobiť odpojenie prístroja a jeho pád s následným poranením osôb, poškodením prístroja alebo poškodením vášho tabletu.
- Ak sa na zástrčke pripojenej k tabletu nachádzajú čiastočky prachu alebo nečistôt (dokonca aj v prípade, že nie sú viditeľné voľným okom), môže sa stať, že tablet nedokáže rozpoznať pripojený dokovací reproduktor.
  Ak máte pocit, že pripojenie je slabé, odpojte sieťový adaptér a vyčistite konektor a priestor v jeho okolí na tablete aj na dokovacom reproduktore. Pri ofukovaní zvyškového prachu a nečistôt sú účinné aj predávané odprašovače. Dajte pozor, aby ste konektor počas čistenia nepoškodili.

Pri čistení
Vyčistite prístroj pomocou mäkkej suchej látky alebo mäkkej látky jemne navlhčenej miernym roztokom čistiaceho prostriedku. Nepoužívajte žiadne rozpúšťadlá ako sú alkohol alebo benzín, nakoľko môžu poškodiť povrchovú úpravu.

Používanie
- Na jednotku nič neodkladajte. Keďže táto jednotka nie je magneticky tienená, nekladte na ňu nahraté pásky, hodinky, osobné kreditné karty ani diskety s magnetickým kódovaním.
- Ak do jednotky preniknú cudzorodé predmety alebo kvapaliny, nepoužívajte ju, kým si ju nedáte skontrolovať kvalifikovaným personálom.
- Keďže táto jednotka nie je magneticky tienená, neodkladajte si pred ňu na dlhšiu dobu žiadne nahraté pásky, hodinky, osobné kreditné karty ani diskety s magnetickým kódovaním.

Skreslenie obrazu na obrazovke televízora alebo monitora v dôsledku pôsobenia magnetických polí
- Keďže táto jednotka nie je magneticky tienená, jej magnetické polia môžu spôsobovať skreslenie obrazu na obrazovkách niektorých televízorov alebo monitorov. Ak k tomu dôjde, vypnite napájanie televízora alebo počítača a po uplynutí 15 až 30 minút ho znova zapnite. Ak ide o počítač, pred jeho vypnutím vykonajte všetky opatrenia (ako napríklad uloženie údajov), ktoré je potrebné vykonať.
  Ak nedôjde k žiadnemu zlepšeniu, umiestnite jednotku ďalej od televízora alebo počítača. Okrem toho neumiestňujte v blízkosti televízorov alebo počítačov ani žiadne objekty, ku ktorým sú pripojené alebo v ktorých sa používajú magnety, ako sú napríklad regály na zvukové zariadenia, stojany na televízory atď. Tieto objekty môžu v dôsledku magnetickej interakcie s jednotkou spôsobovať skreslenie obrazu.

Ďalšie informácie nájdete na našich webových stránkach
Severná Amerika: http://www.sony.com/tabaccy
Európa: http://www.sony.eu/XperiaTablet
Tichomorská Ázia, Blízky východ a Afrika: http://www.sony.net/Products/tablet/AP/

Obchodné známky a informácie
- „Xperia" a „Xperia Tablet" sú ochranné známky spoločnosti Sony Mobile Communications AB.
- Všetky ostatné názvy systémov, produktov a služieb sú obchodnými známkami príslušných vlastníkov.

V tomto manuáli sa nenachádzajú značky ™ alebo ®.

http://www.sony.net/