SONY

4-441-249-**51**(1)

Docking Stand

Bruksanvisning/Οδηγίες λειτουργίας/
Návod k použití/Kullanım Talimatları/
Instrukcja obsługi/Instrucțiuni de utilizare/
Prevádzkové pokyny/Kezelési utasítások

SGPDS3

©2012 Sony Corporation / Printed in China

A

1

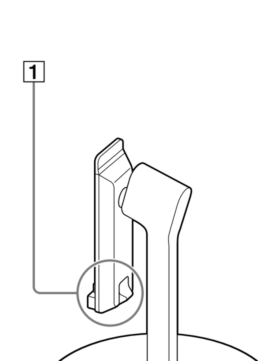

2

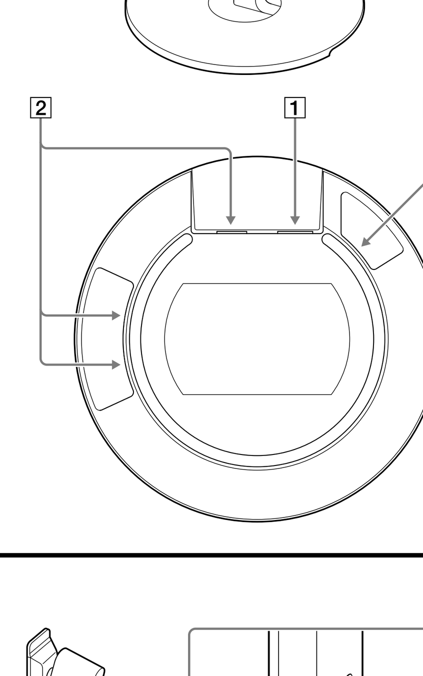

B

1

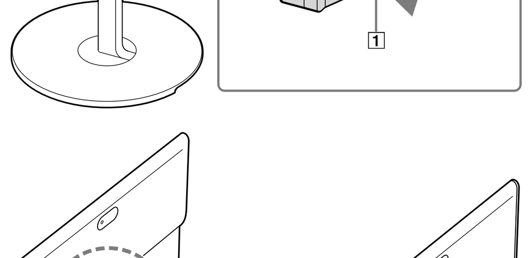

2

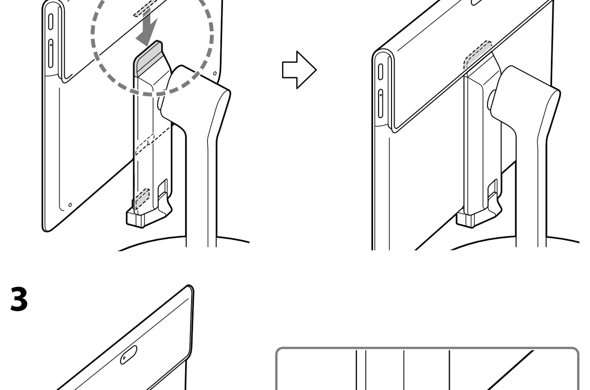

3

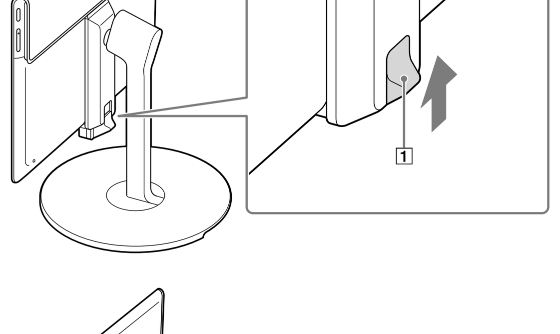

4

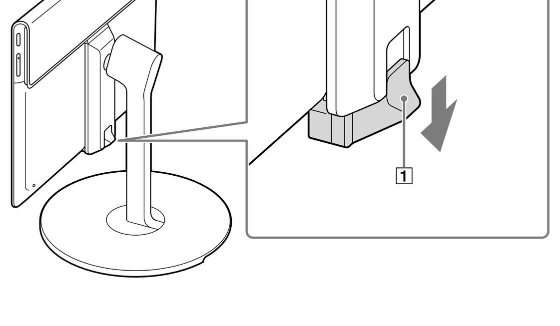

5

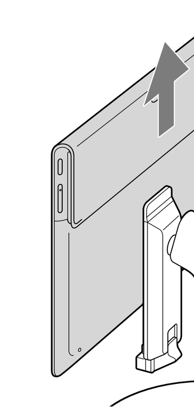

C

1

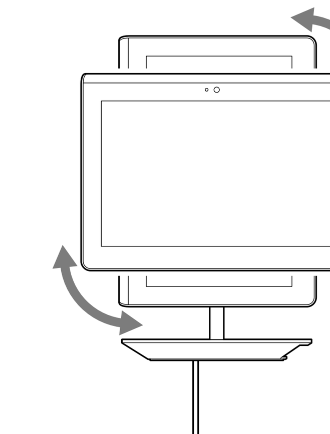

2

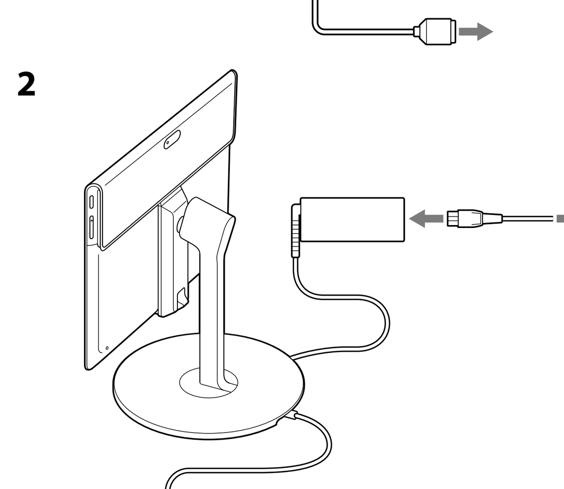

Svenska

VARNING

Myndighetsinformation

VARNING
DENNA APPARAT MÅSTE JORDAS.
Förutom de produkter med en 2-stiftskontakt.

Denna nätadapter är endast avsedd att användas tillsammans med IT-produkter.
Får inte användas för annat ändamål.

Utsätt inte den här enheten för regn eller fukt för att undvika risk för brand och elstötar.
Öppna inte höljet. Risk för elchock. Att öppna höljet, oavsett av vilket skäl, kan ge upphov till skador som inte täcks av garantin. Service ska endast utföras av behöriga tekniker som auktoriserats av Sony.
Felaktiga reparationer och felaktig användning kan medföra säkerhetsrisker.
Eluttaget ska installeras i närheten av utrustningen, och vara lätt att komma åt.
För din säkerhets skull, är det starkt rekommenderat att du använder de äkta Sony nätadaptrars som möter normer för kvalitetsförsäkran, som medföljer från Sony till surfplattan, enligt anvisningar i den här handboken.
Denna utrustning är också utformad för IT-distributionssystem med huvudspänning på 230 V, för kunder i Norge.
Denna produkt uppfyller kraven i följande europeiska direktiv:
2006/95/EC (Lågspänningsdirektivet),
2004/108/EC (EMC-direktivet).
Tillverkare: Sony Corporation, 1-7-1 Konan Minato-ku Tokyo, 108-0075 Japan.
För EU:s produktöverensstämmelse: Sony Deutschland GmbH, Hedelfinger Strasse 61, 70327 Stuttgart, Tyskland.
Denna produkt har genomgått tester och befunnits uppfylla tillämpliga gränsvärden i EMC-direktivet för användning av anslutningskablar vars längd ej överskrider 3 meter.

Omhändertagande av gamla elektriska och elektroniska produkter (Användbar i den Europeiska Unionen och andra Europeiska länder med separata insamlingssystem)

Symbolen på produkten eller emballaget anger att produkten inte får hanteras som hushållsavfall. Den skall i stället lämnas in på uppsamlingsplats för återvinning av el- och elektronikkomponenter. Genom att säkerställa att produkten hanteras på rätt sätt bidrar du till att förebygga eventuella negativa miljö- och hälsoeffekter som kan uppstå om produkten kasseras som vanligt avfall. Återvinning av material hjälper till att bibehålla naturens resurser. För ytterligare upplysningar om återvinning bör du kontakta lokala myndigheter eller sophämtningstjänst eller affären där du köpte varan.

Innan användning

Sony SGPDS3 är det dockningsställ som är utformat för Sony surfplatta.
Kompatibla modeller: SGPT12-serien, SGPT13-serien
Läs igenom den här handboken och behåll den för framtida referens innan du använder dockningsstället.

Delar och kontroller A

Bak (A-1)

1 Knopp

Botten (A-2)

1 HDMI-anslutning
2 USB-anslutning
3 Nätkabelsanslutning

Komma igång B

Anmärkning
- Ta bort alla kablar och anslutningar från dockningsstället innan du ansluter surfplattan.
- När du laddar surfplattan, anslut den medföljande nätadaptern till dockningsställets nätkabelanslutning.
- Se till att knoppen är nertryckt innan du ansluter surfplattan.

Ansluta surfplattan

1 **Tryck ner knoppen 1. (B-1)**

2 **Anpassa skåran på surfplattans baksida med den övre delen av dockningsstället. (B-2)**

3 **Tryck upp knoppen 1. (B-3)**
Surfplattan är nu fäst på dockningsstället.

Ta av surfplattan

1 **Tryck ner knoppen 1. (B-4)**

2 **Lyft upp surfplattan för att ta bort den från dockningsstället. (B-5)**

Användning C

Rotera surfplattan (C-1)
På en stor skärm kan du se foton eller filmer i upprätt riktning som tagits med en mobiltelefon.

Ansluta till en TV med en HDMI-kabel (C-1)
På en stor skärm kan du njuta av innehåll som finns lagrat på surfplattan genom att ansluta den, med en i handeln tillgänglig, HDMI-kabel.*

* När du matar ut bilder från surfplattan via en HDMI-anslutning, kan bilden endast visas i liggande riktning på surfplattan.
Om du vill visa i upprätt riktning på surfplattan, stänger du av HDMI-utmatning från inställningsmenyn på surfplattan.

USB-anslutning (C-2)
Du kan överföra innehåll på surfplattan till, i handeln tillgängliga, USB-kompatibla enheter såsom USB-minnen. USB-anslutning är också användbart när du använder enheter såsom ett USB-tangentbord eller -mus.

Tekniska data

Portar	USB-anslutning (3) HDMI-utgångsanslutning (1) Nätkabelsanslutning (1)
Strömförsörjning (Dockningsställ)	Ineffekt: 10,5 V likström, 2,9 A Uteffekt: 5,0 V likström, 2,0 A
Strömförsörjning (Nätadapter *)	Ineffekt: 100 V-240 V växelström, 50/60 Hz, 1 A Uteffekt: 10,5 V likström, 2,9 A
Temperatur vid användning	5 °C till 35 °C (vid stigande temperatur på mindre än 10 °C/timma)
Fuktighet vid användning	20% till 80% (ej kondenserad), förutsatt att luftfuktigheten är mindre än 65% vid 35 °C (avläsning av hygrometer på mindre än 29 °C)
Förvaringstemperatur	–20 °C till +60 °C (vid stigande temperatur på mindre än 10 °C/timme)
Fuktighet vid förvaring	10% till 90% (ej kondenserad), förutsatt att luftfuktigheten är mindre än 20% vid 60 °C (avläsning av hygrometer på mindre än 35 °C)
Roteringsvinkel	0 grader, 90 grader och –90 grader (3 positioner)
Lutningsvinkel	0 grader till 30 grader
Mått	Vid justering av dockningsställets vinkel till 0 grader Ca 165 × 200 × 165 mm (b/h/d)
Vikt	Ca 540 g
Medföljande tillbehör	Nätadapter Nätkabel Bruksanvisning (den här handboken)

* Använd endast den nätadapter (VGP-AC10V4) och den nätkabel som medföljer produkten.

Rätt till ändring av utförande och tekniska data förbehålles.

Att tänka på vid användning

- Placera inte dockningsstället på platser som är:
  - Extremt varma eller kalla
  - Dammiga eller smutsiga
  - Mycket fuktiga
  - Vibrerande
  - Utsatta för starka magnetfält
  - Sandiga
  - Utsatta för direkt solljus
- Utsätt inte enheten för mekanisk stöt eller tappa den inte.
- Se till att inte metall kommer i kontakt med denna enhets metalldelar. Om det händer kan en kortslutning uppstå och enheten kan skadas.
- Använd inte enheten när sladden är skadad.
- Använd inte enheten om du tappat den eller om den skadats.
- Håll alltid metallkontakterna rena.
- Montera inte isär enheten eller omforma den.
- Under användning är det normalt att enheten blir varm.
- Håll enheten borta från TV-apparater eller AM-mottagare, eftersom TV- eller AM-mottagningen kan störas.
- Vid anslutning eller frånkoppling av enheten, bör du hantera den försiktigt.
- Ta först bort enheten när surfplattan ska transporteras. Om surfplattan flyttas när enheten är installerad kan enheten falla i golvet, vilket kan leda till personskada eller skada på enheten eller din surfplatta.
- Om det finns damm eller smuts på knoppen kan det hända att surfplattan inte kan identifiera dockningsstället när den ansluts (även om smutsen inte syns).
  Om anslutningen är dålig kopplar du ur nätadaptern och batteriet och torkar av anslutningen och området runt omkring på både surfplattan och enheten. Luftblåsare som finns tillgängliga i handeln blåser bort damm och smuts på ett effektivt sätt.
  Var försiktig så att inte anslutningarna skadas när de rengörs.

Rengöring

Rengör enheten med en mjuk torr trasa eller en mjuk trasa lätt fuktad med ett milt rengöringsmedel. Använd inte lösningsmedel som alkohol eller bensin, vilket kan skada ytbehandlingen.

Besök vår webbsida för ytterligare information

För Nordamerika: http://www.sony.com/tabaccy
För Europa: http://www.sony.eu/XperiaTablet
För Asien/Stillahavsområdet, Mellanöstern och Afrika:
http://www.sony.net/Products/tablet/AP/

Varumärken och meddelanden

- ”Xperia” och ”Xperia Tablet” är varumärken som tillhör Sony Mobile Communications AB.
- Termerna HDMI och HDMI High-Definition Multimedia Interface, och HDMI-logotypen är varumärken eller registrerade varumärken som tillhör HDMI Licensing LLC i USA och andra länder.
- Alla andra systemnamn, produkter och tjänster är varumärken som tillhör deras respektive ägare.

I den här handboken är märkena ™ eller ® inte angivna.

Ελληνικά

ΠΡΟΕΙΔΟΠΟΙΗΣΗ

Πληροφορίες σχετικά με τους κανονισμούς

ΠΡΟΕΙΔΟΠΟΙΗΣΗ
ΑΥΤΗ Η ΣΥΣΚΕΥΗ ΘΑ ΠΡΕΠΕΙ ΝΑ ΕΙΝΑΙ ΓΕΙΩΜΕΝΗ.
Εκτός από τα προϊόντα με βύσμα τύπου 2 ακίδων.

Αυτό το τροφοδοτικό εναλλασσόμενου ρεύματος προορίζεται για αποκλειστική χρήση με προϊόντα IT. Μην το χρησιμοποιείτε για άλλους σκοπούς.

Για να μειώσετε τον κίνδυνο πυρκαγιάς ή ηλεκτροπληξίας, μην εκθέτετε τη μονάδα σε βροχή ή υγρασία.
Για να αποφύγετε την ηλεκτροπληξία, μην ανοίγετε το περίβλημα. Εάν, για οποιονδήποτε λόγο, το ανοίξετε, ενδέχεται να προκληθούν βλάβες οι οποίες δεν καλύπτονται από την εγγύηση. Για σέρβις αποταθείτε αποκλειστικά σε εξουσιοδοτημένους τεχνικούς της Sony.
Η ακατάλληλη χρήση και επισκευή ενδέχεται να δημιουργήσουν κίνδυνο σχετικά με την ασφάλεια.
Η πρίζα πρέπει να είναι τοποθετημένη κοντά στον εξοπλισμό και η πρόσβαση σε αυτήν πρέπει να είναι εύκολη.
Για την ασφάλειά σας, συνιστάται ένθερμα να χρησιμοποιείτε γνήσιους μετασχηματιστές εναλλασσόμενου ρεύματος της Sony οι οποίοι πληρούν το πρότυπο διασφάλισης ποιότητας και παρέχονται από τη Sony για τη συσκευή tablet σας, όπως υποδεικνύεται στο εγχειρίδιο οδηγιών.
Η συσκευή έχει επίσης σχεδιαστεί για ηλεκτρικό σύστημα διανομής IT με πολική τάση 230 V, για πελάτες στη Νορβηγία.
Το προϊόν αυτό πληροί τις ακόλουθες ευρωπαϊκές οδηγίες:
2006/95/ΕΚ (Οδηγία χαμηλής τάσης),
2004/108/ΕΚ (Οδηγία ηλεκτρομαγνητικής συμβατότητας).
Κατασκευαστής : Sony Corporation, 1-7-1 Konan Minato-ku Τόκυο , 108-0075 Ιαπωνία.
Συμμόρφωση Προϊόντος με νομοθεσία Ε.Ε.: Sony Deutschland GmbH, Hedelfinger Strasse 61, 70327 Στουτγάρδη , Γερμανία.
Αυτή η συσκευή έχει δοκιμαστεί και διαπιστώθηκε ότι πληροί τα όρια που καθορίζονται από την οδηγία περί ηλεκτρομαγνητικής συμβατότητας (EMC), σχετικά με τη χρήση καλωδίων σύνδεσης με μήκος μικρότερο από 3 μέτρα.

Απορριψη παλαιών ηλεκτρικών & ηλεκτρονικών συσκευών (Ισχύει στην Ευρωπαϊκή Ένωση και άλλες Ευρωπαϊκές χώρες με ξεχωριστά συστήματα αποκομιδής)

Το σύμβολο αυτό επάνω στο προϊόν ή στη συσκευασία του υποδεικνύει ότι το προϊόν αυτό δεν θα πρέπει να απορρίπτεται μαζί με τα συνηθισμένα οικιακά απορρίμματα. Αντίθετα θα πρέπει να παραδίδεται στο κατάλληλο σημείο αποκομιδής για την ανακύκλωση ηλεκτρικών και ηλεκτρονικών συσκευών. Εξασφαλίζοντας ότι το προϊόν αυτό απορρίπτεται σωστά, βοηθάτε στο να αποτραπούν όποιες αρνητικές επιπτώσεις στην ανθρώπινη υγεία και στο περιβάλλον που θα προέκυπταν από την μη κατάλληλη διαχείριση των αποβλήτων αυτού του προϊόντος. Η ανακύκλωση των υλικών βοηθά στην εξοικονόμηση των φυσικών πόρων. Για περισσότερες πληροφορίες σχετικά με την ανακύκλωση αυτού του προϊόντος, επικοινωνήστε με τις δημοτικές αρχές της περιοχής σας, με την υπηρεσία διάθεσης των οικιακών απορριμμάτων ή το κατάστημα από το οποίο αγοράσατε το προϊόν.

Πριν από τη χρήση

Το Sony SGPDS3 είναι μια βάση τοποθέτησης που έχει σχεδιαστεί για τη το tablet της Sony.
Συμβατά μοντέλα: σειρά SGPT12, σειρά SGPT13
Πριν από τη χρήση της βάσης τοποθέτησης, διαβάστε προσεκτικά αυτό το εγχειρίδιο και φυλάξτε το για μελλοντική αναφορά.

Εξαρτήματα και χειριστήρια A

Πίσω μέρος (A-1)

1 Βύσμα

Κάτω μέρος (A-2)

1 Σύνδεση HDMI
2 Σύνδεση USB
3 Σύνδεση ηλεκτρικού καλωδίου

Έναρξη B

Σημείωση
- Αφαιρέστε όλα τα καλώδια και τα εξαρτήματα από τη βάση τοποθέτησης πριν συνδέσετε τη το tablet.
- Όταν φορτίζετε το tablet σας, συνδέστε το μετασχηματιστή εναλλασσόμενου ρεύματος που το συνοδεύει με τη σύνδεση ηλεκτρικού καλωδίου της βάσης τοποθέτησης.
- Βεβαιωθείτε ότι το βύσμα έχει πατηθεί κάτω πριν συνδέσετε τη το tablet.

Σύνδεση της του tablet

1 **Πατήστε κάτω το βύσμα 1. (B-1)**

2 **Ευθυγραμμίστε την εγκοπή στο πίσω μέρος της του tablet με το πάνω μέρος της βάσης τοποθέτησης. (B-2)**

3 **Σπρώξτε το βύσμα προς τα πάνω 1. (B-3)**
Η το tablet έχει τώρα προσαρτηθεί στη βάση τοποθέτησης.

Αφαίρεση της του tablet

1 **Σπρώξτε το βύσμα προς τα κάτω 1. (B-4)**

2 **Σηκώστε τη το tablet προς τα πάνω για να την αφαιρέσετε από τη βάση τοποθέτησης. (B-5)**

Τρόπος χρήσης C

Περιστροφή της του tablet (C-1)
Μπορείτε να προβάλλετε σε μεγάλη οθόνη και σε κάθετο προσανατολισμό φωτογραφίες ή ταινίες που έχουν τραβηχτεί με κινητό τηλέφωνο.

Σύνδεση σε τηλεόραση με καλώδιο HDMI (C-1)
Μπορείτε να απολαμβάνετε περιεχόμενο μεγάλης οθόνης που έχετε αποθηκεύσει σε το tablet εάν τη συνδέσετε μέσω ενός εμπορικά διαθέσιμου καλωδίου HDMI.*

* Όταν εξέρχονται εικόνες από τη το tablet σας μέσω σύνδεσης HDMI, η εικόνα μπορεί να εμφανιστεί μόνο σε οριζόντιο προσανατολισμό στη το tablet σας.
Εάν θέλετε να την εμφανίσετε σε κάθετο προσανατολισμό στη το tablet σας, απενεργοποιήστε την έξοδο HDMI από το μενού ρυθμίσεων στη το tablet σας.

Σύνδεση USB (C-2)
Μπορείτε να μεταφέρετε περιεχόμενο από τη το tablet σε συσκευές συμβατές με USB, τις οποίες θα βρείτε στο εμπόριο, όπως συσκευές μνήμης USB. Η σύνδεση USB είναι επίσης χρήσιμη όταν χρησιμοποιείτε συσκευές όπως πληκτρολόγιο και ποντίκι USB.

Τεχνικά χαρακτηριστικά

Θύρες	Σύνδεση USB (3) Σύνδεση εξόδου HDMI (1) Σύνδεση ηλεκτρικού καλωδίου (1)
Απαιτήσεις ισχύος (Βάση τοποθέτησης)	Είσοδος: 10,5 V DC, 2,9 A Έξοδος: 5,0 V DC, 2,0 A
Απαιτήσεις ισχύος (Μετασχηματιστής εναλλασσόμενου ρεύματος*)	Είσοδος: AC 100 V-240 V, 50/60 Hz, 1 A Έξοδος: 10,5 V DC, 2,9 A
Θερμοκρασία λειτουργίας	5 °C έως 35 °C (βαθμός κλίσης θερμοκρασίας μικρότερος από 10 °C/ώρα)
Υγρασία λειτουργίας	20% έως 80% (χωρίς συμπύκνωση), με την προϋπόθεση ότι η υγρασία είναι λιγότερη από 65% στους 35 °C (ένδειξη υγρομέτρου μικρότερη από 29 °C)
Θερμοκρασία φύλαξης	–20 °C έως +60 °C (βαθμός κλίσης θερμοκρασίας μικρότερος από 10 °C/ώρα)
Υγρασία φύλαξης	10% έως 90% (χωρίς συμπύκνωση), με την προϋπόθεση ότι η υγρασία είναι λιγότερη από 20% στους 60 °C (ένδειξη υγρομέτρου μικρότερη από 35 °C)
Γωνία περιστροφής	0 μοίρες, 90 μοίρες και –90 μοίρες (3 θέσεις)
Γωνία κλίσης	0 μοίρες έως 30 μοίρες
Διαστάσεις	Κατά τη ρύθμιση της γωνίας της βάσης τοποθέτησης στις 0 μοίρες Κατά προσέγγιση 165 × 200 × 165 mm (π/υ/β)
Βάρος	Κατά προσέγγιση 540 g
Παρεχόμενα εξαρτήματα	Μετασχηματιστής εναλλασσόμενου ρεύματος Ηλεκτρικό καλώδιο Οδηγίες λειτουργίας (το παρόν εγχειρίδιο)

* Χρησιμοποιήστε μόνο το μετασχηματιστή εναλλασσόμενου ρεύματος (VGP-AC10V4) και το ηλεκτρικό καλώδιο που παρέχονται με αυτό το προϊόν.

Ο σχεδιασμός και οι προδιαγραφές υπόκεινται σε τροποποιήσεις χωρίς προειδοποίηση.

Σημειώσεις σχετικά με τη χρήση

- Μην τοποθετείτε τη βάση τοποθέτησης σε θέσεις:
  - Με εξαιρετικά υψηλή ή χαμηλή θερμοκρασία
  - Με σκόνη ή βρομιά
  - Με πολλή υγρασία
  - Δονούμενες
  - Που υπόκεινται σε ισχυρά μαγνητικά πεδία
  - Με άμμο
  - Που εκτίθενται άμεσα στο ηλιακό φώς
- Μην υποβάλλετε τη μονάδα σε μηχανικούς κραδασμούς και μην την πετάτε κάτω.
- Κανένα μεταλλικό αντικείμενο δεν πρέπει να έρθει σε επαφή με τα μεταλλικά μέρη της μονάδας. Εάν προκύψει επαφή, ενδέχεται να προκληθεί βραχυκύκλωμα και να παρουσιαστεί βλάβη στη μονάδα.
- Μη θέτετε τη μονάδα σε λειτουργία με κατεστραμμένο σύρμα.
- Μη θέτετε τη μονάδα σε λειτουργία εάν έχει πέσει ή έχει υποστεί βλάβη.
- Πρέπει να διατηρείτε πάντα καθαρές τις μεταλλικές επαφές.
- Μην αποσυναρμολογείτε και μην πραγματοποιείτε μετατροπές στη μονάδα.
- Κατά τη διάρκεια χρήσης, είναι φυσιολογικό η μονάδα να ζεσταθεί.
- Διατηρείτε τη μονάδα μακριά από τηλεοράσεις ή δέκτες AM επειδή μπορεί να παρεμβει με τη λήψη της τηλεόρασης ή του ραδιοφώνου AM.
- Όταν συνδέετε ή αποσυνδέετε τη μονάδα, να τη χειρίζεστε με προσοχή.
- Κατά τη μεταφορά της του tablet σας, βεβαιωθείτε να το βγάλετε πρώτα από τη μονάδα. Εάν μεταφέρετε τη το tablet σας με τοποθετημένη τη μονάδα μπορεί να προκληθεί πτώση της μονάδας με αποτέλεσμα προσωπικό τραυματισμό ή πρόκληση βλάβης στη μονάδα ή στη το tablet σας.
- Εάν υπάρχουν σωματίδια σκόνης ή ακαθαρσιών (ακόμη και εάν τα σωματίδια δεν είναι ορατά με το μάτι) στο βύσμα που είναι συνδεδεμένο στη το tablet, η το tablet σας ίσως να μην μπορεί να ανιχνεύσει τη βάση τοποθέτησης όταν είναι συνδεδεμένη.
  Εάν η σύνδεση φαίνεται να είναι κακή, βγάλτε το μετασχηματιστή εναλλασσόμενου ρεύματος και σκουπίστε τη σύνδεση και την περιοχή γύρω από αυτή τόσο στη το tablet όσο και στη μονάδα. Οι εμπορικά διαθέσιμοι φυσητήρες είναι επίσης αποτελεσματικοί για την απομάκρυνση της υπολειπόμενης σκόνης και ακαθαρσιών με τη χρήση αέρα.
  Προσέξτε να μην προκαλέσετε βλάβη στη σύνδεση όταν την καθαρίζετε.

Σχετικά με τον καθαρισμό

Καθαρίστε τη μονάδα με ένα στεγνό και μαλακό πανί ή με ένα μαλακό πανί που έχετε υγράνει ελαφρά με διάλυμα ήπιου απορρυπαντικού. Μην χρησιμοποιήσετε οποιοδήποτε είδος διαλυτικού, όπως αλκοόλη ή βενζίνη, το οποίο ενδέχεται να προκαλέσει βλάβη στη φινιρισμένη επιφάνεια.

Για πρόσθετες πληροφορίες, επισκεφτείτε τον ιστότοπό μας

Για τη Βόρεια Αμερική: http://www.sony.com/tabaccy
Για την Ευρώπη: http://www.sony.eu/XperiaTablet
Για τις περιοχές Ειρηνικού Ωκεανού, Μέσης Ανατολής και Αφρικής:
http://www.sony.net/Products/tablet/AP/

Εμπορικά σήματα και ειδοποίηση

- Οι ονομασίες “Xperia” και “Xperia Tablet” είναι εμπορικά σήματα της Sony Mobile Communications AB.
- Οι όροι HDMI και HDMI High-Definition Multimedia Interface και το λογότυπο HDMI είναι εμπορικά σήματα ή σήματα κατατεθέντα της HDMI Licensing LLC στις Ηνωμένες Πολιτείες και σε άλλες χώρες.
- Όλες οι άλλες ονομασίες των συστημάτων, προϊόντων και υπηρεσιών είναι εμπορικά σήματα των αντίστοιχων κατόχων τους.

Στο παρόν εγχειρίδιο, τα σήματα ™ ή ® δεν καθορίζονται.

Česky

UPOZORNĚNÍ

Informace o předpisech

UPOZORNĚNÍ
TENTO PŘÍSTROJ MUSÍ BÝT UZEMNĚNÝ.
Nevztahuje se na produkty s 2kolíkovým typem zástrčky.

Tento adaptér střídavého proudu je určen k použití jen s IT produkty.
Nepoužívejte ho k jiným účelům.

Jednotku nevystavujte dešti a vlhku - předejdete tak riziku vzniku požáru nebo úrazu elektrickým proudem.
Neotevírejte pouzdro zařízení, zabráníte tak úrazu elektrickým proudem. Pokud pouzdro otevřete z jakéhokoliv důvodu, mohlo by to vést ke škodám, které nejsou kryty zárukou. Servis zařízení svěřte pouze autorizovaným servisním technikům Sony.
Nesprávné použití a opravy mohou znamenat bezpečnostní riziko.
Používaná zásuvka by měla být instalována v blízkosti zařízení a snadno přístupná.
Z bezpečnostních důvodů důrazně doporučujeme používat originální napájecí adaptéry Sony, které splňují kvalitativní standardy a byly společností Sony dodány pro vaše tabletové zařízení, jak je uvedeno v návodu k obsluze.
Toto zařízení je také navrženo pro systém rozvodu elektrické energie IT se sdruženým napětím 230 V pro zákazníky v Norsku.
Tento výrobek vyhovuje následujícím směrnicím EU:
2006/95/EC (směrnice pro nízké napětí),
2004/108/EC (směrnice EMC).
Výrobce: Sony Corporation, 1-7-1 Konan Minato-ku Tokyo, 108-0075 Japan
Pro technické požadavky dle směrnic EU: Sony Deutschland GmbH, Hedelfinger Strasse 61, 70327 Stuttgart, Germany
Tento produkt prošel úspěšně testováním a vyhovuje limitům směrnice EMC pro používání propojovacích kabelů o délce do 3 metrů.

Likvidace nepotřebného elektrického a elektronického zařízení (platné v Evropské unii a dalších evropských státech uplatňujících oddělený systém sběru)

Tento symbol umístěný na výrobku nebo jeho balení upozorňuje, že by s výrobkem po ukončení jeho životnosti nemělo být nakládáno jako s běžným odpadem z domácnosti. Je nutné ho odvézt do sběrného místa pro recyklaci elektrického a elektronického zařízení. Zajištěním správné likvidace tohoto výrobku pomůžete zabránit případným negativním důsledkům na životní prostředí a lidské zdraví, které by jinak byly způsobeny nevhodnou likvidací výrobku.Recyklováním materiálů, z nichž je vyroben, pomůžete zachovat přírodní zdroje. Podrobnější informace o recyklaci tohoto výrobku zjistíte u příslušného místního úřadu, podniku pro likvidaci domovního odpadů nebo v obchodě, kde jste výrobek zakoupili.

Před použitím

Sony SGPDS3 je dokovací stojan určený pro tablet Sony.
Kompatibilní modely: řada SGPT12, řada SGPT13
Před použitím dokovacího stojanu si pečlivě přečtěte tento návod a uschovejte si jej pro budoucí použití.

Součásti a ovládací prvky A

Zadní strana (A-1)

1 Pojistka

Spodní strana (A-2)

1 Konektor HDMI
2 Konektor USB
3 Konektor pro napájecí kabel

Začínáme B

Poznámka
- Před připojením tabletu odpojte od dokovacího stojanu veškeré kabely a příslušenství.
- Při nabíjení Tablet zapojte spolu s ním dodaný Napájecí adaptér do konektor pro napájecí kabel na Dokovací stojan.
- Dříve, než připojíte tablet, zkontrolujte, zda je pojistka přesunuta dolů.

Připevnění tabletu

1 **Stiskněte pojistku 1. (B-1)**

2 **Vyrovnejte drážku na zadní straně tabletu s horní stranou dokovacího stojanu. (B-2)**

3 **Přesuňte pojistku nahoru 1. (B-3)**
Tablet je nyní připevněn k dokovacímu stojanu.

Sejmutí tabletu

1 **Přesuňte pojistku nahoru 1. (B-4)**

2 **Zvedejte tablet nahoru a sejměte jej z dokovacího stojanu. (B-5)**

Způsob použití C

Otáčení tabletu (C-1)
Fotografie nebo videa pořízená mobilním telefonem s orientací na výšku lze prohlížet na velké obrazovce.

Připojení k televizoru kabelem HDMI (C-1)
Obsah uložený na tabletu si můžete vychutnat na velké obrazovce díky připojení pomocí běžně prodávaného kabelu HDMI.*

* Pokud přenášíte obraz z tabletu prostřednictvím připojení HDMI, lze tablet používat pouze s orientací obrazu na šířku.
Chcete-li na tabletu použít orientaci obrazu na výšku, vypněte výstup HDMI v nabídce nastavení tabletu.

Připojení USB (C-2)
Obsah uložený na tabletu lze přenášet na běžně prodávaná USB kompatibilní zařízení, jako jsou paměťová zařízení USB. Připojení USB je rovněž užitečné, pokud používáte zařízení, jako je klávesnice a myš USB.

Technické údaje

Porty	Konektor USB (3) Výstupní konektor HDMI (1) Konektor pro napájecí kabel (1)
Požadavky na napájení (Dokovací stojan)	Vstup: 10,5 V DC, 2,9 A Výstup: 5,0 V DC, 2,0 A
Požadavky na napájení (Napájecí adaptér *)	Vstup: 100 V-240 V AC, 50/60 Hz, 1 A Výstup: 10,5 V DC, 2,9 A
Provozní teplota	5 °C až 35 °C (teplotní spád menší než 10 °C za hodinu)
Provozní vlhkost	20% až 80% (bez kondenzace), za podmínky, že vlhkost je při teplotě 35 °C nižší než 65% (hodnota na hydrometru menší než 29 °C)
Teplota skladování	–20 °C až +60 °C (teplotní spád menší než 10 °C za hodinu)
Vlhkost při skladování	10% až 90% (bez kondenzace), za podmínky, že vlhkost je při teplotě 60 °C nižší než 20% (hodnota na hydrometru menší než 35 °C)
Úhel otáčení	0 stupňů, 90 stupňů a –90 stupňů (3 polohy)
Úhel sklápění	0 stupňů až 30 stupňů
Rozměry	Při nastavení dokovacího stojanu na úhel 0 stupňů Přibl. 165 × 200 × 165 mm (š/v/h)
Hmotnost	Přibl. 540 g
Dodané příslušenství	Napájecí adaptér Napájecí kabel Návod k použití (tato příručka)

* Používejte pouze napájecí adaptér (VGP-AC10V4) a napájecí kabel dodaný s tímto výrobkem.

Konstrukce a technické údaje se mohou změnit bez předchozího upozornění.

Poznámky k použití

- Dokovací stojan nepoužívejte na místech, která jsou:
  - mimořádně horká nebo studená,
  - prašná nebo znečištěná,
  - velmi vlhká,
  - vystavena vibracím,
  - vystavena silným magnetickým polím,
  - písčitá,
  - vystavena přímému slunečnímu světlu.
- Nevystavujte zařízení mechanickým nárazům ani jej neupusťte.
- Dbejte na to, aby s kovovými součástmi zařízení nepřišly do styku žádné kovové předměty. V opačném případě může dojít ke zkratu a poškození zařízení.
- Nepoužívejte zařízení s poškozeným kabelem.
- Nepoužívejte zařízení, pokud jste jej upustili nebo je poškozené.
- Kovové kontakty zařízení udržujte vždy čisté.
- Zařízení nerozebírejte ani neupravujte.
- Během provozu se zařízení zahřívá; jedná se o normální stav.
- Zařízení umísťujte mimo dosah televizorů a rozhlasových přijímačů, protože může rušit jejich příjem.
- Při připojování nebo odpojování zařízení s ním zacházejte opatrně.
- Chcete-li tablet přenášet, nejdříve jej odpojte od dokovacího stojanu. Při přenášení tabletu připojeného k dokovacímu stojanu může stojan upadnout a způsobit zranění osob nebo poškození tabletu či stojanu.
- Pokud se na pojistce připojené k tabletu nachází částice prachu nebo nečistot (tyto částice nemusí být viditelné pouhým okem), nemusí být tablet po připojení schopen dokovací stojan detekovat.
  V případě, že se spojení zdá být nedostatečné, odpojte napájecí adaptér, otřete konektor a jeho okolí jak na tabletu, tak na stojanu.
  Dávejte pozor, abyste konektor během čištění nepoškodili.

Informace o čištění

Zařízení čistěte suchým měkkým hadříkem nebo měkkým hadříkem mírně navlhčeným ve slabém roztoku čisticího prostředku. Při čištění nepoužívejte žádná rozpouštědla, jako je například alkohol nebo benzín, protože mohou poškodit povrch.

Další informace naleznete na našich webových stránkách

Pro Severní Ameriku: http://www.sony.com/tabaccy
Pro Evropu: http://www.sony.eu/XperiaTablet
Pro oblast Asie a Tichomoří, Blízký východ a Afriku: http://www.sony.net/Products/tablet/AP/

Ochranné známky a upozornění

- „Xperia“ a „Xperia Tablet“ jsou ochranné známky společnosti Sony Mobile Communications AB.
- Slovní označení HDMI a HDMI High-Definition Multimedia Interface a logo HDMI jsou ochranné známky nebo registrované ochranné známky společnosti HDMI Licensing LLC ve Spojených státech amerických a dalších zemích.
- Všechny ostatní názvy systémů, výrobků a služeb jsou ochrannými známkami příslušných vlastníků.

V této příručce nejsou uváděny symboly ™ ani ®.

Türkçe

UYARI

Yönetmelik bilgileri

UYARI
BU CIHAZ TOPRAKLANMALIDIR.
2 pim tipli fişe sahip ürünler hariç.

Bu AC adaptör, yalnızca IT ürünleri ile kullanım amacıyla tasarlanmıştır. Lütfen başka amaçla kullanmayın.

Yangın veya elektrik çarpması riskini azaltmak için, bu ürünü yağmur veya neme maruz bırakmayın.
Elektrik çarpmasından kaçınmak için kabini açmayın. Ne olursa olsun, cihazın açılması, garanti kapsamına girmeyen hasarlara yol açabilir. Yalnızca yetkili Sony teknisyenlerinin servis işlemlerini yapmasını sağlayın.
Yanlış kullanım ve onarımlar bir güvenlik tehlikesi oluşturabilir.
Cihazın yakınlarına bir priz monte edilmeli ve buna kolaylıkla erişilebilmelidir.
Güvenliğiniz için, talimat kılavuzunda belirtildiği gibi kesinlikle Sony tarafından tablet bilgisayarınız için sağlanan, kalite güvencesi standardını karşılayan orijinal Sony AC adaptörleri kullanmanız önerilir.
Bu cihaz, Norveç'teki müşterileri için 230 V fazlar arası gerilimli IT güç dağıtım sistemi için de tasarımlanmıştır.
Bu ürün aşağıdaki Avrupa Direktifleri ile uyumludur:
2006/95/EC(Düşük Voltaj Direktifi),
2004/108/EC(EMC Direktifi).
Bu ürünün imalatçısı 1-7-1 Konan Minato-ku Tokyo, 108-0075 Japonya adresinde bulunan Sony Corporation'dır. EMC ve ürün güvenliği Yetkili Temsilcisi, Hedelfinger Strasse 61, 70327 Stuttgart, Almanya adresinde bulunan Sony Deutschland GmbH'dir. Servis veya garanti konularında lütfen ayrı olarak sunulan servis ve garanti belgelerine başvurun.
Bu ürün test edilerek 3 metreden uzun olmayan bağlantı kablolarının kullanımı için, EMC Direktifiyle belirtilen limitlerle uyumlu olduğu görülmüştür.

Eski Elektrikli & Elektronik Cihazların İmhası (Avrupa Birliği ve diğer Avrupa ülkelerinde ayrı toplama sistemleriyle uygulanmaktadır)

Ürünün veya ambalajı üzerindeki bu sembol, bu ürünün bir ev atığı gibi muamele görmemesi gerektiğini belirtir. Bunun yerine, elektrikli ve elektronik cihazların geri dönüşümü için uygun toplama noktasına teslim edilmelidir. Bu ürünün doğru bir şekilde elden çıkarılmasını sağlayarak, uygunsuz bir elden çıkarma durumunda çevre ve insan sağlığı açısından doğacak potansiyel olumsuz sonuçların önlenmesine yardımcı olmuş olacaksınız. Malzemelerin geri dönüştürülmesi doğal kaynakların korunmasına yardımcı olacaktır. Bu ürünün geri dönüşümü hakkında daha detaylı bilgi için lütfen yerel sivil büronuz, ev atıkları imha hizmetleri veya ürünü satın aldığınız satıcı ile temasa geçiniz.

Vaio çağrı merkezi iletişim numarası 0212 444 VAIO (0212 444 8246).

EEE Yönetmeliğine Uygundur

Kullanımdan önce

Sony SGPDS3, Sony tablet bilgisayar için tasarlanmış Dock Standıdır.
Uyumlu modeller: SGPT12 Serisi, SGPT13 Serisi
Dock Standını kullanmadan önce, lütfen bu kılavuzu baştan sona okuyun ve gelecekte referans olarak kullanmak üzere saklayın.

Parçalar ve kontroller A

Geri (A-1)

1 Mandal

Alt (A-2)

1 HDMI konektör
2 USB konektör
3 Güç kablosu konektörü

Başlarken B

Not
- Tablet bilgisayarı yerleştirmeden önce Dock Standındaki tüm kabloları ve ekleri çıkarın.
- Tablet bilgisayarınızı şarj ederken, ürünle birlikte verilen AC adaptörünü, Dock Standının güç kablosu konektörüne bağlayın.
- Tablet bilgisayarı takmadan önce, mandalın aşağı indirilmiş olduğunu onaylayın.

Tablet bilgisayarın takılması

1 **Mandalı aşağı indirin 1. (B-1)**

2 **Tablet bilgisayarın arkasındaki çıkıntıyı Dock Standının üst kısmıyla hizalayın. (B-2)**

3 **Mandalı yukarı kaldırın 1. (B-3)**
Böylece tablet bilgisayar Dock Standına monte edilmiş olur.

Tablet bilgisayarın çıkarılması

1 **Mandalı aşağı indirin 1. (B-4)**

2 **Tablet bilgisayarı yukarı doğru kaldırarak Dock Standından çıkarın. (B-5)**

Kullanım Şekli C

Tablet bilgisayarın döndürülmesi (C-1)
Cep telefonuyla çekilmiş dikey fotoğrafları veya filmleri geniş ekranda görüntüleyebilirsiniz.

HDMI kablo kullanarak TV ile bağlantı kurma (C-1)
Ticari olarak satılmakta olan HDMI bir kabloyla bağlantı kurarak tablet bilgisayarınızdaki içeriği geniş ekranda görüntüleyebilirsiniz.*

* HDMI bağlantı yoluyla tablet bilgisayarınızdaki görüntüleri ekrana taşırken, görüntüler tablet bilgisayarınızda yalnızca yatay olarak görüntülenebilir.
Bu görüntüleri tablet bilgisayarınızda dikey olarak görüntülemek isterseniz, tablet bilgisayarınızdaki ayarlar menüsünden HDMI çıkışı kapatın.

USB bağlantısı (C-2)
Tablet bilgisayarınızdaki içeriği, USB bellek cihazları gibi ticari olarak satılan USB uyumlu cihazlara aktarabilirsiniz. USB bağlantısı, USB klavye ve fare gibi aygıtları kullanırken de yararlıdır.

Spesifikasyonlar

Bağlantı Noktaları	USB konektör (3) HDMI çıkış konektörü (1) Güç kablosu konektörü (1)
Güç gereksinimi (Dock Standı)	Giriş: 10,5 V DC, 2,9 A Çıkış: 5,0 V DC, 2,0 A
Güç gereksinimi (AC adaptör *)	Giriş: AC 100 V-240 V, 50/60 Hz, 1 A Çıkış: 10,5 V DC, 2,9 A
Çalışma sıcaklığı	5 °C ila 35 °C (10 °C'den az sıcaklık gradyanı/saat)
Çalışma nemliliği	%20 ila %80 (yoğunlaşmasız), nemliliğin 35 °C'de %65'ten az olması koşuluyla (29 °C'den az higrometre okuması)
Saklama sıcaklığı	–20 °C ila +60 °C (10 °C'den az sıcaklık gradyanı/saat)
Saklama nemliliği	%10 ila %90 (yoğunlaşmasız), nemliliğin 60 °C'de %20'den az olması koşuluyla (35 °C'den az higrometre okuması)
Döndürme açısı	0 derece, 90 derece ve –90 derece (3 konum)
Eğme açısı	0 derece ila 30 derece
Boyutlar	Dock Standı açısını 0 derece olarak ayarlarken Yaklaşık 165 × 200 × 165 mm (g/y/d)
Hacim	Yaklaşık 540 g
Sağlanan aksesuarlar	AC adaptör Güç kablosu Kullanım Talimatları (bu kılavuz)

* Yalnızca bu ürünle sağlanan AC adaptörü (VGP-AC10V4) ve güç kablosunu kullanın.

Tasarım ve teknik özellikler önceden bildirilmeden değiştirilebilir.

Kullanımla İlgili Bilgiler

- Dock Standını şu özelliklere sahip konumlara yerleştirmeyin:
  - Çok sıcak veya soğuk
  - Tozlu veya kirli
  - Çok nemli
  - Titreşimli
  - Güçlü manyetik alanların etkisi altında
  - Kumlu
  - Doğrudan güneş ışığına maruz kalan
- Mekanik şok uygulamayın veya birimi düşürmeyin.
- Herhangi bir metal nesnenin birimin metal parçalarıyla temas etmediğinden emin olun. Aksi halde, kısa devre meydana gelebilir ve birim hasar görebilir.
- Birimi hasarlı kabloyla çalıştırmayın.
- Birimi düşürülmüşse veya hasar görmüşse çalıştırmayın.
- Metal temas noktalarını her zaman temiz tutun.
- Birimi parçalarına ayırmayın ya da ters çevirmeyin.
- Birimin çalışırken ısınması normaldir.
- TV veya AM yayın alımını bozabileceği için birimi TV veya AM alıcılarından uzak tutun.
- Birimi bağlarken ya da bağlantısını keserken dikkatli tutun.
- Tablet bilgisayarınızı taşırken, öncelikle bilgisayarı birimden çıkardığınızdan emin olun. Tablet bilgisayarınızı birime takılı bir şekilde taşımanız, birimin düşmesine neden olarak kişisel yaralanmaya ya da birimin veya tablet bilgisayarınızın hasar görmesine yol açabilir.
- Tablet bilgisayara takılan fişte herhangi bir toz veya kir partikülü varsa (partiküller gözle görülmese de), tablet bilgisayarınız Dock Standı bağlandığında algılamayabilir.
  Bağlantı sağlam görünmüyorsa AC adaptörü çıkarın ve hem tablet bilgisayarda hem de birimde konektörü ve etrafındaki alanı silin. Toz ve kir kalıntılarını gidermek için ticari olarak satılan havalı toz alıcılar da etkilidir.
  Temizlerken konektöre zarar vermemeye dikkat edin.

Temizlik sırasında

Birimi, kuru yumuşak bir bezle ya da yumuşak deterjan solüsyonuyla hafifçe nemlendirilmiş yumuşak bir bezle temizleyin. Alkol veya benzin gibi dış yüzeye zarar verebilecek herhangi bir çözücü çeşidini kullanmayın.

Ek bilgi için web sitemizi ziyaret edin

Kuzey Amerika için: http://www.sony.com/tabaccy
Avrupa için: http://www.sony.eu/XperiaTablet
Asya Pasifik, Orta Doğu ve Afrika bölgesi için: http://www.sony.net/Products/tablet/AP/

Ticari markalar ve bildirim

- “Xperia” ve “Xperia Tablet”, Sony Mobile Communications AB'nin ticari markalarıdır.
- HDMI ve HDMI High-Definition Multimedia Interface terimleri ile HDMI Logosu, HDMI Licensing LLC'nin ABD'deki ve diğer ülkelerdeki ticari markaları ya da kayıtlı ticari markalarıdır.
- Diğer tüm sistem, ürün ve servis adları ilgili sahiplerinin ticari markalarıdır.

Bu kılavuzda, ™ veya ® işaretleri belirtilmemiştir.

A

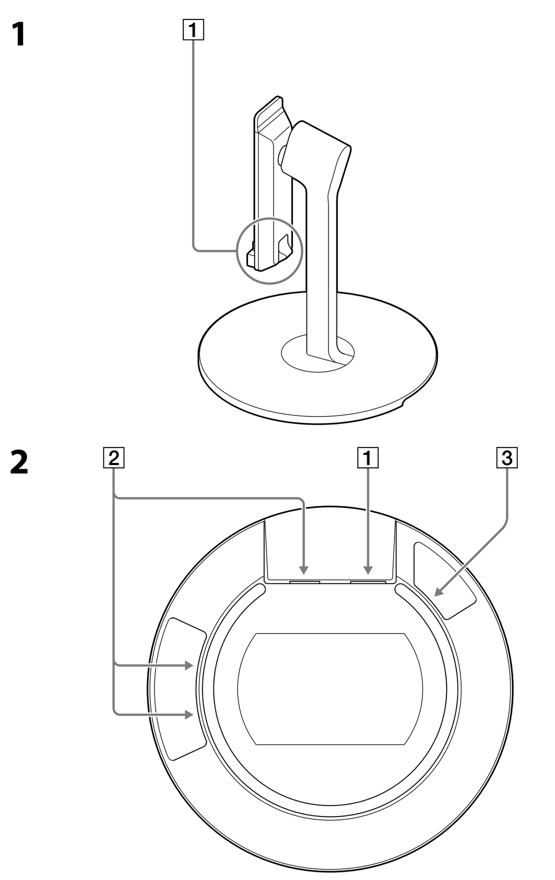

B

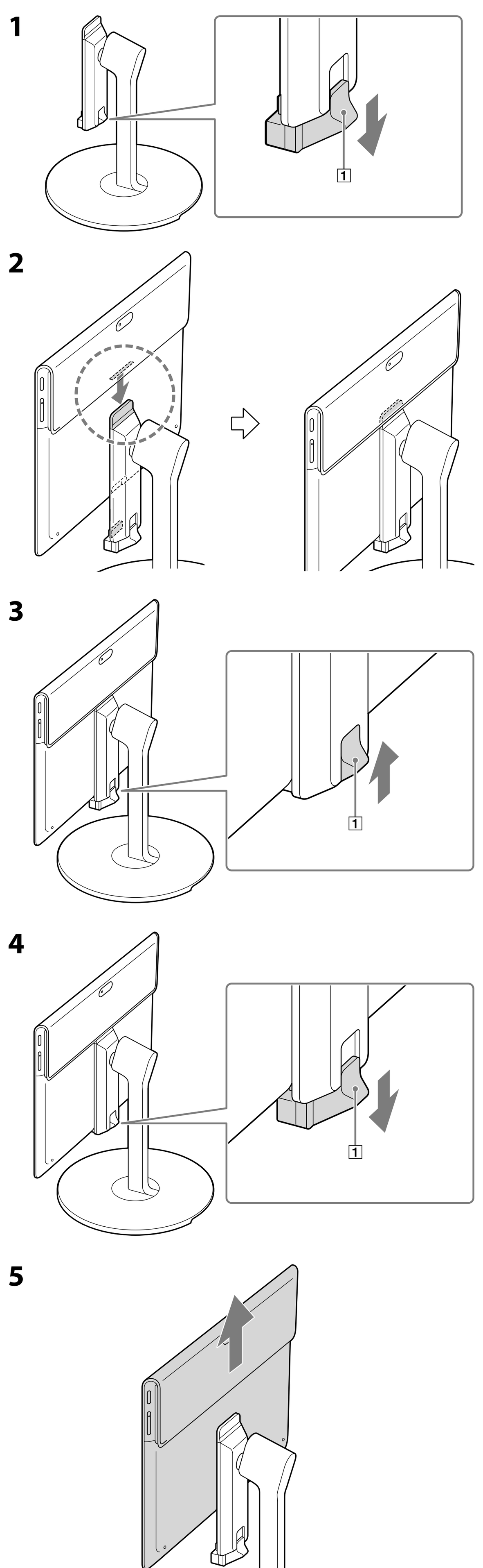

C

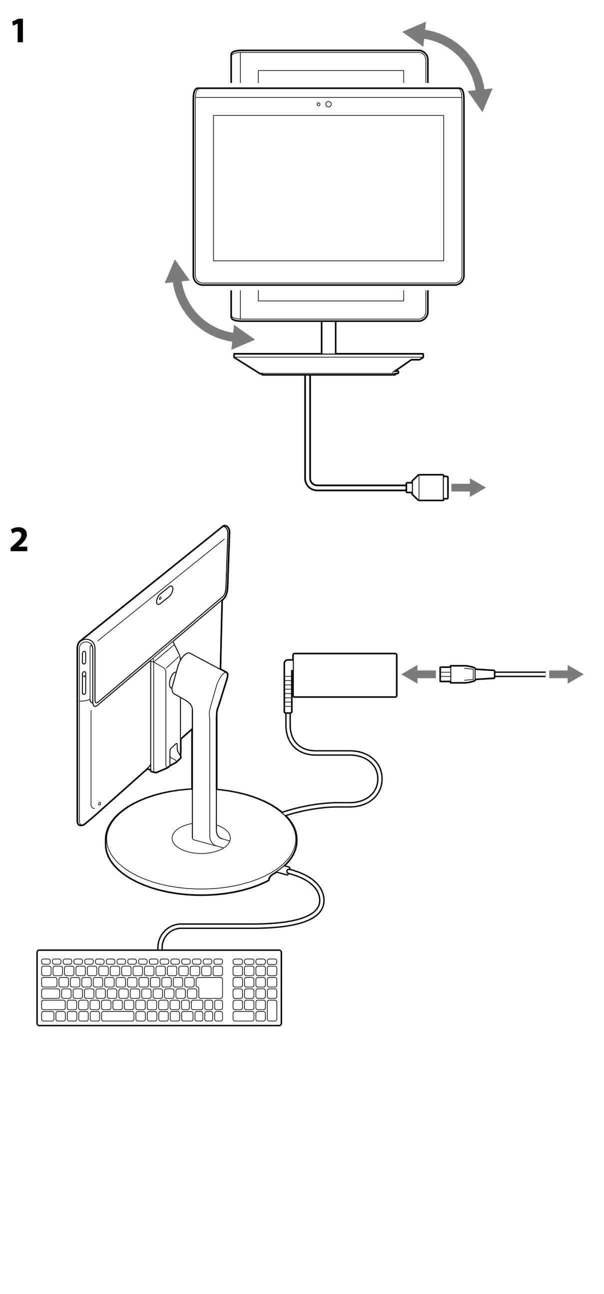

Polski

OSTRZEŻENIE

Informacje dotyczące zgodności z przepisami

OSTRZEŻENIE
URZĄDZENIE MUSI BYĆ UZIEMIONE.
Nie dotyczy produktów z 2-bolcową wtyczką.

Niniejszy zasilacz jest przeznaczony tylko do produktów komputerowych. Nie należy używać go do innych zastosowań.

Aby ograniczyć ryzyko pożaru lub porażenia prądem, nie należy narażać tego urządzenia na działanie deszczu lub wilgoci.
Aby uniknąć porażenia prądem, nie należy otwierać obudowy. Otwieranie obudowy, niezależnie od powodów, może prowadzić do szkód, które nie są objęte gwarancją. Czynności serwisowe mogą wykonywać tylko autoryzowani serwisanci firmy Sony.
Niewłaściwe użytkowanie i nieprawidłowe naprawy urządzenia mogą powodować powstawanie zagrożeń dla bezpieczeństwa.
Gniazdo zasilania powinno znajdować się w pobliżu urządzenia i powinno być łatwo dostępne.
Ze względów bezpieczeństwa zdecydowanie zaleca się używanie oryginalnych zasilaczy sieciowych firmy Sony, spełniających normy jakości i przeznaczonych do tabletu, zgodnie z informacjami zamieszczonymi w instrukcji obsługi.
To urządzenie współpracuje także z informatycznymi systemami dystrybucji zasilania o napięciu międzyfazowym o wartości 230 V (dla klientów w Norwegii).
Niniejszy produkt spełnia wymogi następujących dyrektyw europejskich:
2006/95/EC (Dyrektywa dotycząca urządzeń niskonapięciowych),
2004/108/EC (Dyrektywa EMC).
Producent: Sony Corporation, 1-7-1 Konan Minato-ku Tokio, 108-0075 Japonia.
Informacje o zgodności produktu z wymaganiami UE: Sony Deutschland GmbH, Hedelfinger Strasse 61, 70327 Stuttgart, Niemcy
Nadzór nad dystrybucją na terytorium Rzeczypospolitej Polskiej sprawuje Sony Poland, 00-876 Warszawa, ul. Ogrodowa 58.
Niniejszy produkt został przetestowany i sprawdzony pod kątem spełniania wymogów dyrektywy o zgodności elektromagnetycznej w zakresie używania przewodów połączeniowych nie dłuższych niż 3 m.

Pozbycie się zużytego sprzętu (stosowane w krajach Unii Europejskiej i w pozostałych krajach europejskich stosujących własne systemy zbiórki)

Ten symbol na produkcie lub jego opakowaniu oznacza, że produkt nie może być traktowany jako odpad komunalny, lecz powinno się go dostarczyć do odpowiedniego punktu zbiórki sprzętu elektrycznego I elektronicznego, w celu recyklingu. Odpowiednie zadysponowanie zużytego produktu zapobiega potencjalnym negatywnym wpływom na środowisko oraz zdrowie ludzi, jakie mogłyby wystąpić w przypadku niewłaściwego zagospodarowania odpadów. Recykling materiałów pomoże w ochronie środowiska naturalnego. W celu uzyskania bardziej szczegółowych informacji na temat recyklingu tego produktu, należy skontaktować się z lokalną jednostką samorządu terytorialnego, ze służbami zagospodarowywania odpadów lub ze sklepem, w którym zakupiony został ten produkt.

Przed rozpoczęciem użytkowania

Podstawka SGPDS3 firmy Sony jest przeznaczona do tabletów firmy Sony.
Kompatybilne modele: seria SGPT12, seria SGPT13
Przed rozpoczęciem użytkowania podstawki należy dokładnie przeczytać niniejszą instrukcję i zachować ją na przyszłość.

Części i elementy sterowania A

Tył (A-1)
[1] Wtyczka

Spód (A-2)
[1] Złącze HDMI
[2] Złącze USB
[3] Złącze przewodu zasilającego

Czynności wstępne B

Uwaga
- Przed umieszczeniem tabletu należy odłączyć od podstawki wszystkie kable i przyłącza.
- Aby naładować tablet, należy podłączyć dostarczony z nim zasilacz sieciowy do złącza przewodu zasilającego podstawki.
- Przed umieszczeniem tabletu należy upewnić się, że wtyczka została przesunięta w dół.

Umieszczanie tabletu

1. **Przesuń wtyczkę w dół [1]. (B-1)**
2. **Dopasuj wycięcie z tyłu tabletu do górnej części podstawki. (B-2)**
3. **Przesuń wtyczkę w górę [1]. (B-3)**
   Tablet jest teraz zamocowany na podstawce.

Zdejmowanie tabletu

1. **Przesuń wtyczkę w dół [1]. (B-4)**
2. **Unieś tablet, aby zdjąć go z podstawki. (B-5)**

Obsługa C

Obracanie tabletu (C-1)
Zdjęcia lub filmy wykonane telefonem komórkowym można oglądać na dużym ekranie w orientacji pionowej.

Podłączanie do telewizora za pomocą kabla HDMI (C-1)
Materiał zapisany w tablecie można oglądać na dużym ekranie, łącząc urządzenia dostępnym w sprzedaży kablem HDMI.*

* Przesyłając obrazy z tabletu przez złącze HDMI, obraz na tablecie może być wyświetlany tylko w orientacji poziomej.
Aby wyświetlić go na tablecie w orientacji pionowej, należy wyłączyć wyjście HDMI w menu ustawień w tablecie.

Połączenie USB (C-2)
Materiał zapisany w tablecie można przesyłać do dostępnych w sprzedaży, kompatybilnych urządzeń USB, takich jak pamięci USB. Połączenie USB można także wykorzystać do podłączenia takich urządzeń, jak klawiatura i mysz USB.

Dane techniczne

Porty
Złącze USB (3)
Złącze wyjściowe HDMI (1)
Złącze przewodu zasilającego (1)
Wymagania dotyczące zasilania (podstawka)
Wejście: Prąd stały 10,5 V, 2,9 A
Wyjście: Prąd stały 5,0 V, 2,0 A
Wymagania dotyczące zasilania (zasilacz sieciowy *)
Wejście: Prąd przemienny 100 V-240 V, 50/60 Hz, 1 A
Wyjście: Prąd stały 10,5 V, 2,9 A
Temperatura pracy
Od 5 °C do 35 °C
(wahania temperatury: mniej niż 10 °C na godzinę)
Wilgotność otoczenia podczas pracy urządzenia
Od 20% do 80% (bez skraplania), przy założeniu wilgotności mniejszej niż 65% przy temperaturze 35 °C (wskazanie wilgotnościomierza niższe niż 29 °C)
Temperatura przechowywania
Od –20 °C do +60 °C
(wahania temperatury: mniej niż 10 °C na godzinę)
Wilgotność podczas przechowywania
Od 10% do 90% (bez skraplania), przy założeniu wilgotności mniejszej niż 20% przy temperaturze 60 °C (wskazanie wilgotnościomierza niższe niż 35 °C)
Kąt obrotu 0 stopni, 90 stopni i –90 stopni (3 pozycje)
Kąt odchylania Od 0 stopni do 30 stopni
Wymiary Po ustawieniu kąta podstawki na 0 stopni
Ok. 165 × 200 × 165 mm (szer./wys./gł.)
Masa Ok. 540 g
Dostarczone wyposażenie
Zasilacz sieciowy
Przewód zasilający
Instrukcja obsługi (niniejsza instrukcja)

* Należy używać tylko zasilacza sieciowego (VGP-AC10V4) i przewodu zasilającego dostarczonych z produktem.

Konstrukcja i dane techniczne mogą ulec zmianie bez powiadomienia.

Informacje dotyczące użytkowania

- Nie należy umieszczać podstawki w miejscach, gdzie jest narażona na:
  – szczególnie wysoką lub niską temperaturę
  – kurz i brud
  – wysoką wilgotność
  – wibracje
  – oddziaływanie silnych pól magnetycznych
  – piasek
  – bezpośrednie nasłonecznienie
- Należy chronić urządzenie przed wstrząsami mechanicznymi i upadkiem.
- Nie należy dopuścić do kontaktu metalowych przedmiotów z metalowymi częściami urządzenia. W przeciwnym razie może dojść do zwarcia i uszkodzenia urządzenia.
- Nie należy używać urządzenia z uszkodzonym przewodem zasilającym.
- Nie należy używać urządzenia, jeśli upadło lub uległo uszkodzeniu.
- Metalowe styki należy utrzymywać w czystości.
- Nie należy demontować urządzenia ani dokonywać w nim zmian.
- Podczas korzystania urządzenie nagrzewa się i jest to normalne zjawisko.
- Nie umieszczać urządzenia w pobliżu odbiorników TV i AM, ponieważ może ono powodować zakłócenia odbioru sygnału telewizyjnego i AM.
- Należy zachować ostrożność podczas podłączania i odłączania urządzenia.
- Przed przeniesieniem tabletu w inne miejsce należy najpierw zdjąć go z urządzenia. Podczas przenoszenia tabletu z podłączonym urządzeniem może ono upaść, powodując obrażenia ciała lub uszkodzenie urządzenia lub tabletu.
- Jeśli na wtyczce podłączonej do tabletu znajdują się cząsteczki brudu lub kurzu, tablet może nie wykryć podłączonej podstawki (nawet jeśli cząsteczki te nie są widoczne gołym okiem). Jeśli połączenie wydaje się wadliwe, należy odłączyć zasilacz sieciowy, a następnie wytrzeć złącze i jego okolice zarówno w tablecie, jak i w urządzeniu. Dostępne w sprzedaży sprężone powietrze również skutecznie usuwa kurz i brud pozostający na złączu.
  Podczas czyszczenia złącza należy uważać, aby go nie uszkodzić.

Czyszczenie

Urządzenie należy czyścić miękką, suchą ściereczką lub miękką ściereczką lekko zwilżoną roztworem delikatnego środka czyszczącego. Nie należy używać rozpuszczalników, takich jak alkohol lub benzyna, które mogą spowodować uszkodzenie powierzchni.

Dodatkowe informacje są dostępne w naszej witrynie internetowej

Ameryka Północna: http://www.sony.com/tabaccy
Europa: http://www.sony.eu/XperiaTablet
Dla klientów w regionie Azji i Pacyfiku, Bliskiego Wschodu i Afryki:
http://www.sony.net/Products/tablet/AP/

Znaki towarowe i uwagi

- „Xperia" i „Xperia Tablet" są znakami towarowymi Sony Mobile Communications AB.
- HDMI i HDMI High-Definition Multimedia Interface oraz logo HDMI są znakami towarowymi lub zastrzeżonymi znakami towarowymi firmy HDMI Licensing LLC w Stanach Zjednoczonych i innych krajach.
- Wszystkie pozostałe nazwy systemów, produktów i usług są znakami towarowymi ich odpowiednich właścicieli.

W niniejszej instrukcji znaki ™ lub ® nie są stosowane.

Română

AVERTISMENT

Informaţii de reglementare

AVERTISMENT
ACEST APARAT TREBUIE SĂ FI E ÎMPĂMÂNTAT.
Cu excepţia produselor cu fişă electrică cu 2 pini.

Acest adaptor de c.a. este destinat exclusiv utilizării împreună cu produse IT. Vă rugăm să nu îl folosiţi în alt scop.

Pentru a reduce riscul de electrocutare sau incendiu, nu expuneţi aparatul la ploaie sau umiditate.
Pentru a evita electrocutarea, nu deschideţi carcasa. Deschiderea acesteia, indiferent pentru ce motiv, poate duce la deteriorări care nu sunt acoperite de garanţie. Service-ul trebuie efectuat numai de către tehnicieni autorizaţi de Sony.
Utilizarea şi reparaţiile incorecte pot crea pericole legate de siguranţă.
Priza trebuie să se afle lângă echipament şi să fie uşor accesibilă.
Pentru siguranţa dumneavoastră, se recomandă insistent să utilizaţi adaptoare CA originale Sony care îndeplinesc standardul de asigurare a calităţii, furnizate de Sony pentru tableta dumneavoastră, aşa cum este indicat în manualul de instrucţiuni.
Acest aparat este proiectat şi pentru sistemul de distribuţie a alimentării IT cu tensiune fază la fază de 230 V, pentru utilizatorii din Norvegia.
Acest produs este în conformitate cu următoarele directive europene:
2006/95/EC (Directiva pentru joasă tensiune),
2004/108/EC (Directiva EMC).
Producător : Sony Corporation, 1-7-1 Konan Minato-ku Tokyo, 108-0075 Japonia
Pentru conformitatea UE a aparatului : Sony Deutschland GmbH, Hedelfinger Strasse 61, 70327 Stuttgart, Germania
Acest produs a fost testat şi găsit ca fiind în conformitate cu limitele stabilite în Directiva pentru compatibilitate electromagnetică pentru utilizarea cablurilor de conectare mai scurte de 3 metri.

Dezafectarea echipamentelor electrice şi electronice vechi (Se aplică pentru ţările membre ale Uniunii Europene si pentru alte ţări europene cu sisteme de colectare separată)

Acest simbol aplicat pe produs sau pe ambalajul acestuia, indică faptul că acest produs nu trebuie tratat ca pe un deşeu menajer. El trebuie predat punctelor de reciclare a echipamentelor electrice şi electronice. Asigurându-vă că acest produs este dezafectat în mod corect, veţi ajuta la prevenirea posibilelor consecinţe negative asupra mediului şi a sănătăţii umane, dacă produsul ar fi fost dezafectat în mod necorespunzător. Reciclarea materialelor va ajuta la conservarea resurselor naturale. Pentru mai multe detalii legate de reciclarea acestui produs, vă rugăm să contactaţi primăria din oraşul dumneavoastră, serviciul de salubritate local sau magazinul de unde aţi cumpărat produsul.

Înainte de utilizare

Sony SGPDS3 este suportul de andocare conceput pentru tableta Sony.
Modele compatibile: seria SGPT12, seria SGPT13
Înainte de a utiliza suportul de andocare, vă rugăm să citiţi cu atenţie acest manual şi să-l păstraţi pentru consultări ulterioare.

Componente şi butoane A

Spate (A-1)
[1] Fişă

Partea inferioară (A-2)
[1] Conector HDMI
[2] Conector USB
[3] Conector cablu de alimentare

Pornire B

Notă
- Scoateţi toate cablurile şi accesoriile de pe suportul de andocare înainte de a fixa tableta.
- Când încărcaţi tableta, conectaţi adaptorul CA furnizat cu conectorul cablu de alimentare al suportului de andocare.
- Vă rugăm să vă asiguraţi că fişa este împinsă în jos înainte de a fixa tableta.

Fixarea tabletei

1. **Împingeţi fişa în jos [1]. (B-1)**
2. **Aliniaţi canelura din spatele tabletei cu partea superioară a suportului de andocare. (B-2)**
3. **Împingeţi fişa în sus [1]. (B-3)**
   Tableta este acum montată pe suportul de andocare.

Scoaterea tabletei

1. **Împingeţi fişa în jos [1]. (B-4)**
2. **Ridicaţi tableta în sus pentru a o scoate de pe suportul de andocare. (B-5)**

Modalitate de utilizare C

Rotirea tabletei (C-1)
Puteţi vizualiza pe un ecran mare, în orientare tip portret, fotografii sau filme înregistrate cu telefonul mobil.

Conectarea la televizor cu un cablu HDMI (C-1)
Vă puteţi bucura pe un ecran mare de conţinutul stocat pe tabletă, conectând un cablu HDMI disponibil în comerţ.*

* Când transferaţi imagini de pe tabletă printr-o conexiune HDMI, imaginea poate fi afişată doar tip vedere pe tabletă.
Dacă doriţi s-o afişaţi tip portret, dezactivaţi ieşirea HDMI din meniul de setări al tabletei dumneavoastră.

Conexiune USB (C-2)
Puteţi transfera conţinutul de pe tabletă pe dispozitive compatibile USB, disponibile în comerţ, cum ar fi dispozitive de memorie USB. Conexiunea USB este utilă şi când utilizaţi dispozitive precum o tastatură şi un mouse USB.

Specificaţii

Porturi Conector USB (3)
Conector ieşire HDMI (1)
Conector cablu de alimentare (1)
Cerinţe de alimentare (Suport de andocare)
Intrare: 10,5 V CC, 2,9 A
Ieşire: 5,0 V CC, 2,0 A
Cerinţe de alimentare (adaptor CA *)
Intrare: 100 V-240 V CA, 50/60 Hz, 1 A
Ieşire: 10,5 V CC, 2,9 A
Temperatură de funcţionare
5 °C până la 35 °C
(gradient de temperatură mai mic de 10 °C/oră)
Umiditate de funcţionare
20% până la 80% (fără condensare), cu condiţia ca nivelul umidităţii să fie mai mic de 65% la 35 °C (citire higrometrică mai mică de 29 °C)
Temperatură de depozitare
–20 °C până la +60 °C
(gradient de temperatură mai mic de 10 °C/oră)
Umiditate de depozitare
10% până la 90% (fără condensare), cu condiţia ca nivelul umidităţii să fie mai mic de 20% la 60 °C (citire higrometrică mai mică de 35 °C)
Unghi de rotaţie 0 grade, 90 de grade şi –90 de grade (3 poziţii)
Unghi de înclinare
Între 0 grade şi 30 de grade
Dimensiuni Când suportul de andocare este reglat la 0 grade
Aprox. 165 × 200 × 165 mm (l/î/a)
Greutate Aprox. 540 gr.
Accesorii furnizate
Adaptor CA
Cablu de alimentare
Instrucţiuni de utilizare (acest manual)

* Folosiţi doar adaptorul CA (VGP-AC10V4) şi cablul de alimentare furnizate cu acest produs.

Designul şi specificaţiile pot fi modificate fără preaviz.

Note despre utilizare

- Nu aşezaţi suportul de andocare în locuri care sunt:
  – Extrem de calde sau de reci
  – Prăfuite sau murdare
  – Foarte umede
  – Care vibrează
  – Supuse câmpurilor magnetice puternice
  – Cu nisip
  – Expuse în lumina directă a soarelui
- Nu aplicaţi şocuri mecanice şi nu scăpaţi unitatea pe jos.
- Asiguraţi-vă că porţiunile metalice ale unităţii nu vin în contact cu obiecte metalice. Dacă se produce contactul, poate avea loc un scurtcircuit şi unitatea se poate deteriora.
- Nu utilizaţi unitatea cu un cablu deteriorat.
- Nu utilizaţi unitatea dacă aţi scăpat-o pe jos sau aţi deteriorat-o.
- Bornele metalice trebuie să fie întotdeauna curate.
- Nu demontaţi şi nu modificaţi unitatea.
- În timpul utilizării, este normal ca unitatea să se încălzească.
- Ţineţi unitatea la distanţă de televizor sau receptoare AM, deoarece poate bruia recepţia TV sau AM.
- Când conectaţi sau deconectaţi unitatea, manevraţi-o cu grijă.
- Când transportaţi tableta, aveţi grijă să o scoateţi mai întâi de pe unitate. Dacă deplasaţi tableta când este instalată pe unitate, tableta poate să cadă, ducând la accidentarea dumneavoastră sau la deteriorarea unităţii sau a tabletei.
- Dacă există praf sau particule de murdărie (chiar dacă particulele sunt invizibile cu ochiul liber) pe fişa conectată la tabletă, este posibil ca tableta să nu detecteze suportul de andocare când este conectată.
  Dacă conexiunea pare slabă, scoateţi adaptorul CA şi ştergeţi conectorul şi zona din jurul acestuia, al tabletei şi al unităţii. Şi spray-urile antipraf cu aer comprimat din comerţ sunt utile pentru curăţarea eventualelor urme de praf sau de murdărie.
  Aveţi grijă să nu deterioraţi conectorul când îl curăţaţi.

Despre curăţare

Curăţaţi unitatea cu o cârpă moale şi uscată sau cu o cârpă moale, uşor umezită cu o soluţie de curăţare neagresivă. Nu folosiţi niciun tip de solvent, cum ar fi alcool sau benzină, care ar putea deteriora finisajul.

Pentru informaţii suplimentare, vizitaţi site-ul nostru

Pentru America de Nord: http://www.sony.com/tabaccy
Pentru Europa: http://www.sony.eu/XperiaTablet
Pentru zona din Asia-Pacific, Orientul Mijlociu şi Africa:
http://www.sony.net/Products/tablet/AP/

Mărci comerciale şi înştiinţări

- „Xperia" şi „Xperia Tablet" sunt mărci înregistrate ale Sony Mobile Communications AB.
- Termenii HDMI, Interfaţa HDMI High-Definition Multimedia şi sigla HDMI sunt mărci comerciale sau mărci comerciale înregistrate ale HDMI Licensing LLC în Statele Unite şi în alte ţări.
- Toate celelalte nume de sisteme, produse şi servicii sunt mărci comerciale ale deţinătorilor respectivi.

În acest manual, simbolurile ™ sau ® nu sunt specificate.

Slovensky

VÝSTRAHA

Regulačné informácie

VÝSTRAHA
TOTO ZARIADENIE SA MUSÍ UZEMNIŤ.
Okrem produktov s dvojkolíkovou zástrčkou.

Tento AC adaptér je určený na používanie len s produktmi IT. Nepoužívajte ho na iné účely.

Jednotku nevystavujte dažďu ani vlhkosti, zníži sa tým nebezpečenstvo vzniku požiaru alebo úrazu elektrickým prúdom.
Ak chcete predísť úrazu elektrickým prúdom, neotvárajte kryt zariadenia. Otvorenie krytu z akéhokoľvek dôvodu môže viesť k poškodeniu a nie je kryté zárukou. Prenechajte opravy autorizovanému personálu Sony.
Nesprávne použitie a opravy môžu ohroziť vašu bezpečnosť.
Zásuvka by sa mala nachádzať v blízkosti zariadenia a mala by byť ľahko dostupná.
Z hľadiska vašej bezpečnosti vám dôrazne odporúčame, aby ste používali originálne sieťové adaptéry od firmy Sony, ktoré vyhovujú norme zabezpečenia kvality a ktoré firma Sony dodáva spolu s vaším tabletom, ako je uvedené v manuáli s pokynmi.
Tento aparát je prispôsobený aj pre IT systém distribúcie elektrickej energie so združeným napätím 230 V pre zákazníkov v Nórsku.
Tento výrobok spĺňa nasledujúce európske smernice:
2006/95/ES (Smernica o nízkonapäťových zariadeniach),
2004/108/ES (Smernica o elektromagnetickej kompatibilite).
Výrobca: Sony Corporation, 1-7-1 Konan Minato-ku, Tokyo, 108-0075 Japonsko.
Zhoda podľa legislatívy EÚ: Sony Deutschland GmbH, Hedelfinger Strasse 61, 70327 Stuttgart, Nemecko.
Tento produkt bol testovaný a je v zhode s obmedzeniami určenými smernicou o elektromagnetickej kompatibilite pre použitie s prepojovacími káblami kratšími ako 3 metre.

Likvidácia starých elektrických a elektronických prístrojov (vzťahuje sa na Európsku úniu a európske krajiny so systémami oddeleného zberu)

Tento symbol na výrobku alebo na jeho obale znamená, že výrobok nesmie byť spracovávaný ako komunálny odpad. Musí sa odvzdať do príslušnej zberne na recykláciu elektrických a elektronických zariadení. Zaručením správnej likvidácie tohto výrobku pomôžete pri predchádzaní potenciálnych negatívnych dopadov na životné prostredie a na zdravie človeka, ktoré by mohli byť zapríčinené nevhodným zaobchádzaním s odpadmi z tohto výrobku. Recyklovaním materiálov pomôžete zachovať prírodné zdroje. Podrobnejšie informácie o recyklácii tohto výrobku vám na požiadanie poskytne miestny úrad, služba likvidácie komunálneho odpadu alebo predajňa, v ktorej ste si tento výrobok zakúpili.

Pred použitím

Produkt Sony SGPDS3 je dokovací stojan navrhnutý pre tablety od firmy Sony.
Kompatibilné modely: rad SGPT12, rad SGPT13
Pred použitím dokovacieho stojanu si prosím pozorne prečítajte tento manuál a odložte si ho na budúce použitie.

Diely a ovládacie prvky A

Zadná strana (A-1)
[1] Západka

Spodná strana (A-2)
[1] HDMI konektor
[2] USB konektor
[3] Konektor napájacieho kábla

Začíname B

Poznámka
- Pred pripojením tabletu odpojte od dokovacieho stojanu všetky káble a prípojky.
- Keď nabíjate tablet, pripojte dodaný sieťový adaptér ku konektoru napájacieho kábla dokovacieho stojanu.
- Pred pripojením tabletu sa prosím uistite, že západka je zatlačená dolu.

Pripojenie tabletu

1. **Zatlačte západku dolu [1]. (B-1)**
2. **Zasuňte drážku na zadnej strane tabletu do vrchnej časti dokovacieho stojanu. (B-2)**
3. **Zatlačte západku hore [1]. (B-3)**
   Tablet je teraz pripevnený k dokovaciemu stojanu.

Odpojenie tabletu

1. **Zatlačte západku dolu [1]. (B-4)**
2. **Nadvihnite tablet smerom hore, čím ho odpojíte od dokovacieho stojanu. (B-5)**

Spôsob použitia C

Otáčanie tabletu (C-1)
Na veľkej obrazovke si môžete prezerať vertikálne orientované fotky alebo videá vytvorené mobilným telefónom.

Pripojenie k televízoru pomocou HDMI kábla (C-1)
Na veľkej obrazovke si môžete vychutnať obsah uložený v tablete pomocou pripojenia cez komerčne dostupný HDMI kábel.*

* Pri odosielaní obrázkov z vášho tabletu cez HDMI pripojenie sa obrázky vo vašom tablete zobrazia iba v horizontálnej orientácii.
Ak chcete, aby sa v tablete zobrazovali vo vertikálnej orientácii, vypnite HDMI výstup cez ponuku nastavení vo vašom tablete.

USB pripojenie (C-2)
Obsah vo vašom tablete môžete prenášať na komerčne dostupné zariadenia kompatibilné s USB rozhraním ako napr. USB-pamäťové kľúče. USB pripojenie je užitočné aj pri používaní zariadení ako sú USB klávesnica a myš.

Špecifikácie

Porty USB konektor (3)
Konektor HDMI výstupu (1)
Konektor napájacieho kábla (1)
Požiadavky ohľadne napájania (Dokovací stojan)
Príkon: 10,5 V jedn. prúd, 2,9 A
Výkon: 5,0 V jedn. prúd, 2,0 A
Požiadavky ohľadne napájania (Sieťový adaptér *)
Príkon: stried. prúd 100 V-240 V, 50/60 Hz, 1 A
Výkon: 10,5 V jedn. prúd, 2,9 A
Prevádzková teplota
5 °C až 35 °C
(teplotný rozdiel menej ako 10 °C/hod.)
Prevádzková vlhkosť
20% až 80% (bez kondenzácie) za predpokladu, že vlhkosť je nižšia než 65% pri 35 °C (hodnota na vlhkomeri je nižšia než 29 °C)
Teplota skladovania
–20 °C až +60 °C
(teplotný rozdiel menej ako 10 °C/hod.)
Vlhkosť skladovania
10% až 90% (bez kondenzácie) za predpokladu, že vlhkosť je nižšia než 20% pri 60 °C (hodnota na vlhkomeri je nižšia než 35 °C)
Uhol otočenia 0 stupňov, 90 stupňov a –90 stupňov (3 polohy)
Uhol náklonu 0 stupňov až 30 stupňov
Rozmery Pri nastavení uhla dokovacieho stojanu na 0 stupňov
približne 165 × 200 × 165 mm (š/v/h)
Hmotnosť Približne 540 g
Dodávané príslušenstvo
Sieťový adaptér
Napájací kábel
Prevádzkové pokyny (tento manuál)

* Používajte iba sieťový adaptér (VGP-AC10V4) a napájací kábel dodaný s týmto produktom.

Technické riešenie a špecifikácie môžu byť zmenené bez oznámenia.

Poznámky ohľadne používania

- Nedávajte dokovací stojan na miesta, ktoré sú:
  – Extrémne horúce alebo studené
  – Prašné alebo znečistené
  – Veľmi vlhké
  – Vystavené vibráciám
  – Vystavené pôsobeniu silného magnetického poľa
  – Vystavené pôsobeniu piesku
  – Vystavené priamemu slnečnému žiareniu
- Chráňte prístroj pred mechanickými nárazmi a pred pádom.
- Zabezpečte, aby sa kovové časti prístroja nedostali do kontaktu so žiadnymi kovovými predmetmi. V prípade takéhoto kontaktu môže dôjsť k skratu a k poškodeniu prístroja.
- Nezapínajte prístroj, ak je poškodený kábel.
- Nezapínajte prístroj, ak došlo k jeho pádu alebo k jeho poškodeniu.
- Kovové kontakty udržujte stále v čistote.
- Nepokúšajte sa prístroj rozmontovať alebo prestavať.
- Je normálne, že prístroj sa počas prevádzky zahrieva.
- Prístroj skladujte mimo dosahu televíznych alebo rozhlasových prijímačov, nakoľko môže rušiť príjem televízneho alebo rozhlasového signálu.
- Počas pripájania alebo odpájania manipulujte s prístrojom opatrne.
- Pri preprave vášho tabletu sa uistite, že ste ho predtým odpojili z prístroja. Presun vášho tabletu s primontovaným prístrojom by mohol spôsobiť odpojenie prístroja a jeho pád s následným poranením osôb, poškodením prístroja alebo poškodením vášho tabletu.
- Ak sa na západke pripojenej k tabletu nachádzajú čiastočky prachu alebo nečistôt (dokonca aj v prípade, že nie sú viditeľné voľným okom), môže sa stať, že váš tablet pripojený dokovací stojan nerozozná.
  Ak máte pocit, že pripojenie je slabé, odpojte sieťový adapter a vyčistite konektor a priestor v jeho okolí na vašom tablete aj na prístroji. Pri vyfukovaní zvyškového prachu a nečistôt sú účinné aj predávané odprašovače.
  Dajte pozor, aby ste konektor počas čistenia nepoškodili.

Pri čistení

Vyčistite prístroj pomocou mäkkej suchej látky alebo mäkkej látky jemne navlhčenej miernym roztokom čistiaceho prostriedku. Nepoužívajte žiadne rozpúšťadlá ako sú alkohol alebo benzín, nakoľko môžu poškodiť povrchovú úpravu.

Ďalšie informácie nájdete na našich webových stránkach

Severná Amerika: http://www.sony.com/tabaccy
Európa: http://www.sony.eu/XperiaTablet
Tichomorská Ázia, Blízky východ a Afrika: http://www.sony.net/Products/tablet/AP/

Obchodné známky a informácie

- „Xperia" a „Xperia Tablet" sú ochranné známky spoločnosti Sony Mobile Communications AB.
- Výrazy HDMI a HDMI High-Definition Multimedia Interface ako aj logo HDMI sú obchodnými známkami alebo registrovanými obchodnými známkami spoločnosti HDMI Licensing LLC v Spojených štátoch a v ostatných krajinách.
- Všetky ostatné názvy sytémov, produktov a služieb sú obchodnými známkami príslušných vlastníkov.

V tomto manuáli sa nenachádzajú značky ™ alebo ®.

Magyar

FIGYELEM

Előírások

FIGYELEM!
A KÉSZÜLÉKET FÖLDELNI KELL.
A kétpólusú csatlakozóval szállított termékek kivételével.

Ez az AC-adapter csak IT termékekkel használható. Kérjük, ne használja más célra.

A tűz vagy áramütés elkerülése érdekében a készüléket ne érje eső vagy nedvesség.
Az áramütés elkerülése érdekében ne nyissa fel a burkolatot! Ha bármilyen okból felnyitja, az a garancia hatálya alá nem eső károsodásokat okozhat. A szervizelést csak a Sony erre felhatalmazott szakemberei végezhetik.
A helytelen használat és javítás veszélyeztetheti a készülék biztonságos használatát!
A hálózati csatlakozó legyen a készülék közelében és legyen könnyen elérhető.
Saját biztonsága érdekében javasoljuk, hogy csak eredeti Sony hálózati adaptert használjon, amely megfelel a minőségbiztosítási szabványnak, amelyet a Sony szállított táblaszámítógépéhez, illetve a használati utasításnak megfelelően.
A készülék a norvégiai, 230 V fázisok közötti feszültségű IT tápellátási elosztórendszerben is használható.
A készülék a következő EU-irányelveknek felel meg:
2006/95/EC (kisfeszültségű irányelv).
2004/108/EC (EMC irányelv).
Gyártó: Sony Corporation, Japán, 108-0075 Tokió, 1-7-1 Konan, Minato-ku.
Európai uniós termékbiztonság: Sony Deutschland GmbH, Németország, 70327 Stuttgart, Hedelfinger Strasse 61.
A terméket bevizsgálták és eszerint megfelel az EMC irányelv 3 m-nél nem hosszabb csatlakoztató kábelek használatára vonatkozó határértékeinek.

Feleslegessé vált elektromos és elektronikus készülékek hulladékként való eltávolítása (Használható az Európai Unió és egyéb európai országok szelektív hulladékgyűjtési rendszereiben)

Ez a szimbólum a készüléken vagy a csomagolásán azt jelzi, hogy a terméket ne kezelje háztartási hulladékként. Kérjük, hogy az elektromos és elektronikai hulladék gyűjtésére kijelölt gyűjtőhelyen adja le. A feleslegessé vált termék helyes kezelésével segít megelőzni a környezet és az emberi egészség károsodását, mely bekövetkezhetne, ha nem követi a hulladékkezelés helyes módját. Az anyagok újrahasznosítása segít a természeti erőforrások megőrzésében. A termék újrahasznosítása érdekében további információért forduljon a lakhelyén az illetékesekhez, a helyi hulladékgyűjtő szolgáltatóhoz vagy ahhoz az üzlethez, ahol a terméket megvásárolta.

Használat előtt

A Sony SGPDS3 egy, a Sony tablethez tervezett dokkoló állvány.
Kompatibilis típusok: SGPT12 sorozat, SGPT13 sorozat
A dokkoló állvány használatba vétele előtt kérjük, tanulmányozza át alaposan ezt a kézikönyvet és őrizze meg a jövőbeni használathoz.

Részek és kezelőszervek A

Hátlap (A-1)
[1] Dugó

Alulnézet (A-2)
[1] HDMI-csatlakozó
[2] USB-csatlakozó
[3] Tápkábel-csatlakozó

Kezdeti lépések B

Megjegyzés
- Húzza ki az összes kábelt és kiegészítőt a Dokkoló állványból, mielőtt csatlakoztatná a tabletet.
- A tablet feltöltéséhez csatlakoztassa a hozzá mellékelt hálózati adaptert a dokkoló állvány tápkábel-csatlakozójához.
- Győződjön meg arról, hogy a dugót lenyomta, mielőtt csatlakoztatja a tabletet.

A tablet csatlakoztatása

1. **Nyomja le a dugót [1]. (B-1)**
2. **Illessze a tablet hátulján lévő bevágást a Dokkoló állvány felső részéhez. (B-2)**
3. **Nyomja fel a dugót [1]. (B-3)**
   A tablet így a Dokkoló állványhoz illeszkedik.

A tablet leválasztása

1. **Nyomja le a dugót [1]. (B-4)**
2. **Emelje felfelé a tabletet, hogy leválassza a Dokkoló állványról. (B-5)**

Használat C

A tablet elforgatása (C-1)
A mobiltelefonnal készített fotókat és videókat megtekintheti álló tájolásban a nagy kijelzőn.

Csatlakoztatás TV-készülékhez HDMI-kábel segítségével (C-1)
A tableten tárolt tartalmat megtekintheti a nagy kijelzőn, ha a kereskedelemben kapható HDMI-kábellel csatlakoztatja.*

* Ha a tabletről képeket továbbít HDMI-kapcsolaton keresztül, a képet a tableten csak fekvő tájolásban lehet megjeleníteni.
Ha a tableten álló tájolásban kívánja megjeleníteni, kapcsolja ki a HDMI-kimenetet a tablet beállítások menüjében.

USB-csatlakozás (C-2)
A tableten lévő tartalmat a kereskedelemben kapható USB-kompatiblis eszközökre, pl. USB-memóriákra töltheti. Az USB-csatlakozás akkor is hasznos, ha pl. USB-billentyűzetet vagy -egeret csatlakoztat.

Műszaki adatok

Portok USB-csatlakozó (3)
HDMI kimeneti csatlakozó (1)
Tápkábel-csatlakozó (1)
Tápfeszültség igény (Dokkoló állvány)
Bemenet: 10,5 V DC, 2,9 A
Kimenet: 5,0 V DC, 2,0 A
Tápfeszültség igény (hálózati adapter *)
Bemenet: 100 V-240 V hálózat, 50/60 Hz, 1 A
Kimenet: 10,5 V DC, 2,9 A
Üzemi hőmérséklet
5 °C – 35 °C
(kevesebb mint 10 °C/óra hőmérséklet-gradiens)
Működési páratartalom
20%–80% (nem lecsapódó), feltéve hogy a páratartalom 65%-nál alacsonyabb
35 °C mellett (a higrométer kijelzett értéke kevesebb mint 29 °C)
Tárolási hőmérséklet
–20 °C – +60 °C
(kevesebb mint 10 °C/óra hőmérséklet-gradiens)
Tárolási páratartalom
10%–90% (nem lecsapódó), feltéve hogy a páratartalom 20%-nál alacsonyabb
60 °C mellett (a higrométer kijelzett értéke kevesebb mint 35 °C)
Elforgatás szöge 0 fok, 90 fok és –90 fok (3 helyzet)
Döntési szög 0 fok – 30 fok
Méretek Ha a Dokkoló állványt 0 fokra állítja
kb. 165 × 200 × 165 mm (sz/ma/mé)
Tömeg kb. 540 g
Tartozékok Hálózati adapter
Tápkábel
Kezelési utasítások (ez a kézikönyv)

* Kizárólag a termékhez mellékelt hálózati adaptert (VGP-AC10V4) és tápkábelt használja.

A konstrukció és a műszaki adatok előzetes értesítés nélkül megváltozhatnak.

Megjegyzések a használattal kapcsolatban

- Ne helyezze el a Dokkoló állványt az alábbi környezetben:
  – Rendkívül meleg vagy hideg
  – Poros vagy piszkos
  – Rendkívül párás
  – Rezgő
  – Erős mágneses térnek kitett hely
  – Homokos
  – Közvetlen napfénynek kitéve
- Ne tegye ki ütésnek vagy ejtse el a készüléket.
- Győződjön meg arról, hogy fémtárgy nem érintkezik a készülék fémrészeivel. Az érintkezés rövidzárlatot idézhet elő, és a készülék sérülését okozhatja.
- Ne működtesse a készüléket, ha a vezetéke sérült.
- Ne működtesse a készüléket, ha elejtették vagy megsérült.
- Mindig tartsa tisztán a fémérintkezőket.
- Ne szerelje szét vagy alakítsa át a készüléket.
- Használat közben a készülék felmelegszik, ami teljesen normális.
- A készüléket tartsa távol TV- vagy AM-rádióvevőktől, mert zavart okozhat a TV-, illetve AM-vételben.
- A készülék csatlakoztatása vagy leválasztása során óvatosan járjon el.
- A tablet szállítása előtt azt le kell választani a készülékről. Ha a tabletet a készülékre illesztve mozgatja, a készülék leeshet, ami személyi sérüléssel járhat, vagy kárt okozhat a készülékben, illetve tabletben.
- Ha por- vagy piszokszemcsék vannak a tablethez csatlakoztatott dugón (akkor is, ha a részecskék szemmel nem láthatóak), előfordulhat, hogy a tablet nem észleli a Dokkoló állványt, amikor csatlakoztatják.
  Ha a csatlakozás gyengének tűnik, húzza ki a hálózati adaptert, majd tisztítsa meg a csatlakozót és körülötte lévő területet mind a tableten, mind a készüléken. A kereskedelemben kapható sűrített levegős portalanítók is hatékonyan távolítják el a port és a piszkot.
  Legyen óvatos, nehogy megrongálja a csatlakozót, amikor tisztítja.

A tisztításról

A készülék tisztításához puha, száraz kendőt vagy híg szappanoldattal kissé megnedvesített puha kendőt használjon. Ne használjon oldószert, mint például alkoholt vagy benzint, mivel ezek károsíthatják a felületét.

Bővebb információért látogassa meg a weboldalunkat

Észak-Amerika: http://www.sony.com/tabaccy
Európa: http://www.sony.eu/XperiaTablet
Ázsiai csendes-óceáni térség, Közel-Kelet és Afrika: http://www.sony.net/Products/tablet/AP/

Védjegyek és figyelmeztetések

- A „Xperia" és a „Xperia Tablet" a Sony Mobile Communications AB védjegyei.
- A HDMI, a High-Definition Multimedia Interface és a HDMI embléma a HDMI Licensing LLC védjegyei vagy bejegyzett védjegyei az Amerikai Egyesült Államokban és más országokban.
- Minden egyéb rendszer-, termék- és szolgáltatásnév a megfelelő tulajdonosaik védjegye.

Ebben a kézikönyvben a ™ és az ® jelölések nincsenek feltüntetve.